1110
ENGINE UNIT
发动机大总成

缩略语

车型

•：COMMON (共用)

S：Standard equipment(标配)

O：Option equipment(选配)

A：为适应地区法规要求而特别配置

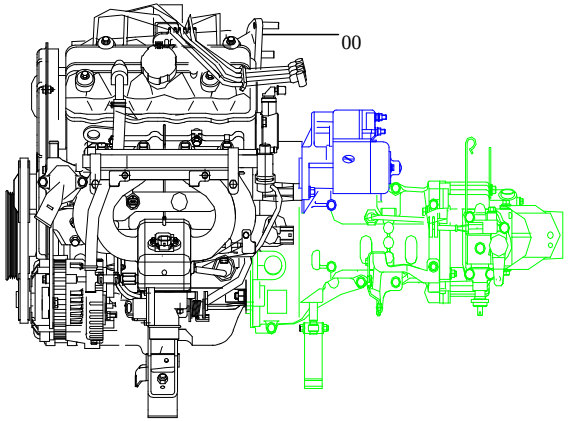

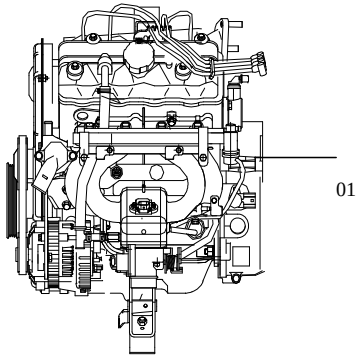

NO.序号	ICT	PARTNO. 零部件件号	PART NAME 零部件名称	PNC零件控制代码 车型 6320	6330	6330Bi1	6330Ei1	6360Bi1	6360Bi3	6360Ei1	6360Ei3	6363	6360FV	6360EV	6365	6358E	6358C	OPTION 选项	L/R 左/右	QTY 数量	VIN FROM 从开始/到TO	PART USAGE 零件 工时
0		LJ462Q	发动机大总成 ENGINE ASSEMBLY	S	S															1		26
0		LJ462QE1	发动机大总成 ENGINE ASSEMBLY			S		S												1		26
0		LJ462QE3	发动机大总成 ENGINE ASSEMBLY						S											1		
0		LJ465QE1(S)-6360	发动机大总成 ENGINE ASSEMBLY							S								四档 4-SPEED		1		
0		LJ465QE3(S)-6360	发动机大总成 ENGINE ASSEMBLY								S							四档 4-SPEED		1		
0		LJ465QE1-6360	发动机大总成 ENGINE ASSEMBLY							S								五档 5-SPEED		1		26
0		LJ465QE3-6360	发动机大总成 ENGINE ASSEMBLY								S							五档 5-SPEED		1		
0		E1101-10027	发动机装配包总成LJ462QE1 ENGINE ASSEMBLY					S										降躁改进		1	2005-11-1	
0		E1101-10027-1	发动机装配包总成LJ462QE1 ENGINE ASSEMBLY					S					S					配小五档		1	2006-12-1	
0		E1101-10028	发动机装配包总成LJ465QE1 ENGINE ASSEMBLY							S								降躁改进 四档		1	2005-11-1	
0		E1101-10029	发动机装配包总成LJ465QE1 ENGINE ASSEMBLY							S								降躁改进 五档		1	2005-11-1	
0		E1101-10029-2	发动机装配包总成LJ465QE1 ENGINE ASSEMBLY							S				S				配小五档		1	2006-12-1	
0		E1101-10037	发动机装配包总成LJ465Q-1AE1 ENGINE ASSEMBLY									S			S			降躁改进 五档		1	2005-11-1	
0		24514006	发动机装配包总成CF462QE1 ENGINE ASSEMBLY					S					S					柳州绰丰		1		
0		24514008	发动机装配包总成CF465QE1 ENGINE ASSEMBLY							S				S				柳州绰丰		1		
0		24521634	发动机装配包总成LJ465Q3E2 ENGINE ASM-1.05L													S		欧III		1		
0		24521632	发动机装配包总成LJ465Q3E2 ENGINE ASM-1.05L													S		欧IIIOBD		1		
0		24521638	发动机装配包总成LJ465Q3-1AE6 ENGINE ASM-1.05L														S	欧III		1		
0		24521636	发动机装配包总成LJ465Q3-1AE6 ENGINE ASM-1.05L														S	欧IIIOBD		1		

1110
ENGINE UNIT
发动机分总成

缩略语

车型

•：COMMON（共用）　S：Standard equipment（标配）

O：Option equipment（选配）　A：为适应地区法规要求而特别配置

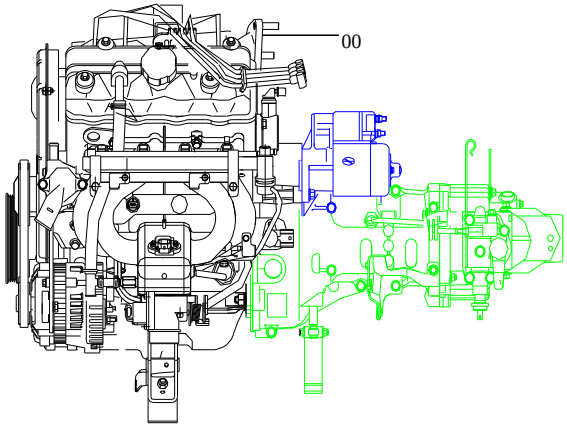

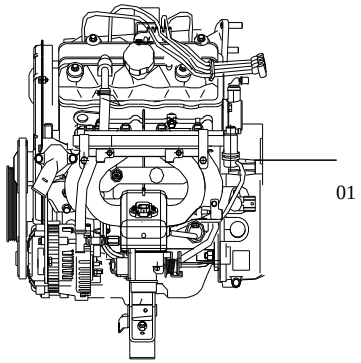

NO.序号	ICT	PARTNO.零部件件号	PART NAME 零部件名称	PNC零件控制代码 车型 6320	6330	6330Bi1	6330Ei1	6360Bi1	6360Bi3	6360Ei1	6360Ei3	6363	6360FV	6360EV	6365	6358E	6358C	PART USAGE 零件 OPTION选项	L/R左/右	QTY数量	VIN FROM从开始/到TO	工时
1		LJ462Q-00	发动机分总成 ENGINE ASSEMBLY	S	S													不含变速箱		1		
1		LJ462QE1-00	发动机分总成 ENGINE ASSEMBLY			S		S										不含变速箱		1		
1		LJ462QE3-00	发动机分总成 ENGINE ASSEMBLY						S									不含变速箱		1		26
1		LJ465QE1-00	发动机分总成 ENGINE ASSEMBLY				S			S								不含变速箱		1		26
1		LJ465QE3-00	发动机分总成 ENGINE ASSEMBLY								S							不含变速箱		1		26
1		LJ465Q-1AE1-00	发动机分总成 ENGINE ASSEMBLY				S			S		S						不含变速箱		1		
1		G1101-10081	发动机分总成（宗申） ENGINE ASSEMBLY				S			S								不含变速箱		1		
1		G1101-10066	发动机分总成LJ462QE1 ENGINE ASSEMBLY					S					S					降躁改进		1	2005-11-1	
1		G1101-10068	发动机分总成LJ465QE1 ENGINE ASSEMBLY							S				S				降躁改进		1	2005-11-1	
1		G1101-10071	发动机分总成LJ465Q-1AE1 ENGINE ASSEMBLY									S			S			降躁改进		1	2005-11-1	
1		24514007	发动机分总成CF462QE1 ENGINE ASSEMBLY					S					S					柳州绰丰		1		
1		24514009	发动机分总成CF465QE1 ENGINE ASSEMBLY							S				S				柳州绰丰		1		
1		24521635	发动机分总成LJ465Q3E2 ENGINE ASM-1.05L													S		欧III		1		
1		24521633	发动机分总成LJ465Q3E2 ENGINE ASM-1.05L													S		欧IIIOBD		1		
1		24521639	发动机分总成LJ465Q3-1AE6 ENGINE ASM-1.05L														S	欧III		1		
1		24521637	发动机分总成LJ465Q3-1AE6 ENGINE ASM-1.05L														S	欧IIIOBD		1		

1140 GASKET KIT 发动机密封垫组件	缩略语	车型 •：COMMON（共用） O：Option equipment（选配）	车型 S：Standard equipment（标配） A：为适应地区法规要求而特别配置

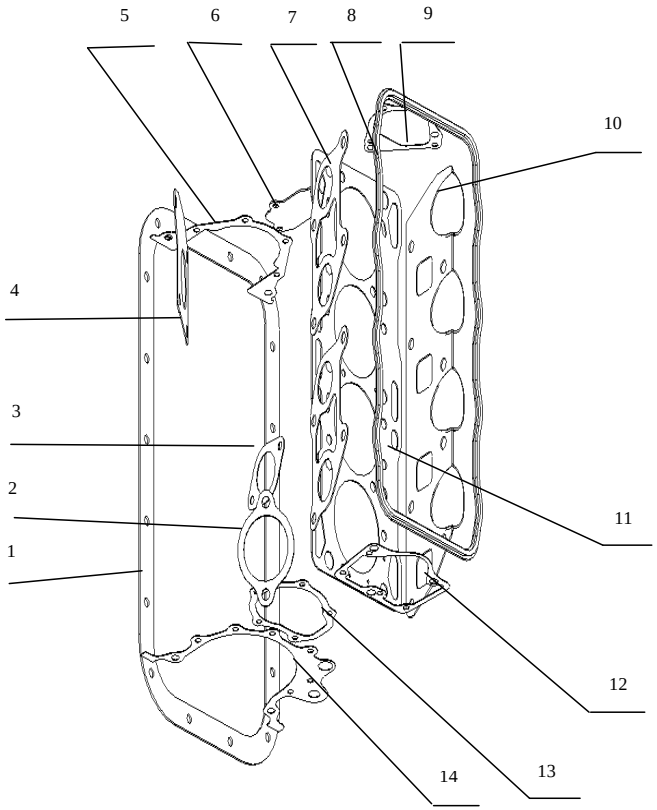

NO.序号	ICT	PARTNO. 零部件件号	PART NAME 零部件名称	PNC零件控制代码 车型 6320	6330	6330Bi1	6330Ei1	6360Bi1	6360Bi3	6360Ei1	6360Ei3	6363	6360FV	6360EV	6365	6358E	6358C	PART USAGE 零件 OPTION选项	L/R左/右	QTY数量	VIN FROM从开始/到TO	工时
0		462-1000035-00	全车纸垫 GASKET KIT-ENG OVERHAUL	S	S	S	S	S	S	S	S	S	S	S	S	S	S			1		
1		462-1000064D	机油盘密封垫 GASKET-OIL PAN CASE	S	S	S	S	S	S	S	S	S	S	S	S	S	S			1		
2		462-1008031D	调温器盖密封垫 SEAL-THERMOSTAT CA	S	S	S	S	S	S	S	S	S	S	S	S	S	S			1		
3		462-1000025D	进水管密封垫 SEAL	S	S	S	S	S	S	S	S	S	S	S	S	S	S			1		
4		462E3-1000022	节气阀体密封垫 SEAL-THROTTLE						S		S									1		
4		462QE1-1000022D	节气阀体密封垫 SEAL-THROTTLE			S	S	S		S		S	S	S	S	S	S			1		
5		462-1002030D	曲轴后端盖密封垫 GASKET-OIL SEAL HOUSING	S	S	S	S	S	S	S	S	S	S	S	S	S	S			1		
6		462-1002028D	封水端盖密封垫 GASKET-WATER-PRESSURIZE COVER	S	S	S	S	S	S	S	S	S	S	S	S	S	S			1		
7		462QE1-1000063D	进气歧管密封垫 GASKET-MANIFOLD,INTAKE	S	S	S	S	S	S	S	S	S	S	S	S	S	S			2		
8		462-1003064DA	气缸盖罩密封垫 GASKET-CYLINDER HEAD COVER	S	S	S	S	S	S	S	S	S	S	S	S	S	S			1		
9		462-1000035D	分电器座封垫 GASKET-DISYRIBUTOR CASE	S	S	S	S	S	S	S	S	S	S	S	S	S	S			1		
10		462-1008054D	排气歧管隔热垫总成 INSULATION HEAT GASKET-EXHAUST MANIFOLD	S	S	S	S	S	S	S	S	S	S	S	S	S	S			1		
11		462-1003070D	气缸垫总成 GASKET-CYLINDER HEAD A	S	S	S		S	S				S					462		1		
11		465-1003070	气缸垫总成 GASKET-CYLINDER HEAD A	S	S		S			S	S	S		S	S	S	S	465		1		
11		1003070D	气缸垫总成（宗申） GASKET-CYLINDER HEAD A				S			S								465		1		
12		462-1000123D	前端盖密封垫 GASKET-CYLINDER FRONT COVER	S	S	S	S	S	S	S	S	S	S	S	S	S	S			1		
13		462-1000051DA	机油泵垫 GASKET-OIL PUMP	S	S	S	S	S	S	S	S	S	S	S	S	S	S			1		
14		462-1000052D	水泵垫 GASKET-WATER PUMP	S	S	S	S	S	S	S	S	S	S	S	S	S	S			1		

1210 CRANKSHAFT BOX 曲轴箱 (462)	缩略语	车型 •: COMMON (共用)	S: Standard equipment(标配)	车型 O: Option equipment(选配)	A: 为适应地区法规要求而特别配置

NO. 序号	ICT	PARTNO. 零部件件号	PART NAME 零部件名称	PNC零件控制代码 车型 6320	6330	6330Bi1	6330Ei1	6360Bi1	6360Bi3	6360Ei1	6360Ei3	6363	6360FV	6360EV	6365	6358E	6358C	PART USAGE 零件 OPTION 选项	L/R 左/右	QTY 数量	VIN FROM 从开始/到TO	工时
1		LJ-1002011	曲轴箱 CRANNKSHAFT BOX	S	S	S		S	S				S							1		7
		462-1002011-00	缸套	S	S	S		S	S				S							4		
2		462-1002012D	碗形堵塞 BOWL PLUG	S	S	S		S	S				S							3		2
3		462-1003016D	气缸盖碗形堵塞 BOWL PLUG-CYLINDER HEAD	S	S	S		S	S				S							2		2
5		462-3810010D	机油压力报警器总成 CASE-OIL PRESSURE ANNUNCIATOR	S	S	S		S	S				S							1		1
6		462-1002019D	曲轴主轴承盖螺栓 BOLT-CRANKSHAFT HEADSTOCK COVER	S	S	S		S	S				S							10		
8		462-1000080D	气缸盖罩盖板紧固用带肩螺栓 HEXAGON BOLT-CYLINDER HEAD COVER	S	S	S		S	S				S							4		
9		462-1002028D	封水端盖密封垫 GASKET-WATER-PRESSURIZE COVER	S	S	S		S	S				S							1		
10		462-1000097D	隔板 CLAPBOARD	S	S	S		S	S				S							1		
11		462-1701149A	挡板总成 CASE-BAFFLE	S	S	S		S	S				S							1		
13		462-1002050D	长油位计总成 CASE-LONG OIL GAUGE	S	S	S		S	S				S							1		

1211 CRANKSHAFT BOX 曲轴箱 （465）	缩略语	车型 •：COMMON（共用）	S：Standard equipment（标配）	车型 O：Option equipment（选配）	A：为适应地区法规要求而特别配置

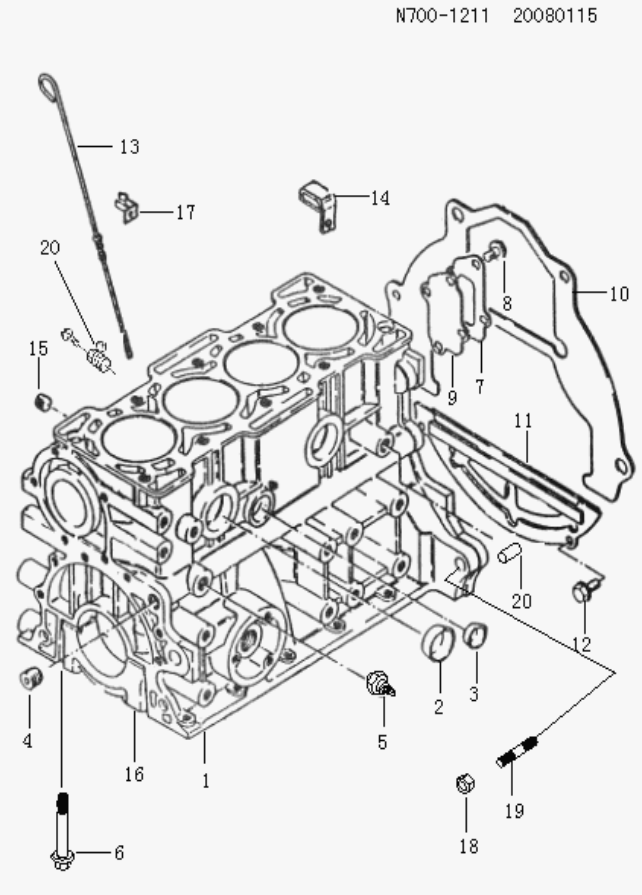

NO.序号	ICT	PARTNO. 零部件件号	PART NAME 零部件名称	PNC零件控制代码 车型 6320	6330	6330Bi1	6330Ei1	6360Bi1	6360Bi3	6360Ei1	6360Ei3	6363	6360FV	6360EV	6365	6358E	6358C	PART USAGE 零件 OPTION 选项	L/R 左/右	QTY 数量	VIN FROM 从开始/到TO	工时
1		465-1A-1002010	曲轴箱总成 CRANNKSHAFT BOX A		S															1		
1		11093E66C00	曲轴箱总成 CRANNKSHAFT BOX A				S			S										1		
1		465-1002010	曲轴箱总成 CRANNKSHAFT BOX A	S	S		S			S	S			S		S				1		7
1		465QE5-1002010	曲轴箱总成 CRANNKSHAFT BOX A							S										1		7
1		465Q3-1AE3-1002010	曲轴箱总成 CRANNKSHAFT BOX A									S			S		S			1		7
		465-1002010-00	缸套	S	S		S			S	S			S		S				4		
2		462-1002012D	碗形堵塞 BOWL PLUG	S	S		S			S	S	S		S	S	S	S			3		2
3		462-1003016D	气缸盖碗形堵塞 BOWL PLUG-CYLINDER HEAD	S	S		S			S	S	S		S	S	S	S			2		2
5		462-3810010D	机油压力报警器总成 CASE-OIL PRESSURE ANNUNCIATOR	S	S		S			S	S	S		S	S	S	S			1		1
6		462-1002019D	曲轴主轴承盖螺栓 BOLT-CRANKSHAFT HEADSTOCK COVER	S	S		S			S	S	S		S	S	S	S			10		
9		462-1002028D	封水端盖密封垫 GASKET-WATER-PRESSURIZE COVER	S	S		S			S	S	S		S	S	S	S			1		
10		462-1000097D	隔板 CLAPBOARD	S	S		S			S	S	S		S	S	S	S			1		
13		462-1002050D	长油位计总成 CASE-LONG OIL GAUGE	S	S		S			S	S	S		S	S	S	S			2		
18		Q341C10	螺母M10×1.25 NUT	S	S		S			S	S	S		S	S	S	S			1		
20		462-1000028D	气缸盖定位销 CYLINDER PIN-DOWEL	S	S		S			S	S	S		S	S	S	S			1		
21		24521401	爆震传感器 SENSOR ASM-KNOCK													S		欧III		1		
21		5496696	爆震传感器 SENSOR ASM-KNOCK														S	欧III		1		

1220
CRANKSHAFT CONROD
曲轴连杆机构
（462）

缩略语

车型

•：COMMON（共用）

S：Standard equipment（标配）

O：Option equipment（选配）

A：为适应地区法规要求而特别配置

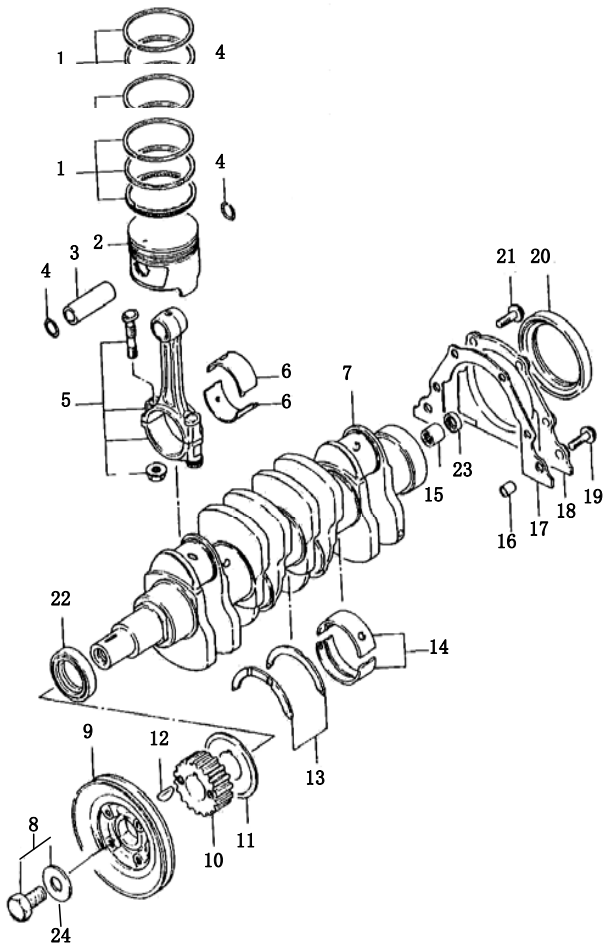

NO.序号	ICT	PARTNO. 零部件件号	PART NAME 零部件名称	6320	6330	6330Bi1	6330Ei1	6360Bi1	6360Bi3	6360Ei1	6360Ei3	6363	6360FV	6360EV	6365	6358E	6358C	OPTION 选项	L/R 左/右	QTY 数量	VIN FROM 从开始/到TO	工时
				PNC零件控制代码 车型														PART USAGE 零件				
1		462-1004020	活塞环(进口筒装) RING-PISTON (IMPORT CONISTERING)	S	S	S		S	S				S							4		32
1		462-1004027/6/3DA	活塞环(国产柳机装机环) RING-PISTON (HOMEMADE LIUZHOU MACHINE ASSEMBLE RING)	S	S	S		S	S				S							4		32
1		462-1004027/6/3DA+	活塞环(TP国产+25) RING-PISTON (TP HOMEMADE +25)	S	S	S		S	S				S							4		32
2		462-1004028D	活塞 PISTON	S	S	S		S	S				S							4		32
3		462-1004021D	活塞销 PIN-PISTON	S	S	S		S	S				S							4		32
4		462-1004022D	活塞销卡环 CIRCLIP	S	S	S		S	S				S							8		32
5		462-1004011D	连杆总成 CONNECTING ROD A	S	S	S		S	S				S							4		32
5-1		462-1004015D/12D	连杆螺栓 BOLT-CONROD	S	S	S		S	S				S							8		
6		462-1004014D	连杆轴瓦 BEARING-CONROD	S	S	S		S	S				S					标准		4		1
6		462-1004014D+50	连杆轴瓦 BEARING-CONROD	S	S	S		S	S				S					加大50		4		1
7		LJ-1005022	曲轴 CRANKSHAFT	S	S	S		S	S				S							1		5
8		462-3901011D	曲轴皮带轮螺栓M12X1.25X25	S	S	S		S	S				S							1		
9		462-1000049D	主动三角皮带轮 INITIATIVE TRIANGLE STRAP RING	S	S	S		S	S				S							1		2
10		462-1000048D	曲轴正时皮带轮 CRANKSHAFT TIMING GEAR	S	S	S		S	S				S							1		13
11		462-1000024D	挡片 WASHER-BLOCK	S	S	S		S	S				S							1		
12		462-1000048-00	键 KEY-WOODRUFF	S	S	S		S	S				S							1		2
13		462-1000047DA	曲轴止推片 BEARING-CRANK THRUST	S	S	S		S	S				S							2		1
14		462-1002021D+00	主轴瓦 BEARING-CRANKSHAFT	S	S	S		S	S				S							5		3
15		462-1005025D	滚针轴承 BEARING-ROLL NEEDLE	S	S	S		S	S				S							1		15
17		462-1002030D	曲轴后端盖密封垫 GASKET-OIL SEAL HOUSING	S	S	S		S	S				S							1		15
18		462-1002020D	曲轴后端盖 HOUSING-OIL SEAL	S	S	S		S	S				S							1		15
20		462-1002022D	曲轴后油封总成 CASE-CRANKSHAFT SEAL	S	S	S		S	S				S							1		15
22		462-1000124D	凸轮轴前油封总成 CASE-CAMSHAFT SEAL	S	S	S		S	S				S							1		15
23		462-1005015	滚针轴承油封总成 CASE-ROLL NEEDLE BEARING SEAL	S	S	S		S	S				S							1		

车型 PNC零件控制代码 PART USAGE 零件

1221 CRANKSHAFT CONROD 曲轴连杆机构（465）	缩略语	•：COMMON（共用）	S：Standard equipment（标配）
		O：Option equipment（选配）	A：为适应地区法规要求而特别配置

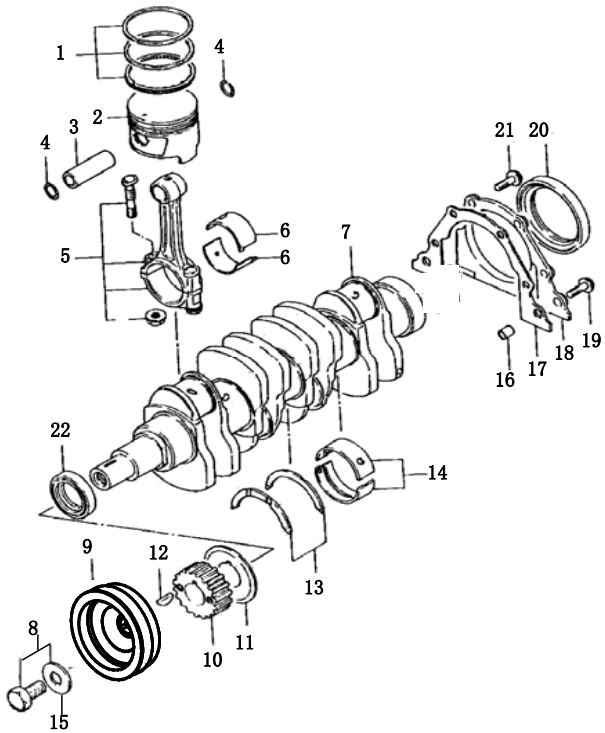

NO.序号	ICT	PARTNO. 零部件件号	PART NAME 零部件名称	6320	6330	6330Bi1	6330Ei1	6360Bi1	6360Bi3	6360Ei1	6360Ei3	6363	6360FV	6360EV	6365	6358E	6358C	OPTION 选项	L/R 左/右	QTY 数量	VIN FROM 从开始/到TO	工时
				车型																		
1		465-1004903-00	活塞环(国产柳机装机环) RING-PISTON	S	S		S			S	S	S		S	S	S	S			4		32
1		465-1004903	活塞环(48套/箱日本进口) RING-PISTON	S	S		S			S	S	S		S	S	S	S			4		32
1		465-1004903+25	活塞环(加大25) RING-PISTON	S	S		S			S	S	S		S	S	S	S			4		32
1		1004027	活塞环组件（宗申） RING-PISTON	S	S		S			S										4		32
2		465-1004028+00	活塞 PISTON	S	S		S			S	S			S		S				4		32
2		1004028	活塞（宗申） PISTON	S	S		S			S	S									4		32
2		465-1004028+00DX	活塞带销 PISTON	S	S		S			S	S			S		S				4		32
2		465-1A-1004028	活塞 PISTON									S			S		S			4		32
3		465-1004021	活塞销 PIN-PISTON	S	S		S			S	S	S		S	S	S	S			4		32
4		462-1004022D	活塞销卡环 CIRCLIP	S	S		S			S	S	S		S	S	S	S			8		32
5		462-1004011D	连杆总成 CONNECTING ROD A	S	S		S			S	S			S		S				4		32
5		1004011-1E	连杆总成（宗申） CONNECTING ROD A	S	S		S			S										4		32
5		465-1A-1004011	连杆总成 CONNECTING ROD A									S			S		S			4		32
5		462-1004015D/12D	连杆螺栓 BOLT-CONROD	S	S		S			S	S	S		S	S	S	S			8		
6		462-1004014D	连杆轴瓦 BEARING-CONROD	S	S		S			S	S	S		S	S	S	S	标准		4		1
6		462-1004014D+25	连杆轴瓦 BEARING-CONROD	S	S		S			S	S	S		S	S	S	S	加大25		4		1
6		462-1004014D+50	连杆轴瓦 BEARING-CONROD	S	S		S			S	S	S		S	S	S	S	加大50		4		1
7		465-1005022	曲轴 CRANKSHAFT	S	S		S			S	S	S		S	S	S	S			1		5
7		1005022-1E	曲轴（宗申） CRANKSHAFT	S	S		S			S										1		5
7		465-1A-1005022	曲轴 CRANKSHAFT									S			S		S			1		5
9		465-1000049B	主动三角皮带轮 INITIATIVE TRIANGLE STRAP RING	S	S		S			S	S			S		S				1		2
9		465-1A-1000049	主动三角皮带轮 INITIATIVE TRIANGLE STRAP RING									S			S		S			1		2
10		465-1000048	曲轴正时皮带轮 CRANKSHAFT TIMING GEAR	S	S		S			S	S	S		S	S	S	S			1		13
10		1000048	曲轴正时皮带轮（宗申） CRANKSHAFT TIMING GEAR	S	S		S			S	S	S								1		13
11		465-1000024	挡片 WASHER-BLOCK	S	S		S			S	S	S		S	S	S	S			1		

1221 CRANKSHAFT CONROD 曲轴连杆机构 (465)	缩略语	车型 •: COMMON (共用)	S: Standard equipment(标配)	车型 O: Option equipment(选配)	A: 为适应地区法规要求而特别配置

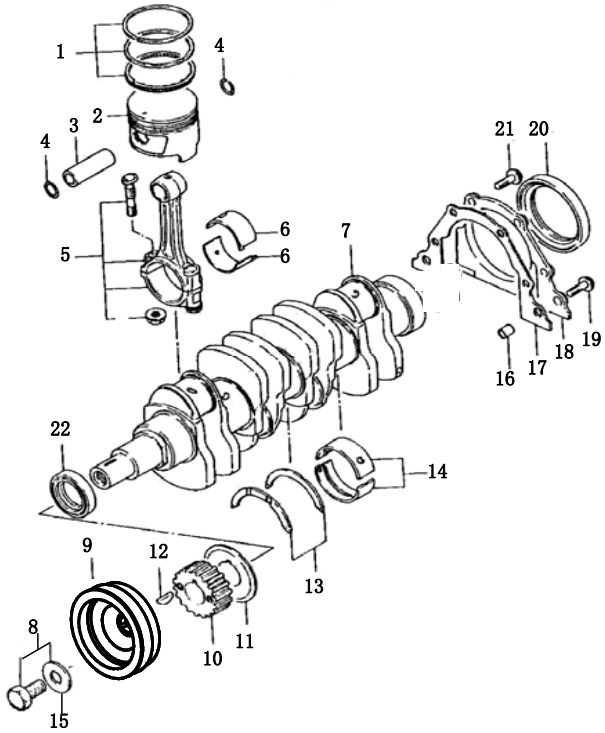

NO. 序号	ICT	PARTNO. 零部件件号	PART NAME 零部件名称	PNC零件控制代码 车型 6320	6330	6330Bi1	6330Ei1	6360Bi1	6360Bi3	6360Ei1	6360Ei3	6363	6360FV	6360EV	6365	6358E	6358C	OPTION 选项	L/R 左/右	QTY 数量	VIN FROM 从开始/到TO	工时
12		462-1000048-00	键5×19 KEY	S	S		S			S	S	S		S	S	S	S			1		2
13		462-1000047DA	曲轴止推片 BEARING-CRANK THRUST	S	S		S			S	S	S		S	S	S	S			2		1
14		462-1002021D+00	主轴瓦 BEARING-CRANKSHAFT	S	S		S			S	S	S		S	S	S	S			5		3
15		GB/T9074S14-1988	螺栓组合件(带平垫1000105D) BOLT	S	S		S			S	S	S		S	S	S	S			1		
17		462-1002030D	曲轴后端盖密封垫 GASKET-OIL SEAL HOUSING	S	S		S			S	S	S		S	S	S	S			1		15
18		462-1002020D	曲轴后端盖 HOUSING-OIL SEAL	S	S		S			S	S	S		S	S	S	S			1		15
20		462-1002022D	曲轴后油封总成 CASE-CRANKSHAFT SEAL	S	S		S			S	S	S		S	S	S	S			1		15
22		462-1000124D	凸轮轴前油封总成 CASE-CAMSHAFT SEAL	S	S		S			S	S	S		S	S	S	S			1		15

1230 OIL PAN 机油盘 （462）	缩略语	车型 •：COMMON（共用） O：Option equipment（选配）	S：Standard equipment（标配） A：为适应地区法规要求而特别配置	NO.序号	ICT	PARTNO. 零部件件号	PART NAME 零部件名称	PNC零件控制代码 车型 6320	6330	6330Bi1	6330Ei1	6360Bi1	6360Bi3	6360Ei1	6360Ei3	6363	6360FV	6360EV	6365	6358E	6358C	PART USAGE 零件 OPTION选项	L/R左/右	QTY数量	VIN FROM从开始/到TO	工时
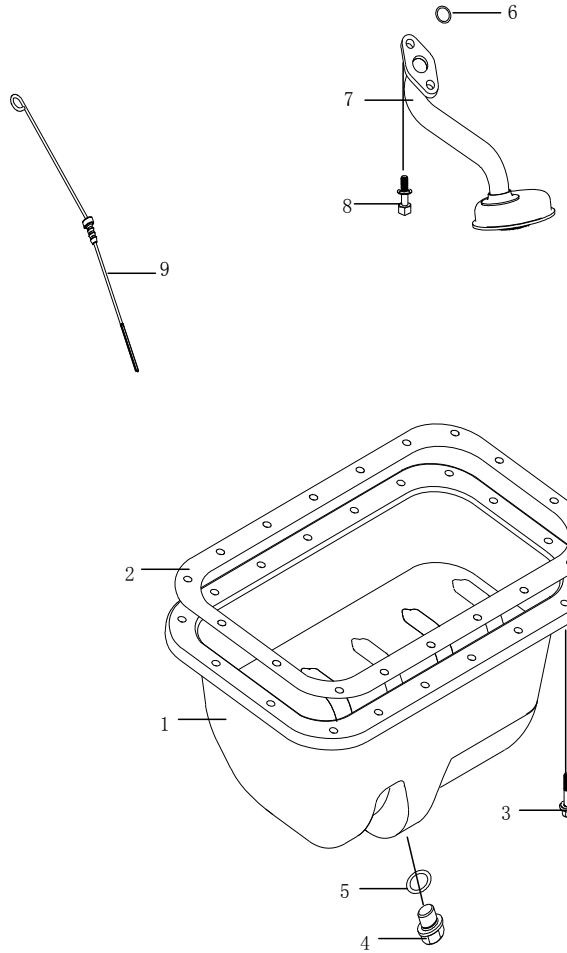				1		462-1009000D	机油盘总成 PAN A-OIL	S	S	S		S	S				S							1		5
				1		462QE1-1009010	机油盘总成 PAN A-OIL					S					S							1		5
				2		462-1000064D	机油盘密封垫 GASKET-OIL PAN CASE	S	S	S		S	S				S							1		4
				4		462-1009018D	放油螺塞 PLUG	S	S	S		S	S				S							1		
				5		462-1009017DB	放油螺塞密封垫 GASKET-PLUG	S	S	S		S	S				S							1		
				6		462-1002031D	管接头O形密封圈 O RING-TUBE TIE-IN	S	S	S		S	S				S							1		
				7		462-1010010D	机油集滤器总成 STRAINER A-OIL PUMP	S	S	S		S	S				S							1		6
				9		462-1002050DC	短油位计总成 CASE-SHORT OIL GAUGE	S	S	S		S	S				S							1		

1231
OIL PAN
机油盘
（465）

缩略语	车型	
	•：COMMON（共用）	S：Standard equipment（标配）
	O：Option equipment（选配）	A：为适应地区法规要求而特别配置

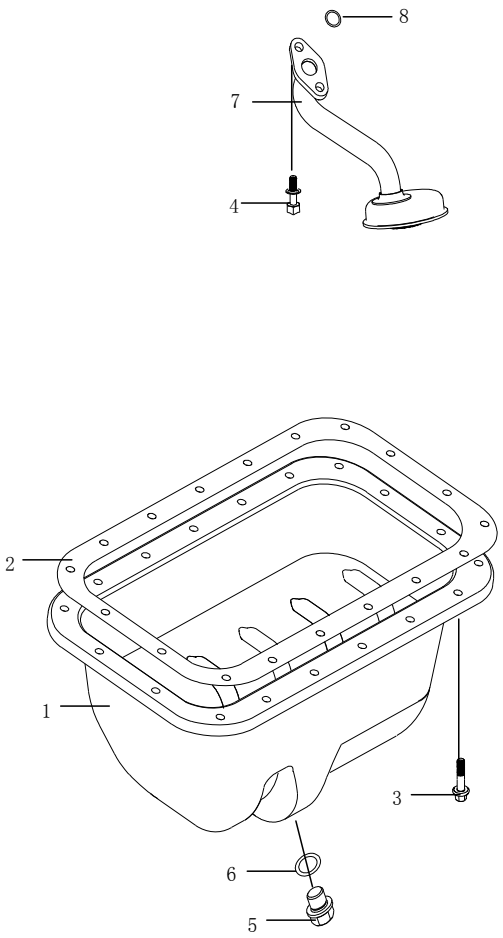

NO.序号	ICT	PARTNO. 零部件件号	PART NAME 零部件名称	PNC零件控制代码 车型 6320	6330	6330Bi1	6330Ei1	6360Bi1	6360Bi3	6360Ei1	6360Ei3	6363	6360FV	6360EV	6365	6358E	6358C	PART USAGE 零件 OPTION 选项	L/R 左/右	QTY 数量	VIN FROM 从开始/到TO	工时
1		465-1009010-00	机油盘总成(吉星车) PAN A-OIL	S	S		S			S	S							465		1		4
1		465-1009010	机油盘总成 PAN A-OIL	S	S		S			S	S							465		1		4
1		465-1A-1009010	机油盘总成 PAN A-OIL									S						465-1A		1		4
1		465-1AE3-1009010	机油盘总成 PAN A-OIL							S		S		S	S	S	S	465		1		4
2		462-1000064D	机油盘密封垫 GASKET-OIL PAN CASE	S	S		S			S	S	S		S	S	S	S			1		4
5		462-1009018D	放油螺塞 PLUG	S	S		S			S	S	S		S	S	S	S			1		
6		462-1009017DB	放油螺塞密封垫 GASKET-PLUG	S	S		S			S	S	S		S	S	S	S			1		
7		462-1010010D	机油集滤器总成 STRAINER A-OIL PUMP	S	S		S			S	S	S		S	S	S	S			1		6
8		462-1002031D	管接头O形密封圈 O RING-TUBE TIE-IN	S	S		S			S	S	S		S	S	S	S			1		

1240 OIL PUMP 机油泵	缩略语	车型 •：COMMON (共用) O：Option equipment(选配)	S：Standard equipment(标配) A：为适应地区法规要求而特别配置	NO.序号	ICT	PARTNO. 零部件件号	PART NAME 零部件名称	PNC零件控制代码 车型 6320	6330	6330Bi1	6330Ei1	6360Bi1	6360Bi3	6360Ei1	6360Ei3	6363	6360FV	6360EV	6365	6358E	6358C	PART USAGE 零件 OPTION 选项	L/R 左/右	QTY 数量	VIN FROM 从开始/到TO	工时
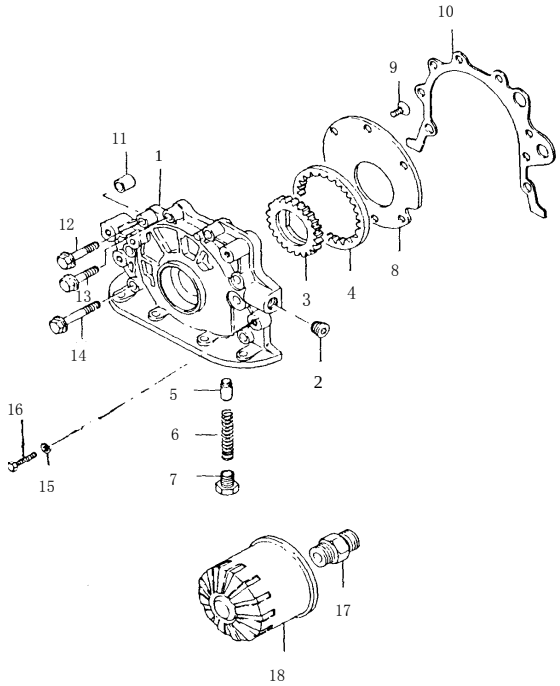				10		462-1000051DA	机油泵垫 GASKET-OIL PUMP	S	S	S	S	S	S	S	S	S	S	S	S	S	S			1		16
				17		462-1012031DA	连接管 JIONT PIPE	S	S	S	S	S	S	S	S	S	S	S	S	S	S			1		2
				18		462-1012010DB	机油滤清器总成 STRAINER A-OIL PUMP	S	S	S	S	S	S	S	S	S	S	S	S	S	S			1		
				19		462-3810010D	机油压力报警器总成 CASE-OIL PRESSURE ANNUNCIATOR	S	S	S	S	S	S	S	S	S	S	S	S	S	S			6		1
				20		462-1011010D	机油泵总成 OIL PUMP ASSY	S	S	S	S	S	S	S	S	S	S	S	S	S	S			1		1

1310 CYLINDER HEAD 气缸盖 (462)	缩略语	车型 •: COMMON (共用)	S: Standard equipment(标配)	车型 O: Option equipment(选配)	A: 为适应地区法规要求而特别配置

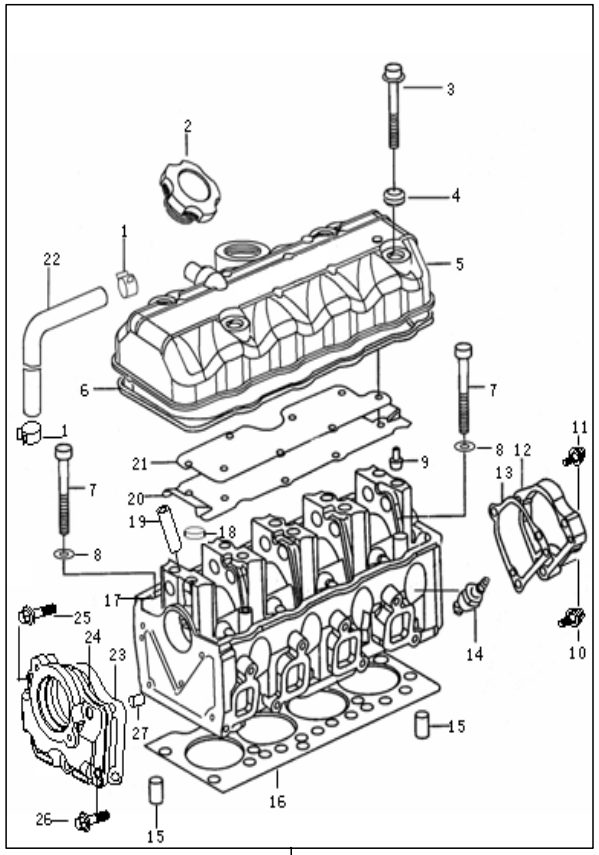

NO.序号	ICT	PARTNO. 零部件件号	PART NAME 零部件名称	PNC零件控制代码 车型 6320	6330	6330Bi1	6330Ei1	6360Bi1	6360Bi3	6360Ei1	6360Ei3	6363	6360FV	6360EV	6365	6358E	6358C	OPTION 选项	L/R 左/右	QTY 数量	VIN FROM 从开始/到TO	工时
2		462-1003052DA	加油口盖总成 COVER ASM-F/TNK VENT VLV ASSEMBLY			S		S	S				S							1		
3		462-1000059D	气缸盖罩螺栓 BOLT-CYLINDER HEAD COVER			S		S	S				S							4		
4		LJ-1000061	气缸盖罩螺栓垫圈总成 GASKET-CYLINDER HEAD COVER BOLT			S		S	S				S							1		
5		LJ-1003051	气缸盖罩 COVER-CYLINDER HEAD			S		S	S				S							1		2
6		462-1003064DA	气缸盖罩密封垫 GASKET-CYLINDER HEAD COVER			S		S	S				S							1		2
7		462-1000031D	气缸盖连接螺栓 JOINT BOLT-CYLINDER HEAD			S		S	S				S							10		
12		462QE1-1000038D	气缸盖后端盖 BACK END COVER-CYLINDER HEAD			S		S	S				S							1		4
13		462-1000035D	分电器座密封垫 GASKET-DISYRIBUTOR CASE			S		S	S				S							1		4
14		462QE1-3707100D	火花塞 SPARK PLUG			S		S	S				S							4		0.5
15		462-1000028D	气缸盖定位销 CYLINDER HEAD PIN-DOWEL			S		S	S				S							2		
16		462-1003070D	气缸垫总成 GASKET-CYLINDER HEAD A			S		S	S				S							1		16
17		LJ-1003012	气缸盖 CTLINDER HEAD	S	S															1		26
17		462QE1-1003010D	气缸盖 CTLINDER HEAD			S		S	S				S							1		26
18		462-1003016D	气缸盖碗形堵塞 BOWL PLUG-CYLINDER HEAD			S		S	S				S							4		2
19		462-1003013D	气门导管 GUIDE-VALVE			S		S	S				S							8		25
20		462-1003062D	盖板 COVER BOARD			S		S	S				S							1		
21		462-1003063D	气缸盖罩纸垫 PAPER WASHER-CYLINDER HEAD COVER			S		S	S				S							1		
22		462QE1-1003066D	曲轴箱通气管 I PIPE ASM-PCV			S		S	S				S							1		
23		462-1000123D	前端盖密封垫 GASKET-CYLINDER FRONT COVER			S		S	S				S							1		13
24		462-1000128D	气缸盖前端盖 FRONT COVER-CYLINDER HEAD			S		S	S				S							1		13
27		462-1000122D	前端盖定位销 FRONT COVER PIN-DOWEL			S		S	S				S							2		

1312 CYLINDER HEAD (DELPHI I) 气缸盖 (465)	缩略语	车型 •: COMMON (共用)	S: Standard equipment(标配)	NO. 序号	ICT	PARTNO. 零部件件号	PART NAME 零部件名称	PNC零件控制代码 车型 6320	6330	6330Bi1	6330Ei1	6360Bi1	6360Bi3	6360Ei1	6360Ei3	6363	6360FV	6360EV	6365	6358E	6358C	PART USAGE 零件 OPTION 选项	L/R 左/右	QTY 数量	VIN FROM 从开始/到TO	工时
		O: Option equipment(选配)	A: 为适应地区法规要求而特别配置																							
				2		462-1003052DA	加油口盖总成 COVER ASM-F/TNK VENT VLV ASSEMBLY				S			S	S	S		S	S	S	S			1		
				3		462-1000059D	气缸盖罩螺栓 BOLT-CYLINDER HEAD COVER				S			S	S	S		S	S	S	S			4		
				4		LJ-1000061	气缸盖罩螺栓垫圈总成 GASKET-CYLINDER HEAD COVER BOLT				S			S	S	S		S	S	S	S			4		
				5		LJ-1003051	气缸盖罩 COVER-CYLINDER HEAD				S			S	S	S		S	S	S	S			1		2
				6		462-1003064DA	气缸盖罩密封垫 GASKET-CYLINDER HEAD COVER				S			S	S	S		S	S	S	S			1		2
				7		462-1000031D	气缸盖连接螺栓 JOINT BOLT-CYLINDER HEAD				S			S	S	S		S	S	S	S			10		
				12		462QE1-1000038D	气缸盖后端盖 BACK END COVER-CYLINDER HEAD				S			S	S	S		S	S	S	S			1		4
				12		465-1AE3-1000038	气缸盖后端盖 BACK END COVER-CYLINDER HEAD							S				S			S			1		4
				12		9025950	气缸盖后端盖 BACK END COVER-CYLINDER HEAD													S				1		4
				13		462-1000035D	分电器座密封垫 GASKET-DISYRIBUTOR CASE				S			S	S	S		S	S	S	S			1		4
				14		462QE1-3707100D	火花塞 SPARK PLUG				S			S	S	S		S	S	S	S			4		0.5
				15		462-1000028D	气缸盖定位销 CYLINDER HEAD PIN-DOWEL				S			S	S	S		S	S	S	S			2		
				16		465-1003070	气缸垫总成 GASKET-CYLINDER HEAD A				S			S	S	S		S	S	S	S			1		16
				17		465-1003010	气缸盖 CYLINDER HEAD	S	S															1		26
				17		465QE1-1003010	气缸盖 CYLINDER HEAD				S			S	S			S		S				1		26
				17		465-1AE1-1003010	气缸盖 CYLINDER HEAD									S			S		S			1		26
				17		1003012-E1	气缸盖 CYLINDER HEAD							S										1		26
				18		462-1003016D	气缸盖碗形堵塞 BOWL PLUG-CYLINDER HEAD				S			S	S	S		S	S	S	S			4		2
				19		462-1003013D	气门导管 GUIDE-VALVE				S			S	S	S		S	S	S	S			8		25
				20		462-1003062D	盖板 COVER BOARD				S			S	S	S		S	S	S	S			1		
				21		462-1003063D	气缸盖罩纸垫 PAPER WASHER-CYLINDER HEAD COVER				S			S	S	S		S	S	S	S			1		
				22		462QE1-1003066D	曲轴箱通气管I PIPE ASM-PCV				S			S	S	S		S	S	S	S			1		

1312 CYLINDER HEAD (DELPHI I) 气缸盖 (465)	缩略语	车型 •：COMMON (共用)	S：Standard equipment(标配)	车型 O：Option equipment(选配)	A：为适应地区法规要求而特别配置	NO. 序号	ICT	PARTNO. 零部件件号	PART NAME 零部件名称	PNC零件控制代码 车型 6320	6330	6330Bi1	6330Ei1	6360Bi1	6360Bi3	6360Ei1	6360Ei3	6363	6360FV	6360EV	6365	6358E	6358C	PART USAGE 零件 OPTION 选项	L/R 左/右	QTY 数量	VIN FROM 从开始/到TO	工时
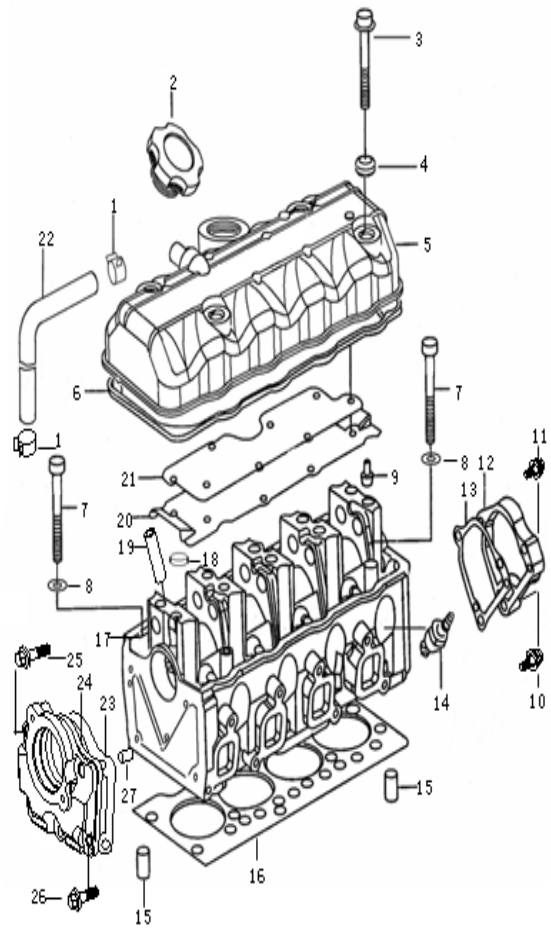						23		462-1000123D	前端盖密封垫 GASKET-CYLINDER FRONT COVER				S			S	S	S		S	S	S	S			1		13
						24		462-1000128D	气缸盖前端盖 FRONT COVER-CYLINDER HEAD				S			S	S	S		S	S	S	S			1		13
						27		462-1000122D	前端盖定位销 FRONT COVER PIN-DOWEL				S			S	S	S		S	S	S	S			2		

1316
CYLINDER HEAD（CARBURETOR I）
气缸盖
(462化油器 I)

缩略语	车型	
	•：COMMON（共用）	S：Standard equipment(标配)
	O：Option equipment(选配)	A：为适应地区法规要求而特别配置

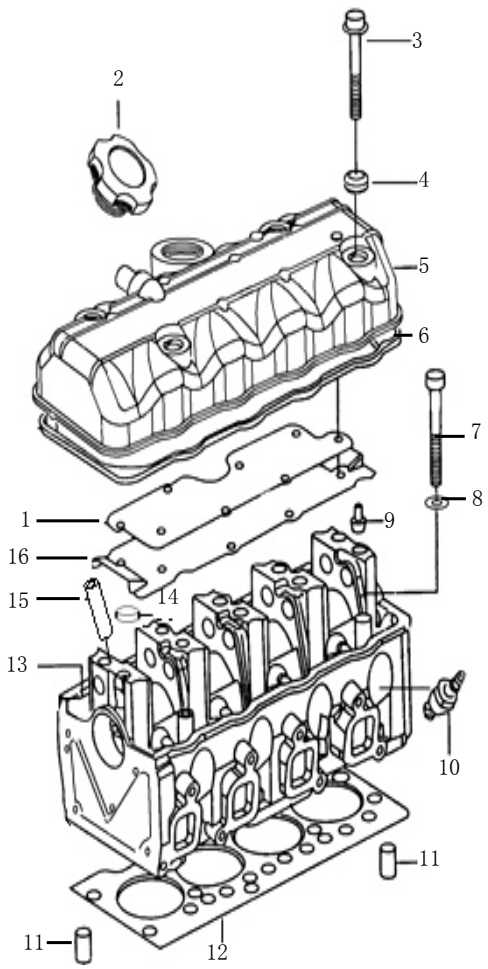

NO.序号	ICT	PARTNO. 零部件件号	PART NAME 零部件名称	PNC零件控制代码 车型 6320	6330	6330Bi1	6330Ei1	6360Bi1	6360Bi3	6360Ei1	6360Ei3	6363	6360FV	6360EV	6365	6358E	6358C	PART USAGE 零件 OPTION 选项	L/R 左/右	QTY 数量	VIN FROM 从开始/到TO	工时
1		462-1003063D	气缸盖罩纸垫 PAPER WASHER-CYLINDER HEAD COVER	S	S															1		
2		462-1003052DA	加油口盖总成 COVER ASM-F/TNK VENT VLV ASSEMBLY	S	S															1		
3		462-1000059D	气缸盖罩螺栓 BOLT-CYLINDER HEAD COVER	S	S															4		
5		LJ-1003051	气缸盖罩 COVER-CYLINDER HEAD	S	S															1		2
6		462-1003064DA	气缸盖罩密封垫 GASKET-CYLINDER HEAD COVER	S	S															1		2
7		462-1000031D	气缸盖连接螺栓 JOINT BOLT-CYLINDER HEAD	S	S															10		
10		462-3707950	火花塞 SPARK PLUG	S	S															4		0.5
11		462-1000028D	气缸盖定位销 CYLINDER HEAD PIN-DOWEL	S	S															2		
12		462-1003070D	气缸垫总成 GASKET-CYLINDER HEAD A	S	S															1		16
14		462-1003016D	气缸盖碗形堵塞 BOWL PLUG-CYLINDER HEAD	S	S															4		2
15		462-1003013D	气门导管 GUIDE-VALVE	S	S															8		25
16		462-1003062D	盖板 COVER BOARD	S	S															1		

1317 CYLINDER HEAD（CARBURETOR II）气缸盖（462化油器 II）	缩略语	车型 •：COMMON（共用）	S：Standard equipment（标配）	O：Option equipment（选配）	A：为适应地区法规要求而特别配置

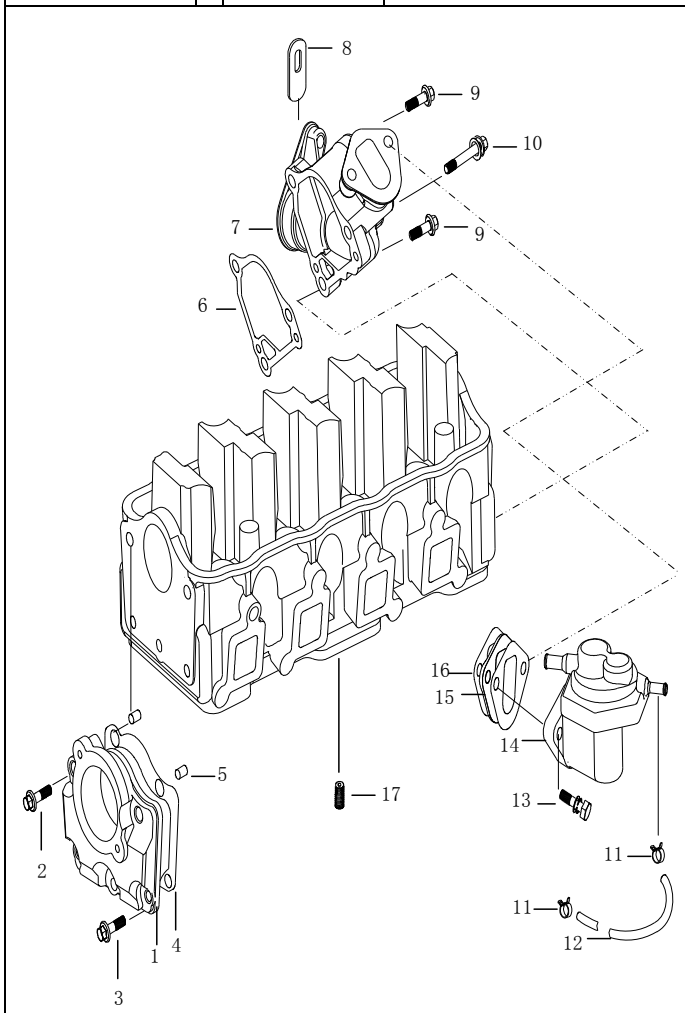

NO.序号	ICT	PARTNO. 零部件件号	PART NAME 零部件名称	PNC零件控制代码 车型 6320	6330	6330Bi1	6330Ei1	6360Bi1	6360Bi3	6360Ei1	6360Ei3	6363	6360FV	6360EV	6365	6358E	6358C	PART USAGE 零件 OPTION 选项	L/R 左/右	QTY 数量	VIN FROM 从开始/到TO	工时
1		462-1000128D	气缸盖前端盖 FRONT COVER-CYLINDER HEAD	S	S															1		13
4		462-1000123D	前端盖密封垫 GASKET-CYLINDER FRONT COVER	S	S															1		13
5		462-1000122D	前端盖定位销 FRONT COVER PIN-DOWEL	S	S															2		
6		462-1000035D	分电器座密封垫 GASKET-DISYRIBUTOR CASE	S	S															1		4
7		462-1000038D	分电器座 DISYRIBUTOR CASE	S	S															1		4
12		462-1000034DB	汽油泵出油管 EXHAUST PIPE-FUEL PUMP	S	S															1		
14		462-1106010D	汽油泵总成 FULE PUMP A	S	S															1		2
15		462-1000037D	汽油泵绝热垫 ISOLATE HEAT-FUEL PUMP	S	S															1		1
16		462-1000036D	汽油泵密封垫 GASKET-FUEL PUMP CASE	S	S															2		1

1318 CYLINDER HEAD（CARBURETOR I）气缸盖（465化油器 I）	缩略语	车型		NO.序号	ICT	PARTNO. 零部件件号	PART NAME 零部件名称	PNC零件控制代码 车型													PART USAGE 零件				
		•：COMMON（共用）	S：Standard equipment（标配）					6320	6330	6330Bi1	6330Ei1	6360Bi1	6360Bi3	6360Ei1	6360Ei3	6363	6360FV	6360EV	6365	6358E	6358C	OPTION 选项	L/R 左/右	QTY 数量	VIN FROM 从开始/到TO	工时
		O：Option equipment（选配）	A：为适应地区法规要求而特别配置																						
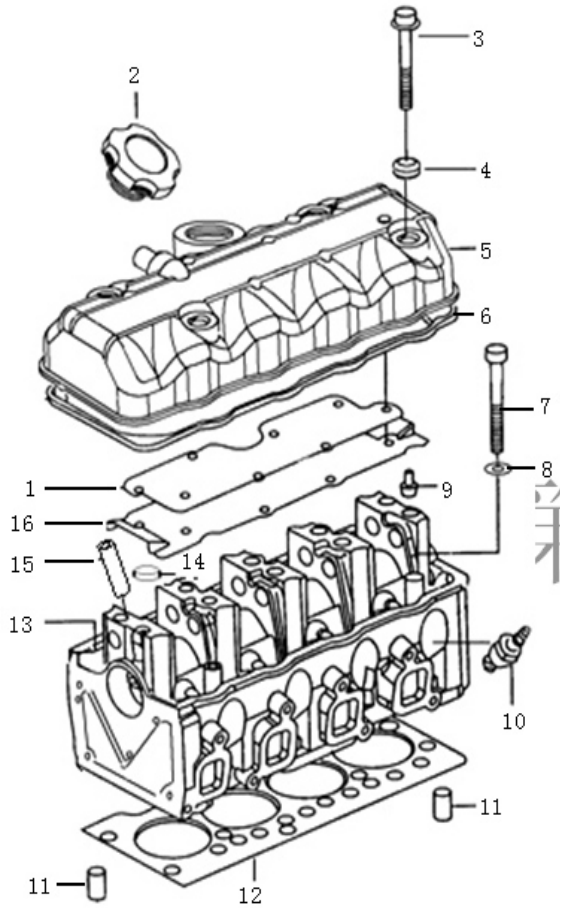				1		462-1003063D	气缸盖罩纸垫 PAPER WASHER-CYLINDER HEAD COVER	S	S															1		
				2		462-1003052DA	加油口盖总成 COVER ASM-F/TNK VENT VLV ASSEMBLY	S	S															1		
				3		462-1000059D	气缸盖罩螺栓 BOLT-CYLINDER HEAD COVER	S	S															4		
				5		LJ-1003051	气缸盖罩 COVER-CYLINDER HEAD	S	S															1		2
				6		462-1003064DA	气缸盖罩密封垫 GASKET-CYLINDER HEAD COVER	S	S															1		2
				7		462-1000031D	气缸盖连接螺栓 JOINT BOLT-CYLINDER HEAD	S	S															10		
				10		462-3707950	火花塞 SPARK PLUG	S	S															4		0.5
				11		462-1000028D	气缸盖定位销 CYLINDER HEAD PIN-DOWEL	S	S															2		
				12		465-1003070	气缸垫总成 GASKET-CYLINDER HEAD A	S	S															1		16
				13		465QE1-1003010	气缸盖 CTLINDER HEAD	S	S															1		26
				14		462-1003016D	气缸盖碗形堵塞 BOWL PLUG-CYLINDER HEAD	S	S															4		2
				15		462-1003013D	气门导管 GUIDE-VALVE	S	S															8		25
				16		462-1003062D	盖板 COVER BOARD	S	S															1		
		车型						PNC零件控制代码														PART USAGE 零件				

1319 CYLINDER HEAD（CARBURETOR II）气缸盖（465化油器 II）	缩略语	•：COMMON（共用） O：Option equipment（选配）	S：Standard equipment（标配） A：为适应地区法规要求而特别配置

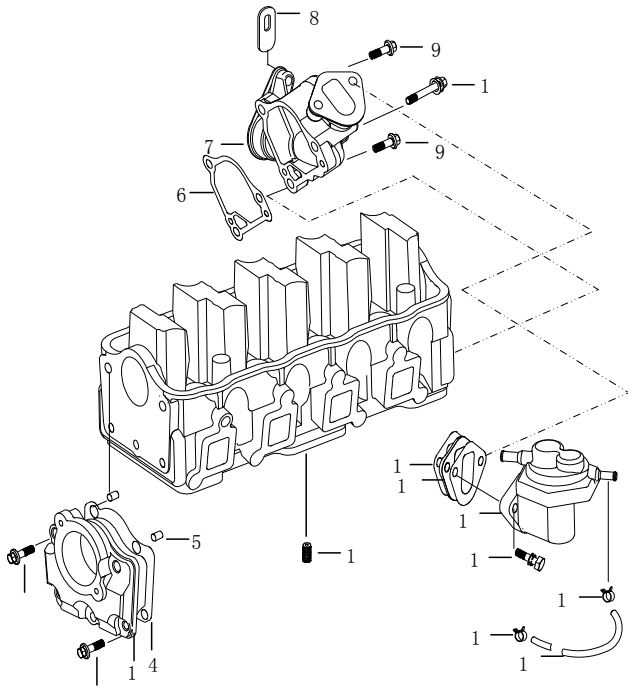

NO.序号	ICT	PARTNO.零部件件号	PART NAME零部件名称	6320	6330	6330Bi1	6330Ei1	6360Bi1	6360Bi3	6360Ei1	6360Ei3	6363	6360FV	6360EV	6365	6358E	6358C	OPTION选项	L/R左/右	QTY数量	VIN FROM从开始/到TO	工时
1		462-1000128D	气缸盖前端盖 FRONT COVER-CYLINDER HEAD	S	S															1		13
4		462-1000123D	前端盖密封垫 GASKET-CYLINDER FRONT COVER	S	S															1		13
5		462-1000122D	前端盖定位销 FRONT COVER PIN-DOWEL	S	S															2		
6		462-1000035D	分电器座密封垫 GASKET-DISYRIBUTOR CASE	S	S															1		4
7		462-1000038D	分电器座 DISYRIBUTOR CASE	S	S															1		4
12		462-1000034DB	汽油泵出油管 EXHAUST PIPE-FUEL PUMP	S	S															1		1
14		462-1106010D	汽油泵总成 FULE PUMP A	S	S															1		2
15		462-1000037D	汽油泵绝热垫 ISOLATE HEAT-FUEL PUMP	S	S															1		1
16		462-1000036D	汽油泵密封垫 GASKET-FUEL PUMP CASE	S	S															2		1
17		462-1000121D	油孔螺钉 SCREW-OIL HOLE	S	S															1		

1320 CAMSHAFT 凸轮轴 (462)	缩略语	车型		NO.序号	ICT	PARTNO. 零部件件号	PART NAME 零部件名称	PNC零件控制代码 车型													PART USAGE 零件				
		•: COMMON (共用)	S: Standard equipment(标配)					6320	6330	6330Bi1	6330Ei1	6360Bi1	6360Bi3	6360Ei1	6360Ei3	6363	6360FV	6360EV	6365	6358E	6358C	OPTION 选项	L/R 左/右	QTY 数量	VIN FROM 从开始/到TO	工时
		O: Option equipment(选配)	A: 为适应地区法规要求而特别配置																						
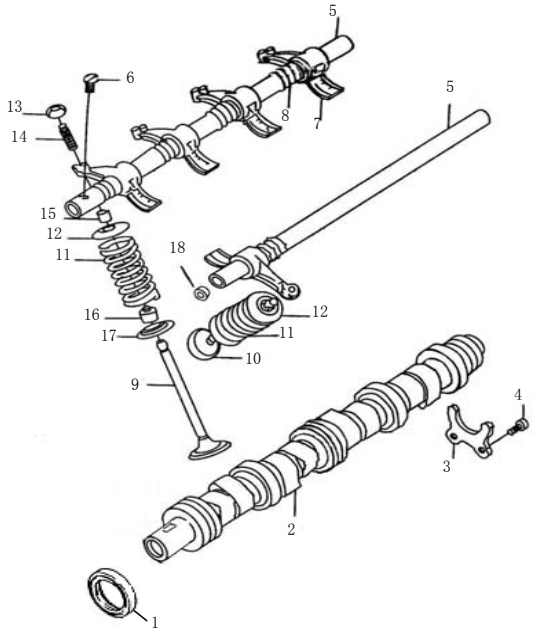				1		462-1000124D	凸轮轴前油封总成 CASE-CAMSHAFT COMP FRONT SEAL			S		S	S				S							1		15
				2		462QE1-1006013D	凸轮轴 CAMSHAFT COMP			S		S	S				S							1		2
				3		462-1000129D	PALATE-CAMSHAFT THRUST 凸轮轴止推板			S		S	S				S							1		5
				5		462-1007045D	摇臂轴 SHAFT-ROCKER ARM			S		S	S				S							2		8
				6		462-1007074D	摇臂轴沉头螺钉 DEEP HEAD BOLT-ROCKER ARM SHAFT			S		S	S				S							10		
				7		462-1007026D	摇臂 ROCKER ARM			S		S	S				S							8		8
				8		462-1007035D	摇臂轴弹簧 SPRING-ROCKER ARM SHAFT			S		S	S				S							8		8
				9		462-1007033YS	进气门（宜山） VALVE-INTAKE			S		S	S				S							4		25
				9		462-1007033DA	进气门 VALVE-INTAKE			S		S	S				S							4		25
				10		462-1007032YS	排气门（宜山） VALVE-EXHAUST			S		S	S				S							4		25
				10		462-1007032DA	排气门 VALVE-EXHAUST			S		S	S				S							4		25
				11		462-1007030D	气门弹簧 SPRING-VALVE			S		S	S				S							8		2
				12		462-1007029D	气门弹簧座 SEAT-VALVE SPRING			S		S	S				S							8		2
				14		462-1007027D/46D	摇臂调整螺钉及母 SCREW-ROCKER ARM ADJUSTING			S		S	S				S							8		
				15		462-1007028DA	气门锥形锁块 LOCK BLOCK-VALVE TAPER			S		S	S				S							16		2
				16		462-1007022D	气门油封总成 SEAL SET-VALVEE			S		S	S				S							8		2
				17		462-1007021D	气门弹簧底座 BASE-VALVE SPRING			S		S	S				S							8		2
				18		462-1007044D	摇臂轴锥形螺塞 PLUG-ROCKER ARM			S		S	S				S							4		

1321 CAMSHAFT 凸轮轴 (465)	缩略语	车型 •: COMMON (共用)	S: Standard equipment(标配)	车型 O: Option equipment(选配)	A: 为适应地区法规要求而特别配置

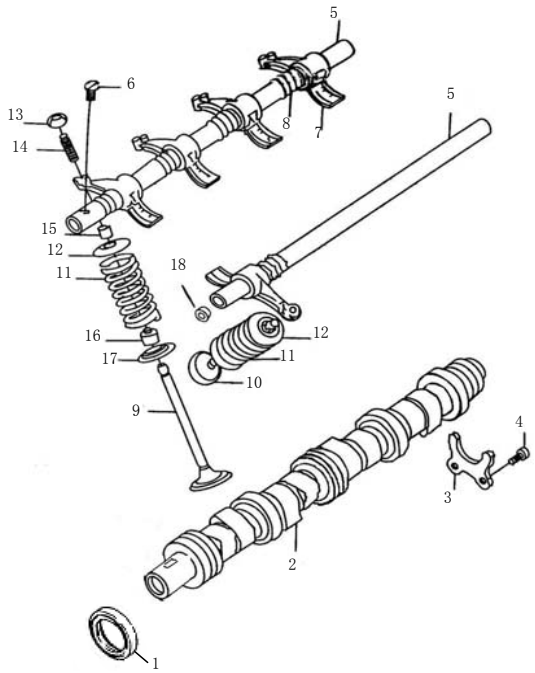

NO.序号	ICT	PARTNO. 零部件件号	PART NAME 零部件名称	6320	6330	6330Bi1	6330Ei1	6360Bi1	6360Bi3	6360Ei1	6360Ei3	6363	6360FV	6360EV	6365	6358E	6358C	OPTION 选项	L/R 左/右	QTY 数量	VIN FROM 从开始/到TO	工时
1		462-1000124D	凸轮轴前油封总成 CASE-CAMSHAFT COMP FRONT SEAL				S			S	S	S		S	S	S	S			1		15
2		465QE1-1006013	凸轮轴 CAMSHAFT COMP				S			S	S			S		S				1		2
2		1006010-E1	凸轮轴总成（宗申） CAMSHAFT				S			S										1		2
2		465-1AE1-1006013	凸轮轴 CAMSHAFT COMP									S			S		S			1		
2		465-1AE6-1006010	凸轮轴 CAMSHAFT COMP							S						S	S			1		
3		462-1000129D	PALATE-CAMSHAFT THRUST 凸轮轴止推板				S			S	S	S		S	S	S	S			1		5
5		462-1007045D	摇臂轴 SHAFT-ROCKER ARM				S			S	S	S		S	S	S	S			2		8
6		462-1007074D	摇臂轴沉头螺钉 DEEP HEAD BOLT-ROCKER ARM SHAFT				S			S	S	S		S	S	S	S			10		
7		462-1007026D	摇臂 ROCKER ARM				S			S	S	S		S	S	S	S			8		8
8		462-1007035D	摇臂轴弹簧 SPRING-ROCKER ARM SHAFT				S			S	S	S		S	S	S	S			8		8
9		462-1007033YS	进气门（宜山） VALVE-INTAKE				S			S	S	S		S	S	S	S			4		25
9		462-1007033DA	进气门 VALVE-INTAKE				S			S	S	S		S	S	S	S			4		25
10		462-1007032YS	排气门（宜山） VALVE-EXHAUST				S			S	S	S		S	S	S	S			4		25
10		462-1007032DA	排气门 VALVE-EXHAUST				S			S	S	S		S	S	S	S			4		25
11		462-1007030D	气门弹簧 SPRING-VALVE				S			S	S	S		S	S	S	S			8		2
12		462-1007029D	气门弹簧座 SEAT-VALVE SPRING				S			S	S	S		S	S	S	S			8		2
14		462-1007027D/46D	摇臂调整螺钉及母 SCREW-ROCKER ARM ADJUSTING				S			S	S	S		S	S	S	S			8		
15		462-1007028DA	气门锥形锁块 LOCK BLOCK-VALVE TAPER				S			S	S	S		S	S	S	S			16		2
16		462-1007022D	气门油封总成 SEAL SET-VALVEE				S			S	S	S		S	S	S	S			8		2
17		462-1007021D	气门弹簧底座 BASE-VALVE SPRING				S			S	S	S		S	S	S	S			8		2
18		462-1007044D	摇臂轴锥形螺塞 PLUG-ROCKER ARM				S			S	S	S		S	S	S	S			4		

1323
CAMSHAFT（CARBURETOR）
凸轮轴
（462化油器）

缩略语	车型	
	•：COMMON（共用）	S：Standard equipment（标配）
	O：Option equipment（选配）	A：为适应地区法规要求而特别配置

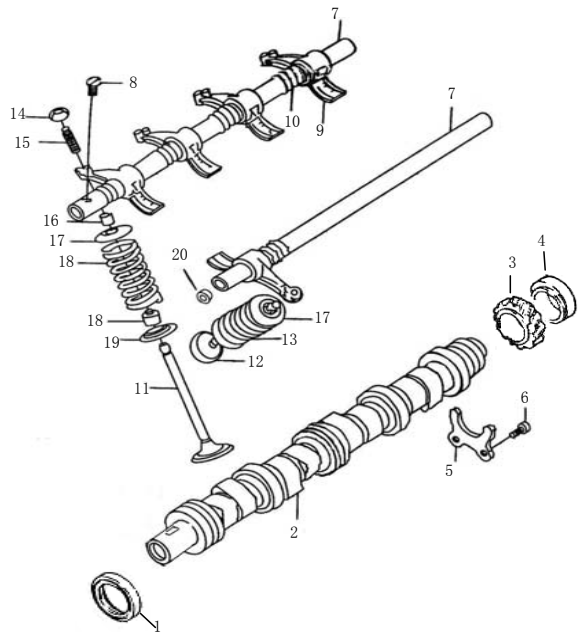

NO.序号	ICT	PARTNO.零部件件号	PART NAME 零部件名称	PNC零件控制代码 车型 6320	6330	6330Bi1	6330Ei1	6360Bi1	6360Bi3	6360Ei1	6360Ei3	6363	6360FV	6360EV	6365	6358E	6358C	OPTION 选项	L/R 左/右	QTY 数量	VIN FROM 从开始/到TO	工时
1		462-1000124D	凸轮轴前油封总成 CASE-CAMSHAFT COMP FRONT SEAL	S	S															1		15
2		462-1006010D	凸轮轴总成 CAMSHAFT COMP	S	S															1		2
5		462-1000129D	凸轮轴止推板 PALATE-CAMSHAFT THRUST	S	S															1		5
6		462-1003206	十字槽沉头螺钉 DEEP HEAD BOLT-CROSS TROUGH	S	S															2		
7		462-1007045D	摇臂轴 SHAFT-ROCKER ARM	S	S															2		8
8		462-1007074D	摇臂轴沉头螺钉 DEEP HEAD BOLT-ROCKER ARM SHAFT	S	S															10		
9		462-1007026D	摇臂 ROCKER ARM	S	S															8		8
10		462-1007035D	摇臂轴弹簧 SPRING-ROCKER ARM SHAFT	S	S															8		8
11		462-1007033YS	进气门 VALVE-INTAKE	S	S															4		25
12		462-1007032YS	排气门 VALVE-EXHAUST	S	S															4		25
13		462-1007030D	气门弹簧 SPRING-VALVE	S	S															8		2
15		462-1007027D/46D	摇臂调整螺钉及母 SCREW-ROCKER ARM ADJUSTING	S	S															8		
16		462-1007028DA	气门锥形锁块 LOCK BLOCK-VALVE TAPER	S	S															16		2
17		462-1007029D	气门弹簧座 BASE-VALVE SPRING	S	S															8		2
18		462-1007022D	气门油封总成 SEAL SET-VALVEE	S	S															8		2
19		462-1007021D	气门弹簧底座 BASE-VALVE SPRING	S	S															8		2
20		462-1007044D	摇臂轴锥形螺塞 PLUG-ROCKER ARM	S	S															4		

1324
CAMSHAFT（CARBURETOR）
凸轮轴
（465化油器）

缩略语	车型	
	•：COMMON（共用）	S：Standard equipment（标配）
	O：Option equipment（选配）	A：为适应地区法规要求而特别配置

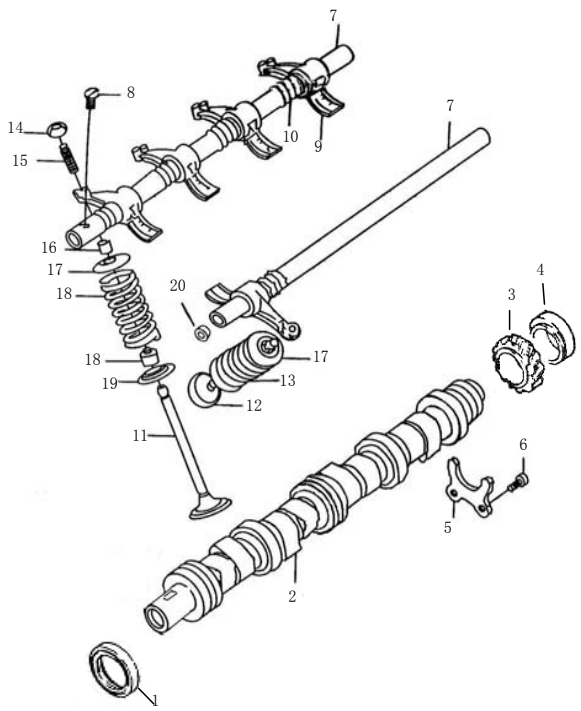

NO.序号	ICT	PARTNO. 零部件件号	PART NAME 零部件名称	PNC零件控制代码 车型 6320	6330	6330Bi1	6330Ei1	6360Bi1	6360Bi3	6360Ei1	6360Ei3	6363	6360FV	6360EV	6365	6358E	6358C	PART USAGE 零件 OPTION 选项	L/R 左/右	QTY 数量	VIN FROM 从开始/到TO	工时
1		462-1000124D	凸轮轴前油封总成 CASE-CAMSHAFT COMP FRONT SEAL	S	S															1		15
2		465-1006010	凸轮轴 CAMSHAFT COMP	S	S															1		2
5		462-1000129D	凸轮轴止推板 PALATE-CAMSHAFT THRUST	S	S															1		5
6		462-1003206	十字槽沉头螺钉 DEEP HEAD BOLT-CROSS TROUGH	S	S															2		
7		462-1007045D	摇臂轴 SHAFT-ROCKER ARM	S	S															2		8
8		462-1007074D	摇臂轴沉头螺钉 DEEP HEAD BOLT-ROCKER ARM SHAFT	S	S															10		
9		462-1007026D	摇臂 ROCKER ARM	S	S															8		8
10		462-1007035D	摇臂轴弹簧 SPRING-ROCKER ARM SHAFT	S	S															8		8
11		462-1007033YS	进气门 VALVE-INTAKE	S	S															4		25
12		462-1007032YS	排气门 VALVE-EXHAUST	S	S															4		25
13		462-1007030D	气门弹簧 SPRING-VALVE	S	S															8		2
14		462-1007029D	气门摇臂调整螺母 NUT- VALVE ROCKER ARM ADJUSTING	S	S															8		2
15		462-1007027D/46D	摇臂调整螺钉及母 SCREW-ROCKER ARM ADJUSTING	S	S															8		
16		462-1007028DA	气门锥形锁块 LOCK BLOCK-VALVE TAPER	S	S															16		2
17		462-1007028DA	气门弹簧座 SEAT-VALVE SPRING	S	S															8		2
18		462-1007022D	气门油封总成 SEAL SET-VALVEE	S	S															8		2
19		462-1007021D	气门弹簧底座 BASE-VALVE SPRING	S	S															8		2
20		462-1007044D	摇臂轴锥形螺塞 PLUG-ROCKER ARM	S	S															4		

1330 TIMING DRIVE UNIT 正时传动组件 (462)	缩略语	车型 •: COMMON (共用)	S: Standard equipment(标配)	车型 O: Option equipment(选配)	A: 为适应地区法规要求而特别配置

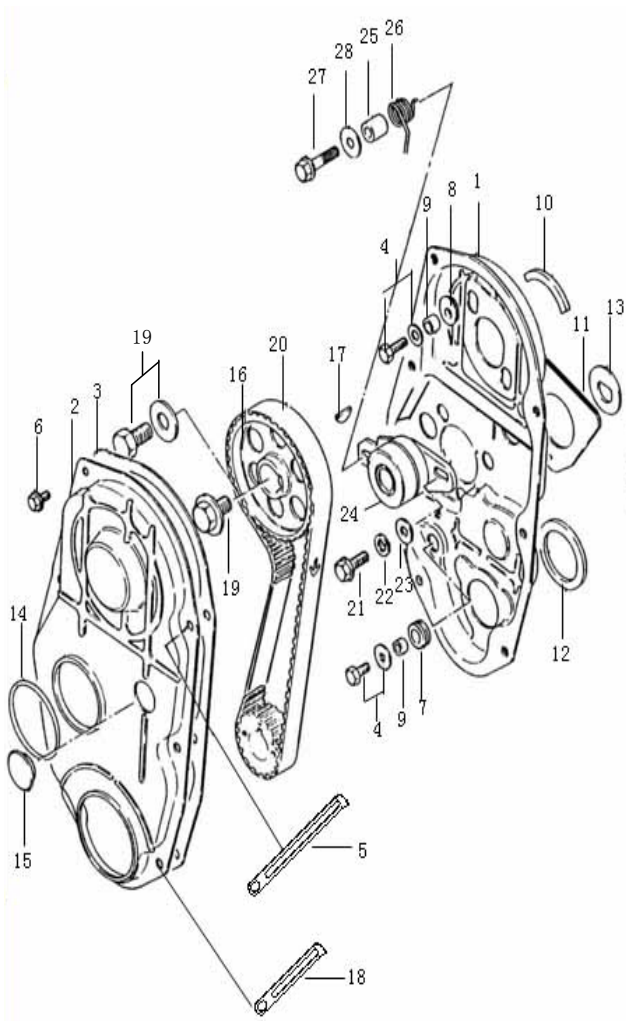

NO.序号	ICT	PARTNO. 零部件件号	PART NAME 零部件名称	6320	6330	6330Bi1	6330Ei1	6360Bi1	6360Bi3	6360Ei1	6360Ei3	6363	6360FV	6360EV	6365	6358E	6358C	OPTION 选项	L/R 左/右	QTY 数量	VIN FROM 从开始/到TO	工时
				PNC零件控制代码 车型														PART USAGE 零件				
1		462-1022015D	后罩壳焊接总成 COVER JOINTING I/S			S		S	S				S							1		12
2		462-1023011D	前罩壳 FRONT COVER			S		S	S				S							1		8
3		462-1000029D	前后罩壳橡胶密封垫 RUBBER SEAL-FRONT/REAR COVER			S		S	S				S							1		
6		462-1000081D	气缸盖罩盖板带肩螺栓 HEXAGON FLANGE BOLT			S		S	S				S							6		
7		462-1022014D	后罩壳橡胶圆垫圈 GROMMET-BACK COVER			S		S	S				S							2		
8		462-1022012D	后罩壳橡胶垫圈 GROMMET-BACK COVER			S		S	S				S							2		
10		462-1022011D	海绵胶垫 GLUE GASKET-SPONGE			S		S	S				S							2		
11		462-1022019D	海绵胶垫 GLUE GASKET-SPONGE			S		S	S				S							1		
12		462-1022020D	海绵胶垫圈 GLUE WASHER-SPONGE			S		S	S				S							1		
13		462-1022018D	海绵胶垫圈 GLUE WASHER-SPONGE			S		S	S				S							1		
15		462-1023012D	前罩壳窗盖 WINDOW COVER-FRONT COVER			S		S	S				S							1		
16		462-1000101D	凸轮轴正时皮带轮 PULLEY-CAMSHAFT TIMMING BELT			S		S	S				S							1		12
17		462-1000048-00	键 KEY			S		S	S				S							1		2
19		Q1841225	凸轮轴皮带轮螺栓 M12×1.25×25 BOLT			S		S	S				S							1		
20		462-1000053D	正时皮带 BELT-TIMMING			S		S	S				S							1		1
24		462-1021010D	张紧轮总成 TENSIONER A			S		S	S				S							1		1
26		462-1000065D	扭簧 TORSION BAR			S		S	S				S							1		1

1331
TIMING DRIVE UNIT
正时传动组件
（465）

缩略语	车型	
	•：COMMON（共用）	S：Standard equipment（标配）
	O：Option equipment（选配）	A：为适应地区法规要求而特别配置

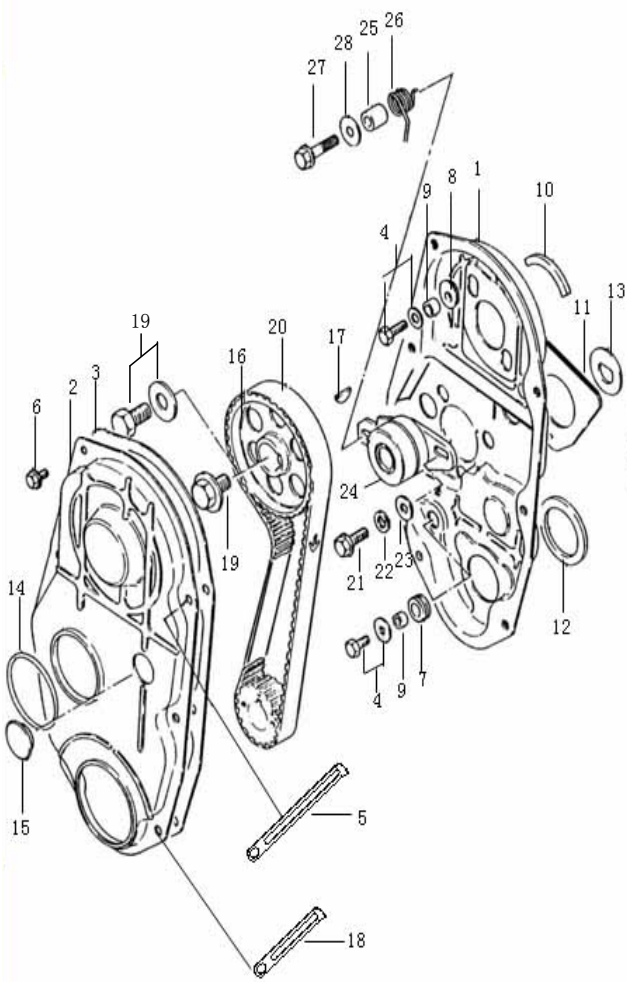

NO.序号	ICT	PARTNO. 零部件件号	PART NAME 零部件名称	PNC零件控制代码 车型 6320	6330	6330Bi1	6330Ei1	6360Bi1	6360Bi3	6360Ei1	6360Ei3	6363	6360FV	6360EV	6365	6358E	6358C	PART USAGE 零件 OPTION 选项	L/R 左/右	QTY 数量	VIN FROM 从开始/到TO	工时
1		462-1022015D	后罩壳焊接总成 COVER JOINTING I/S				S			S	S			S		S				1		12
1		465-1A-1022015	后罩壳焊接总成 COVER JOINTING I/S									S			S		S			1		
2		462-1023011D	前罩壳 FRONT COVER				S			S	S			S		S				1		8
3		462-1000029D	前后罩壳橡胶密封垫 RUBBER SEAL-FRONT/REAR COVER				S			S	S			S		S				1		
3		465-1A-1000029	前后罩壳橡胶密封垫 RUBBER SEAL-FRONT/REAR COVER									S			S		S			1		
6		462-1000081D	气缸盖罩盖板带肩螺栓 HEXAGON FLANGE BOLT				S			S	S	S		S	S	S	S			6		
7		462-1022014D	后罩壳橡胶圆垫圈 GROMMET-BACK COVER				S			S	S	S		S	S	S	S			2		
8		462-1022012D	后罩壳橡胶 垫圈 GROMMET-BACK COVER				S			S	S	S		S	S	S	S			2		
10		462-1022011D	海绵胶垫 GLUE GASKET-SPONGE				S			S	S	S		S	S	S	S			2		
11		462-1022019D	海绵胶垫 GLUE GASKET-SPONGE				S			S	S	S		S	S	S	S			1		
12		462-1022020D	海绵胶垫圈 GLUE WASHER-SPONGE				S			S	S	S		S	S	S	S			1		
13		462-1022018D	海绵胶垫圈 GLUE WASHER-SPONGE				S			S	S	S		S	S	S	S			1		
15		462-1023012D	前罩壳窗盖 WINDOW COVER-FRONT COVER				S			S	S	S		S	S	S	S			1		
16		465-1000101	凸轮轴正时皮带轮 PULLEY-CAMSHAFT TIMMING BELT				S			S	S			S		S				1		12
16		465-1A-1000101	凸轮轴正时皮带轮 PULLEY-CAMSHAFT TIMMING BELT									S			S		S			1		12
16		1000101	凸轮轴正时皮带轮 PULLEY-CAMSHAFT TIMMING BELT							S										1		12
17		462-1000048-00	键 5×19 KEY				S			S	S	S		S	S	S	S			1		2
19		Q1841225	凸轮轴皮带轮螺栓 M12×1.25×25 BOLT				S			S	S	S		S	S	S	S			1		2
20		465-1000053	正时皮带 BELT-TIMMING				S			S	S			S		S				1		1
20		1000053	正时皮带（宗申） BELT-TIMMING				S			S				S		S				1		1
20		465-1A-1000053	正时皮带 BELT-TIMMING									S			S		S			1		1
24		462-1021010D	张紧轮总成 TENSIONER A				S			S	S	S		S	S	S	S			1		1
26		462-1000065D	扭簧 TORSION BAR				S			S	S	S		S	S	S	S			1		1

1410
FUEL EJECT SET PARTS
燃油喷射装置

缩略语	车型	
	•: COMMON (共用)	S: Standard equipment(标配)
	O: Option equipment(选配)	A: 为适应地区法规要求而特别配置

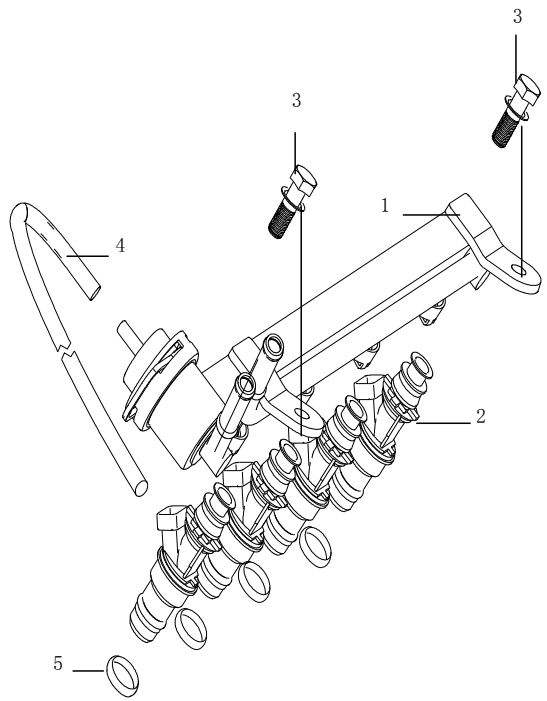

NO.序号	ICT	PARTNO. 零部件件号	PART NAME 零部件名称	PNC零件控制代码 车型 6320	6330	6330Bi1	6330Ei1	6360Bi1	6360Bi3	6360Ei1	6360Ei3	6363	6360FV	6360EV	6365	6358E	6358C	OPTION 选项	L/R 左/右	QTY 数量	VIN FROM 从开始/到TO	工时
1		17203634	燃油导轨总成 RALL A1-FUEL			S	S	S		S		S								1		3
1		9003829	燃油导轨总成 RALL A2-FUEL					S		S		S								1		
1		01D44644X01	燃油导轨总成 RALL A3-FUEL						S		S									1	2005-8-1	5
1		9001790	燃油导轨总成 RALL A3-FUEL													S				1		3
1		24520503	燃油导轨总成 RALL A3-FUEL														S			1		3
2		25360875	喷油器总成 INJECTOR A1-FUEL A					S		S		S								4		3
2		25335146	喷油器总成 INJECTOR A2-FUEL A					S		S		S								4		
2		01R42997R01-PJ	喷油器总成 INJECTOR A3-FUEL A						S		S									4		3
2		9037396	喷油器总成 INJECTOR A3-FUEL A													S				1		3
2		9053573	喷油器总成 INJECTOR A3-FUEL A														S			1		3
5		32R44447U01-PJ	顶部O型圈						S		S									4		
5		32R44448U01-PJ	底部O型圈						S		S									4		
5		32R44449U01-PJ	缓冲垫						S		S									4		
6		25352275	油压调节器 OIL PRESS ADJUSTEOR					S		S		S	S	S	S					1		

1413
CARBURETOR PARTS
化油器部件
(462)

缩略语	车型	
	•: COMMON (共用)	S: Standard equipment(标配)
	O: Option equipment(选配)	A: 为适应地区法规要求而特别配置

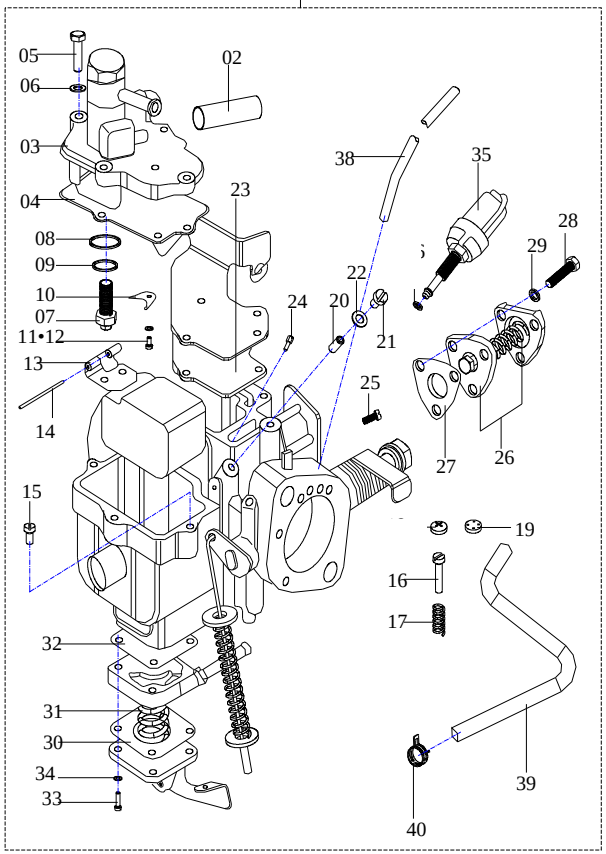

NO. 序号	ICT	PARTNO. 零部件件号	PART NAME 零部件名称	PNC零件控制代码 车型 6320	6330	6330Bi1	6330Ei1	6360Bi1	6360Bi3	6360Ei1	6360Ei3	6363	6360FV	6360EV	6365	6358E	6358C	PART USAGE 零件 OPTION 选项	L/R 左/右	QTY 数量	VIN FROM 从开始/到TO	工时
		462-1107010-00	化油器修理包	S	S															1		
35		462-1107150	电磁阀 ELECTROMAGNETISM VALVE	S	S															1		1
38		462-1000046DA	真空连接管 VACUUM JOINT PIPE	S	S															1		
39		462-1000034DB	化油器回油管 RETURN VITTA-CARBURETOR	S	S															1		1

1414
CARBURETOR PARTS
化油器部件
(465)

缩略语	车型	
	•：COMMON (共用)	S：Standard equipment(标配)
	O：Option equipment(选配)	A：为适应地区法规要求而特别配置

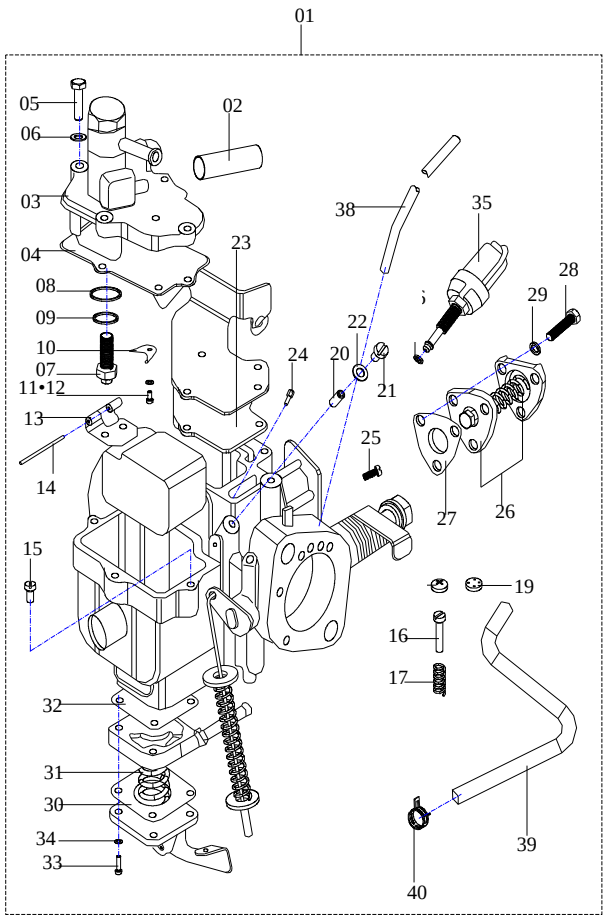

NO.序号	ICT	PARTNO. 零部件件号	PART NAME 零部件名称	PNC零件控制代码 车型 6320	6330	6330Bi1	6330Ei1	6360Bi1	6360Bi3	6360Ei1	6360Ei3	6363	6360FV	6360EV	6365	6358E	6358C	PART USAGE 零件 OPTION 选项	L/R 左/右	QTY 数量	VIN FROM 从开始/到TO	工时
1		465-1107010A	化油器总成(长春产进口机型用) CARBURETOR A	S	S															1		3
1		465-1107010DS	化油器总成(带怠速装置空调车用) CARBURETOR A	S	S															1		3
		465-1000022A	化油器纸垫（配长春化油器）	S	S															1		
		465-1000023A	化油器隔垫垫（配长春化油器）	S	S															1		
35		462-1107150	电磁阀 ELECTROMAGNETISM VALVE	S	S															1		1
38		462-1000046DA	真空连接管 VACUUM JOINT PIPE	S	S															1		
39		462-1000034DB	化油器回油管 RETURN VITTA-CARBURETOR	S	S															1		1

1520 THERMOSTAT AND INTAKE MANIFOLD 调温器及进气歧管（462）	缩略语	车型	
		•：COMMON（共用）	S：Standard equipment（标配）
		O：Option equipment（选配）	A：为适应地区法规要求而特别配置

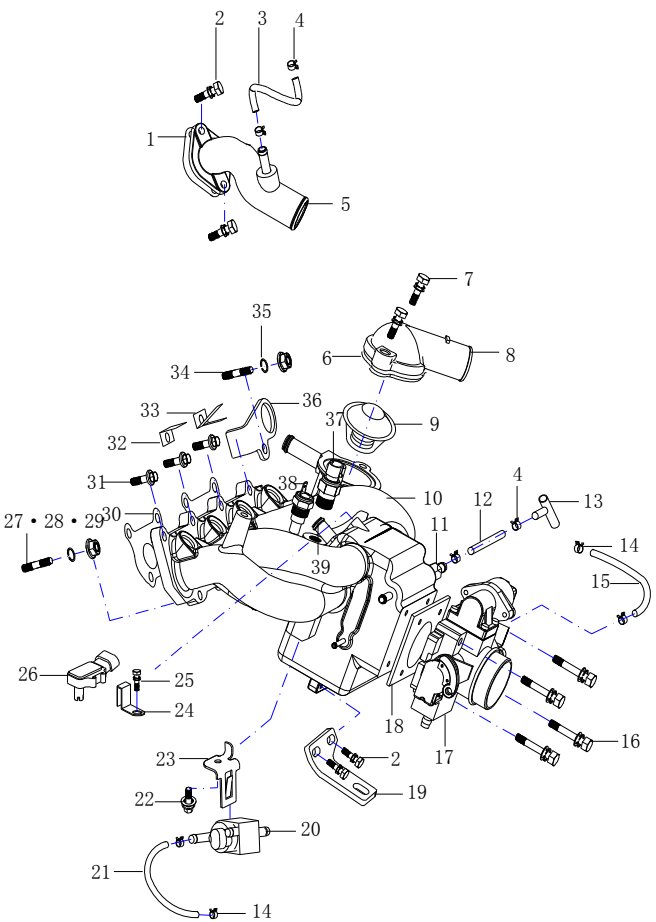

NO.序号	ICT	PARTNO. 零部件件号	PART NAME 零部件名称	PNC零件控制代码 车型 6320	6330	6330Bi1	6330Ei1	6360Bi1	6360Bi3	6360Ei1	6360Ei3	6363	6360FV	6360EV	6365	6358E	6358C	PART USAGE 零件 OPTION 选项	L/R 左/右	QTY 数量	VIN FROM 从开始/到TO	工时
1		462-1000025D	进水管密封垫 SEAL			S		S	S				S							1		1
3		462-1000043DA	回水橡胶软管 RUBBER HOSE			S		S	S				S							1		
5		462-1303010D	进水管总成 STANZA WATER IN A			S		S	S				S							1		1
6		462-1008031D	调温器盖密封垫 SEAL-THERMOSTAT CAP			S		S	S				S							1		1
8		462-1008029D	调温器盖 CAP-THERMOSTAT			S		S	S				S							1		1
9		462-1306010D	调温器总成 THERMOSTAT A			S		S	S				S							1		1
10		6330Bi1-1451116	进气岐管组件 MANIFOLD SET A-INTAKE			S	S	S		S		S								1		4
10		9003841	进气岐管组件 MANIFOLD SET A-INTAKE					S		S		S	S	S	S					1		
10		46D43753R01	进气岐管组件 MANIFOLD SET A-INTAKE						S		S									1		4
11		462-1008041D	PCV阀 PCV			S		S	S				S							1		1
12		462QE1-1003068D	PCV阀通气管 PCV PIPE A-EGR			S		S	S				S							1		0.5
13		462-1003065D	三通管 PIPE A-EGR EGR			S		S	S				S							1		
17		17200033	节流阀体总成 THROTTLE A			S	S	S		S		S								1		5
17		9003824	节流阀体总成 THROTTLE A					S		S		S	S	S	S					1		
17		01R42994R01	节流阀体总成 THROTTLE A						S		S									1		3
18		462QE1-1000022D	节气阀体密封垫 SEAL-THROTTLE			S	S	S		S		S	S	S	S					1		
18		462E3-1000022	节气阀体密封垫 SEAL-THROTTLE						S		S									1		
20		1997210	碳罐清洗电磁开关 SWITCH-CARBON CLANOUT ELECTROMAGNETISM			S	S	S		S		S								1		2
20		9003835	碳罐清洗电磁开关 SWITCH-CARBON CLANOUT ELECTROMAGNETISM					S		S		S	S	S	S					1		
26		28004403	进气压力传感器 MAP			S	S	S		S		S								1		3
26		9003816	进气压力/温度传感器 MAP					S		S		S	S	S	S					1		
26		6PP8100-CH	进气温度压力传感器 MTP						S		S									1		3

1520 THERMOSTAT AND INTAKE MANIFOLD 调温器及进气歧管（462）	缩略语	车型 •：COMMON（共用）	S：Standard equipment（标配）	O：Option equipment（选配）	A：为适应地区法规要求而特别配置

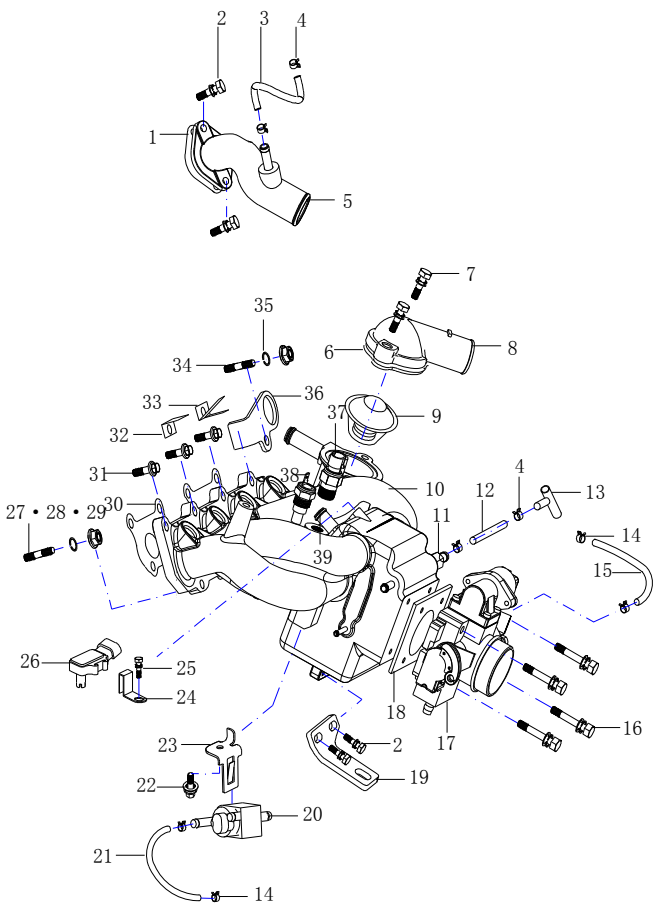

NO.序号	ICT	PARTNO. 零部件件号	PART NAME 零部件名称	6320	6330	6330Bi1	6330Ei1	6360Bi1	6360Bi3	6360Ei1	6360Ei3	6363	6360FV	6360EV	6365	6358E	6358C	OPTION 选项	L/R 左/右	QTY 数量	VIN FROM 从开始/到TO	工时
				PNC零件控制代码 车型														PART USAGE 零件				
37		9003819	冷却液温度传感器 ECT			S	S	S		S		S	S	S	S					1		3
37		01R43039R01	冷却液温度传感器 ECT						S		S											3
38		462-3808010D	水温传感器总成 WATER TEMPERATURE SENSOR	S	S	S	S	S	S	S	S	S	S	S	S	S	S			1		1
39		462E1-1008037	真空助力接头 TIE-IN -VACUUM AIDFORCE			S	S	S	S	S	S	S	S	S	S	S	S			1		
40		17059524	怠速控制调节器（德尔福） VALVE-IDLING CONTROL			S	S	S		S		S								1		
41		17106682	节气门位置传感器（德尔福） THROTTLE POSITION SENSOR			S	S	S		S		S								1		

1522
THERMOSTAT AND INTAKE MANIFOLD
调温器及进气歧管（465）

缩略语

车型

•：COMMON（共用）

S：Standard equipment（标配）

O：Option equipment（选配）

A：为适应地区法规要求而特别配置

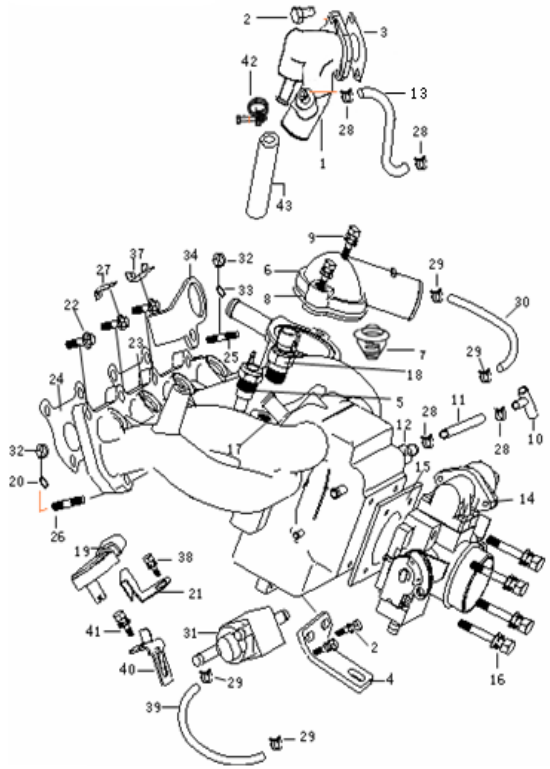

NO.序号	ICT	PARTNO. 零部件件号	PART NAME 零部件名称	6320	6330	6330Bi1	6330Ei1	6360Bi1	6360Bi3	6360Ei1	6360Ei3	6363	6360FV	6360EV	6365	6358E	6358C	OPTION 选项	L/R 左/右	QTY 数量	VIN FROM 从开始/到TO	工时
				PNC零件控制代码 车型														PART USAGE 零件				
1		465-1303010	进水管总成 STANZA WATER IN A				S			S	S	S		S	S	S	S			1		
3		462-1000025D	进水管密封垫 SEAL				S			S	S	S		S	S	S	S			1		1
5		465-3808010	水温传感器总成 WATER TEMPERATURE SENSOR				S			S	S	S		S	S	S	S			1		1
6		LJ465QE1-1000000	节温器及温控开关总成 CAP-THERMOSTAT							S		S						465		1	05-11-1 06-3-31	
6		462-1008029D	调温器盖 CAP-THERMOSTAT				S			S	S	S		S	S	S	S			1		1
7		462-1306010D	调温器总成 THERMOSTAT A				S			S	S	S		S	S	S	S			1		1
8		462-1008031D	调温器盖密封垫 SEAL-THERMOSTAT CA				S			S	S	S		S	S	S	S			1		1
10		462-1003065D	三通管 PIPE A-EGR EGR				S			S	S	S		S	S	S	S			1		
11		462QE1-1003068D	PCV阀通气管 PCV PIPE A-EGR				S			S	S	S		S	S	S	S			1		0.5
12		462-1008041D	PCV阀 PCV				S			S	S	S		S	S	S	S			1		1
13		462-1000043DA	回水橡胶软管 RUBBER HOSE				S			S	S	S		S	S	S	S			1		
14		17200033	节流阀体总成 THROTTLE A				S			S		S								1		5
14		9003824	节流阀体总成 THROTTLE A							S		S		S	S					1		
14		24516257	节流阀体总成 THROTTLE A													S				1		3
14		5497525	节流阀体总成 THROTTLE A														S			1		3
14		01R42994R01	节流阀体总成 THROTTLE A						S		S									1		3
15		462QE1-1000022D	节气阀体密封垫 SEAL-THROTTLE				S			S		S		S	S					1		
15		462E3-1000022	节气阀体密封垫 SEAL-THROTTLE						S		S									1		
17		462E1-1008037	真空助力接头 TIE-IN -VACUUM AIDFORCE				S			S	S	S		S	S	S	S			2		
18		01R43039R01	冷却液温度传感器 SENSOR-ENG COOL TEMP						S		S									1		3
18		9003819	冷却液温度传感器 SENSOR-ENG COOL TEMP				S			S		S		S	S					1		3
18		9003820	冷却液温度传感器 SENSOR-ENG COOL TEMP													S				1		3
18		5497530	冷却液温度传感器 SENSOR-ENG COOL TEMP														S			1		3
19		28004403	进气压力传感器 MAP				S			S		S								1		3

1522
THERMOSTAT AND INTAKE MANIFOLD
调温器及进气歧管（465）

缩略语	车型	
	•：COMMON（共用）	S：Standard equipment（标配）
	O：Option equipment（选配）	A：为适应地区法规要求而特别配置

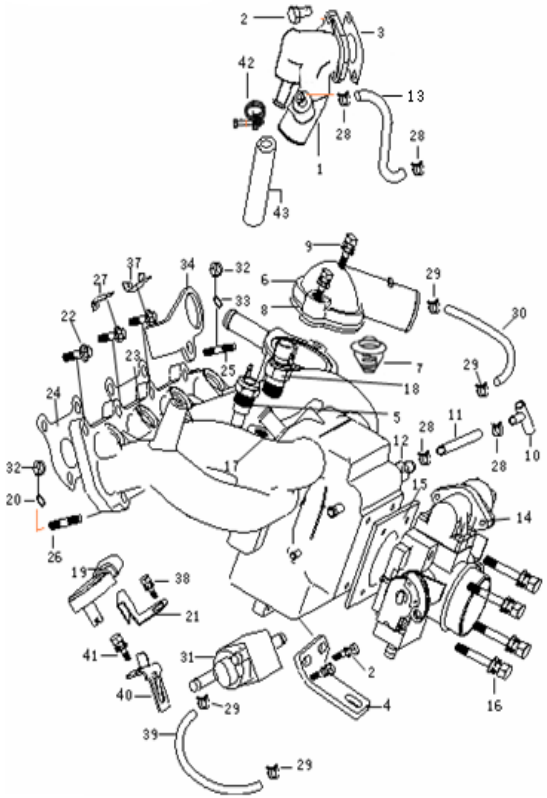

NO.序号	ICT	PARTNO. 零部件件号	PART NAME 零部件名称	PNC零件控制代码 车型 6320	6330	6330Bi1	6330Ei1	6360Bi1	6360Bi3	6360Ei1	6360Ei3	6363	6360FV	6360EV	6365	6358E	6358C	OPTION 选项	L/R 左/右	QTY 数量	VIN FROM 从开始/到TO	工时
19		9003816	进气歧管压力/温度传感器 SENSOR ASM-INT AIR PRESS & TEMP							S		S		S	S					1		
19		6PP8100-CH	进气歧管压力/温度传感器 SENSOR ASM-INT AIR PRESS & TEMP						S		S									1		3
19		9003817	进气歧管压力/温度传感器 SENSOR ASM-INT AIR PRESS & TEMP													S				1		3
19		5497520	进气歧管压力/温度传感器 SENSOR ASM-INT AIR PRESS & TEMP														S			1		3
23		6330Bi1-1451116	进气岐管 MANIFOLD SET A-INTAKE				S			S		S								1		4
23		9003841	进气岐管 MANIFOLD SET A-INTAKE							S		S		S	S					1		
23		9001786	进气岐管 MANIFOLD SET A-INTAKE													S				1		4
23		5497519	进气岐管 MANIFOLD SET A-INTAKE														S			1		4
23		46D43753R01	进气岐管组件 MANIFOLD SET A-INTAKE						S		S									1		4
24		462QE1-1000063D	进气岐管密封垫 GASKET SEAL-INTAKE MANNIFOLD				S			S		S		S	S					1		4
31		1997210	碳罐控制电磁阀 CARBON CORTROL ELECTROMAGNETISM VALVE				S			S		S								1		2
31		9003835	碳罐电磁阀 CARBON ELECTROMAGNETISM VALVE							S		S		S	S					1		
31		9003836	碳罐电磁阀 VALVE ASM-EVAP EMIS CNSTR SOL													S				1		2
31		5497524	碳罐电磁阀 VALVE ASM-EVAP EMIS CNSTR SOL														S			1		2
43		465-1003067A	暖风机回水管 RETURN WATER PIPE-WARM WIND MACHINE				S			S	S	S		S	S	S	S			1		2
44		17059524	怠速控制调节器（德尔福） VALVE-IDLING CONTROL				S			S		S								1		
45		17106682	节气门位置传感器（德尔福） THROTTLE POSITION SENSOR				S			S		S								1		

1526
INTAKE MANIFOLD PART
（CARBURETOR Ⅰ）
进气歧管部分
(462化油器 Ⅰ)

缩略语

车型

•：COMMON（共用）

S：Standard equipment(标配)

O：Option equipment(选配)

A：为适应地区法规要求而特别配置

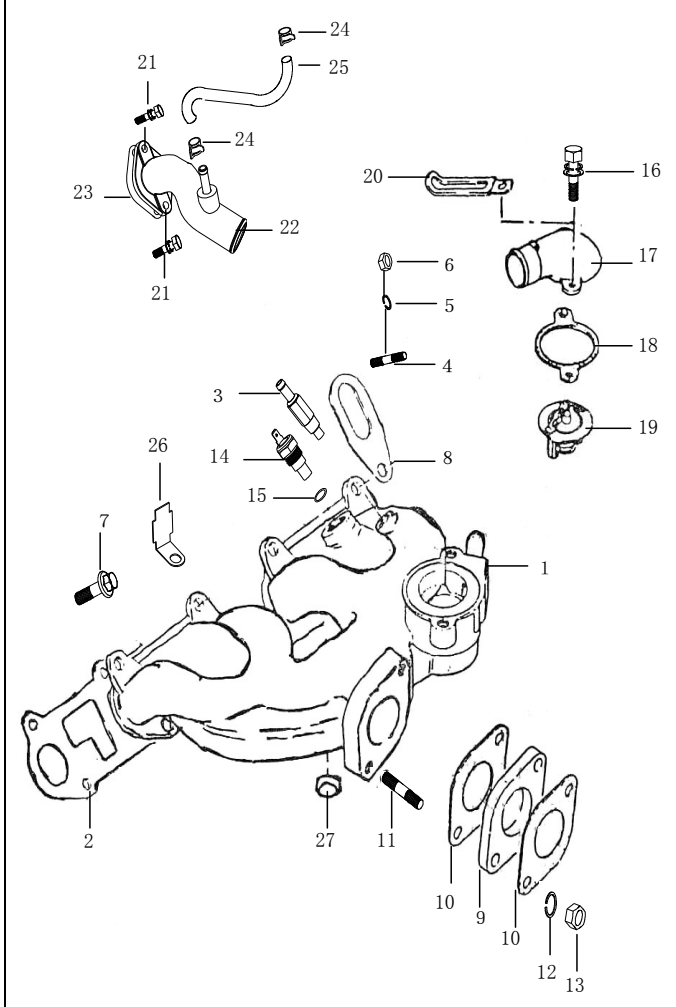

NO.序号	ICT	PARTNO. 零部件件号	PART NAME 零部件名称	PNC零件控制代码 车型 6320	6330	6330Bi1	6330Ei1	6360Bi1	6360Bi3	6360Ei1	6360Ei3	6363	6360FV	6360EV	6365	6358E	6358C	PART USAGE 零件 OPTION 选项	L/R 左/右	QTY 数量	VIN FROM 从开始/到TO	工时
1		462-1008027D	进气歧管 MANIFOLD-INTAKE	S	S															1		4
2		462QE1-1000063D	进气歧管密封垫 GASKET-MANIFOLD,INTAKE	S	S															1		4
3		462-1008037D	真空助力接头 TIE-IN -VACUUM AIDFORCE	S	S															1		1
9		462-1000023D	化油器垫 GASKET-CARBURETOR	S	S															1		1
10		462-1000022D	化油器密封垫 GASKET-CARBURETOR	S	S															2		1
14		462-3808010D	水温传感器总成 WATERTEMPERATURESENSORA	S	S															1		1
17		462-1008029D	调温器盖 CAP-THERMOSTAT	S	S															1		1
18		462-1008031D	调温器盖密封垫 GASKET-THERMOSTATCAP	S	S															1		1
19		462-1306010D	调温器总成 THERMOSTATA	S	S															1		1
22		462-1303010D	进水管总成 STANZAWATERINA	S	S															1		1
23		462-1000025D	进水管密封垫 SEAL	S	S															1		1
25		462-1000043DA	回水橡胶软管 RUBBER HOSE	S	S															1		
27		462-1003016D	气缸盖碗形堵塞 BOWLPLUG-CYLINDERHEAD	S	S															1		2

1527 INTAKEMANIFOLDPART（CARBURETORII）进气歧管部分（化油器II）	缩略语	车型		NO.序号	ICT	PARTNO. 零部件件号	PART NAME 零部件名称	PNC零件控制代码 车型													PART USAGE 零件				
		•：COMMON（共用）	S：Standardequipment(标配)					6320	6330	6330Bi1	6330Ei1	6360Bi1	6360Bi3	6360Ei1	6360Ei3	6363	6360FV	6360EV	6365	6358E	6358C	OPTION 选项	L/R 左/右	QTY 数量	VIN FROM 从开始/到TO	工时
		O：Optionequipment(选配)	A：为适应地区法规要求而特别配置																						
				1		P1401-10018	曲轴箱通气管 PIPEASM-PCV	S	S															1		
				4		462-1003065D	三通管 PIPEA-EGREGR	S	S															1		
				7		462-1008041D	PCV阀 PCV	S	S															1		1
				8		462-1008028D	管夹 CLIP	S	S															1		

1528
INTAKEMANIFOLDPART
（CARBURETORI）
进气歧管部分
(465化油器I)

缩略语	车型	
	•：COMMON（共用）	S：Standardequipment(标配)
	O：Optionequipment(选配)	A：为适应地区法规要求而特别配置

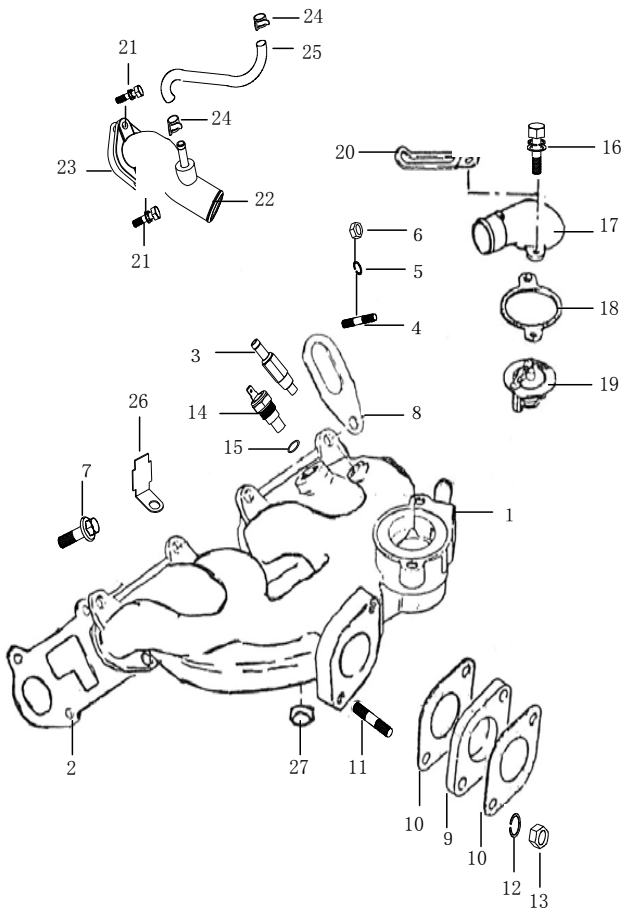

NO.序号	ICT	PARTNO. 零部件件号	PART NAME 零部件名称	PNC零件控制代码 车型 6320	6330	6330Bi1	6330Ei1	6360Bi1	6360Bi3	6360Ei1	6360Ei3	6363	6360FV	6360EV	6365	6358E	6358C	OPTION 选项	L/R 左/右	QTY 数量	VIN FROM 从开始/到TO	工时
1		465-1008027HG	进气歧管(配红光化油器) MANIFOLD-INTAKE	S	S															1		4
1		465-1008027CC	进气歧管(配长春化油器) MANIFOLD-INTAKE	S	S															1		4
2		462QE1-1000063D	进气歧管密封垫 GASKET-MANIFOLD,INTAKE	S	S															1		4
3		462-1008037D	真空助力接头 TIE-IN-VACUUMAIDFORCE	S	S															5		1
9		462-1000023D	化油器垫 GASKET-CARBURETOR	S	S															1		1
10		462-1000022D	化油器密封垫 GASKET-CARBURETOR	S	S															2		1
14		462-3808010D	水温传感器总成 WATERTEMPERATURESENSORA	S	S															1		1
17		465-1008029	调温器盖 CAP-THERMOSTAT	S	S															2		1
18		462-1008031D	调温器盖密封垫 GASKET-THERMOSTATCAP	S	S															1		1
19		462-1306010D	调温器总成 THERMOSTATA	S	S															1		1
22		462-1303010D	进水管总成 STANZAWATERINA	S	S															1		1
23		462-1000025D	进水管密封垫 SEAL	S	S															2		1
27		462-1003016D	气缸盖碗形堵塞 BOWLPLUG-CYLINDERHEAD	S	S															1		2

1530 EXHAUSTMANIFOLDUNIT 排气歧管组件	缩略语	车型 •：COMMON（共用）	S：Standardequipment(标配)	O：Optionequipment(选配)	A：为适应地区法规要求而特别配置

NO.序号	ICT	PARTNO. 零部件件号	PART NAME 零部件名称	6320	6330	6330Bi1	6330Ei1	6360Bi1	6360Bi3	6360Ei1	6360Ei3	6363	6360FV	6360EV	6365	6358E	6358C	OPTION 选项	L/R 左/右	QTY 数量	VIN FROM 从开始/到TO	工时
				PNC零件控制代码 车型														PART USAGE 零件				
1		462QE1-1008010D	排气歧管 MANIFOLD-EXHAUST			S	S	S	S	S	S	S	S	S	S	S	S			1		4
2		462-1008054D	排气管隔热垫总成 INSULATIONHEATGASKET-EXHAUSTMANIFOLD			S	S	S	S	S	S	S	S	S	S	S	S			1		4
5		465-1AE3-1008015	排气歧管罩组件 CHASSIS-EXHAUSTMANIFOLDCOVER		-			S	S	S	S	S	S	S	S	S	S			1		
6		465-1AE3-1008012	排气管内档板总成 EXHAUSTMANIFOLDINSIDEBLINDA		-			S	S	S	S	S	S	S	S	S	S			1		
10		462-1000081D	曲轴后端盖带肩螺栓 HEXAGONFLANGEBOLT-CYLINDERHEADCOVER					S	S	S	S	S	S	S	S	S	S			2		
12		25327358	氧传感器 LANDASENSOR			S	S	S		S		S								1		3
12		24510829	加热型氧传感器 HEATEDLANDASENSOR					S		S		S	S	S	S					1		
12		01R42992R01	氧传感器 LANDASENSOR						S		S									1		3
12		9003814	氧传感器 LANDASENSOR													S				2		2
12		5497523	氧传感器 LANDASENSOR														S			2		2

1533 EXHAUSTMANIFOLDUNIT（CARBURETOR）排气歧管部分（462化油器）	缩略语	车型 •：COMMON（共用）	S：Standardequipment(标配)	O：Optionequipment(选配)	A：为适应地区法规要求而特别配置	NO.序号	ICT	PARTNO. 零部件件号	PART NAME 零部件名称	PNC零件控制代码 车型 6320	6330	6330Bi1	6330Ei1	6360Bi1	6360Bi3	6360Ei1	6360Ei3	6363	6360FV	6360EV	6365	6358E	6358C	PART USAGE 零件 OPTION 选项	L/R 左/右	QTY 数量	VIN FROM 从开始/到TO	工时
						1		462-1008010D	排气歧管总成 MANIFOLD-EXHAUSTA	S	S															1		4
						4		462-1008054D	排气管隔热垫总成 INSULATIONHEATGASKET-EXHAUSTMANIFOLD	S	S													1		4

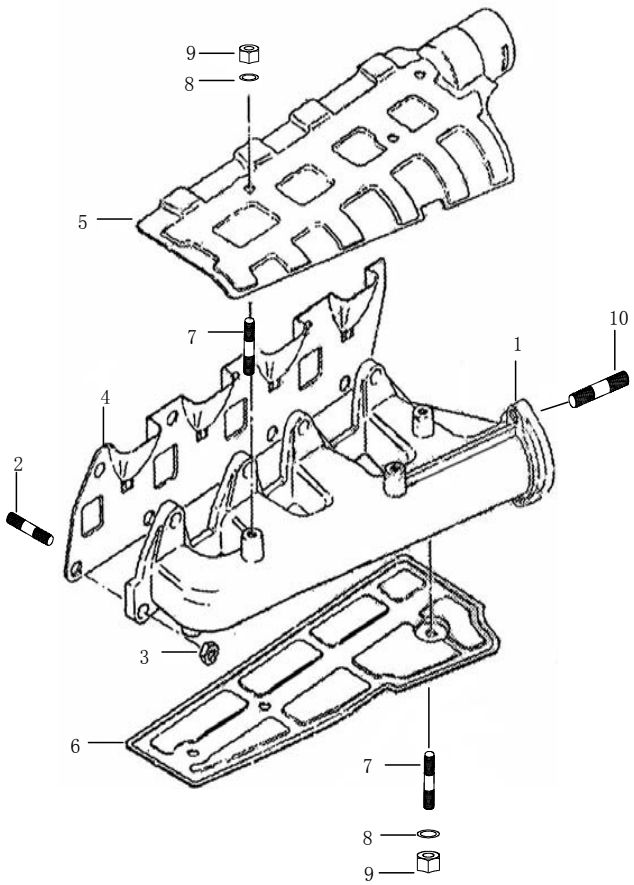

1534 EXHAUSTMANIFOLDUNIT（CARBURETOR）排气歧管组件（465化油器）	缩略语	车型		NO.序号	ICT	PARTNO. 零部件件号	PART NAME 零部件名称	PNC零件控制代码 车型													PART USAGE 零件				
		•：COMMON（共用）	S：Standardequipment(标配)					6320	6330	6330Bi1	6330Ei1	6360Bi1	6360Bi3	6360Ei1	6360Ei3	6363	6360FV	6360EV	6365	6358E	6358C	OPTION 选项	L/R 左/右	QTY 数量	VIN FROM 从开始/到TO	工时
		O：Optionequipment(选配)	A：为适应地区法规要求而特别配置																						
				1		465-1008010	排气歧管总成 MANIFOLD-EXHAUSTA	S	S															1		4
				2		462-1008054D	排气管隔热垫总成 INSULATIONHEATGASKET-EXHAUSTMANIFOLD	S	S															1		4
				6		465-1008012	排气管内档板总成 EXHAUSTMANIFOLDINSIDEBLINDA	S	S															1		

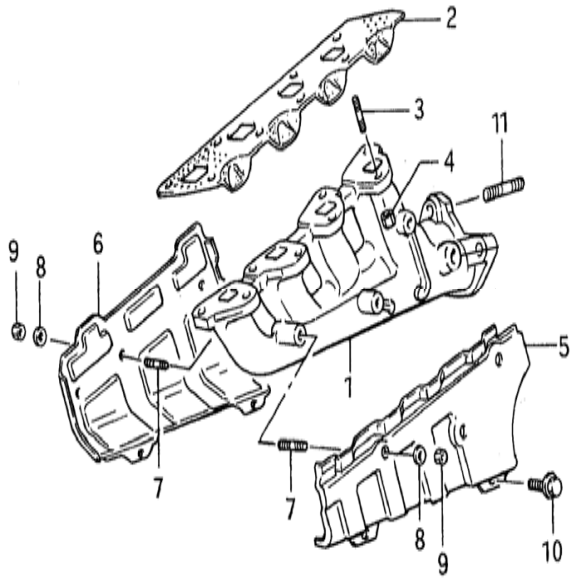

1710 HIGHTENSIONLINEUNIT 高压线组件	缩略语	车型 •：COMMON（共用）	S：Standardequipment(标配)	O：Optionequipment(选配)	A：为适应地区法规要求而特别配置	NO.序号	ICT	PARTNO. 零部件件号	PART NAME 零部件名称	PNC零件控制代码 车型 6320	6330	6330Bi1	6330Ei1	6360Bi1	6360Bi3	6360Ei1	6360Ei3	6363	6360FV	6360EV	6365	6358E	6358C	PART USAGE 零件 OPTION 选项	L/R 左/右	QTY 数量	VIN FROM 从开始/到TO	工时
						1		462-1000076D	高压软线夹 A-HIGHTENSIONSOFTCLIP			S	S	S	S	S	S	S	S	S	S	S	S			1		
						2		3707200	点火高压线 CABLE-RESHIGHTENSION			S	S	S		S		S								4		1
						2		3707012-E1	点火高压线（宗申） CABLE-RESHIGHTENSION			S	S	S		S		S						宗申		4		1
						2		9003832	点火高压线总成 CABLE-RESHIGHTENSION					S		S		S	S	S	S					4		
						2		01R43119R01	点火高压线 CABLE-RESHIGHTENSION						S		S									4		1
						2		9001793	点火高压线 CABLE-RESHIGHTENSION													S				1		1
						2		5497518	点火高压线 CABLE-RESHIGHTENSION														S			1		1

1716
NON-TOUCHPIONTDISTRIBUTOR（CARBURETOR）
无触点分电器总成(462化油器)

缩略语	车型	
	•：COMMON（共用）	S：Standardequipment(标配)
	O：Optionequipment(选配)	A：为适应地区法规要求而特别配置

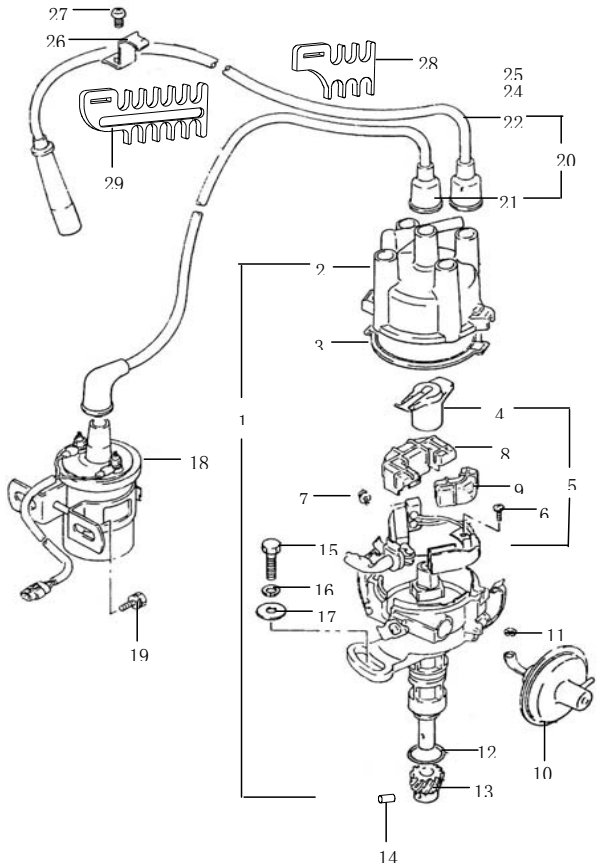

NO.序号	ICT	PARTNO.零部件件号	PART NAME 零部件名称	PNC零件控制代码 车型 6320	6330	6330Bi1	6330Ei1	6360Bi1	6360Bi3	6360Ei1	6360Ei3	6363	6360FV	6360EV	6365	6358E	6358C	OPTION选项	L/R左/右	QTY数量	VIN FROM从开始/到TO	工时
1		462-3706011D	分电器总成 DISTRIBUTORA	S	S															1		3
1		462-3706011DW	无触点分电器总成 DISTRIBUTORA	S	S															1		3
2		462-3706121	分电器盖 CAP-DISTRIBUTOR	S	S															1		1
3		462-3706107	分电器密封胶圈 WEATHERSTRIP	S	S															1		1
4		462-3706020	分火头总成 DEPARTFIREA	S	S															1		0.5
5		462-3706030-00	电子点火器(国产无触点用) IGNITION A	S	S															1		
10		462-3706111	真空泵总成 VACUUMPUMPA	S	S															1		3
18		462-3705010DW	点火线圈总成 IGNITIONCOILA	S	S															1		2
20		462-3707010DWA	高压阻尼线组件 HIGHTENSIONDAMPLINEA	S	S															1		1
28		462-3706018D	高压软线夹箍 HIGHTENSIONCLIP	S	S															1		
29		462-3706030	白金（断电器.376通用） PATINA	S	S															1		

1717 NON-TOUCHPIONTDISTRIBUTOR（CARBURETOR）无触点分电器总成(465化油器)	缩略语	车型		NO.序号	ICT	PARTNO. 零部件件号	PART NAME 零部件名称	PNC零件控制代码 车型													PART USAGE 零件				
		•：COMMON（共用）	S：Standardequipment(标配)					6320	6330	6330Bi1	6330Ei1	6360Bi1	6360Bi3	6360Ei1	6360Ei3	6363	6360FV	6360EV	6365	6358E	6358C	OPTION 选项	L/R 左/右	QTY 数量	VIN FROM 从开始/到TO	工时
		O：Optionequipment(选配)	A：为适应地区法规要求而特别配置																						
				1		465-3706011	分电器总成 DISTRIBUTORA	S	S															1		3
				2		462-3706121	分电器盖 CAP-DISTRIBUTOR	S	S															1		1
				4		462-3706020	分火头总成 DEPARTFIREA	S	S															1		0.5
				10		462-3706111	真空泵总成 VACUUMPUMPA	S	S															1		3
				18		462-3705010DW	点火线圈总成 IGNITIONCOILA	S	S															1		2
				20		465-3707010	高压阻尼线组件 HIGHTENSIONDAMPLINEA	S	S															1		1
				28		462-3706018D	高压软线夹箍 HIGHTENSIONCLIP	S	S															1		
				29		462-1000076D	高压软线夹 WIPEA-HIGHTENSIONCLIP	S	S															1		

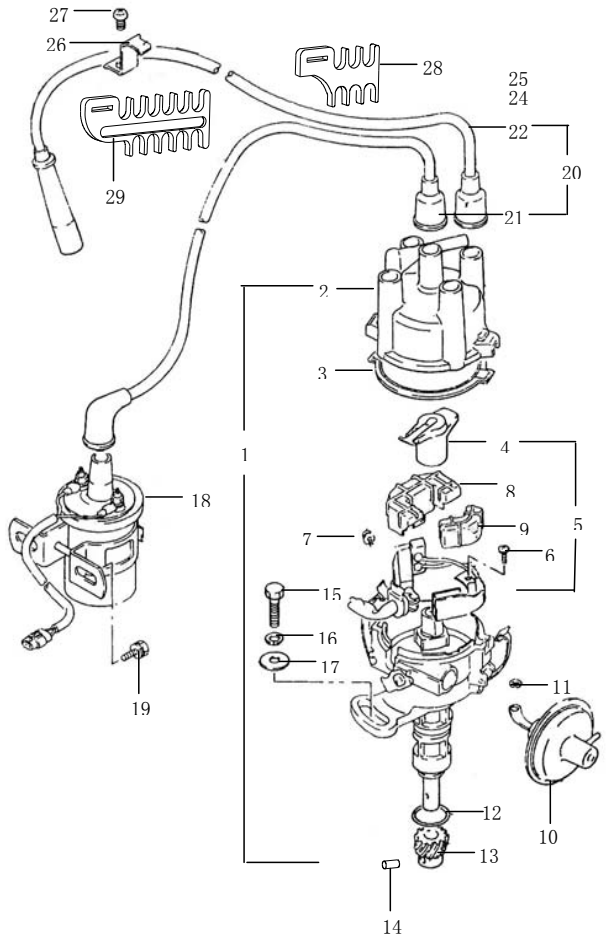

1740 GENERATOR 发电机	缩略语	车型		NO.序号	ICT	PARTNO. 零部件件号	PART NAME 零部件名称	PNC零件控制代码 车型													PART USAGE 零件				
		•：COMMON (共用)	S：Standardequipment(标配)					6320	6330	6330Bi1	6330Ei1	6360Bi1	6360Bi3	6360Ei1	6360Ei3	6363	6360FV	6360EV	6365	6358E	6358C	OPTION 选项	L/R 左/右	QTY 数量	VIN FROM 从开始/到TO	工时
		O：Optionequipment(选配)	A：为适应地区法规要求而特别配置																						
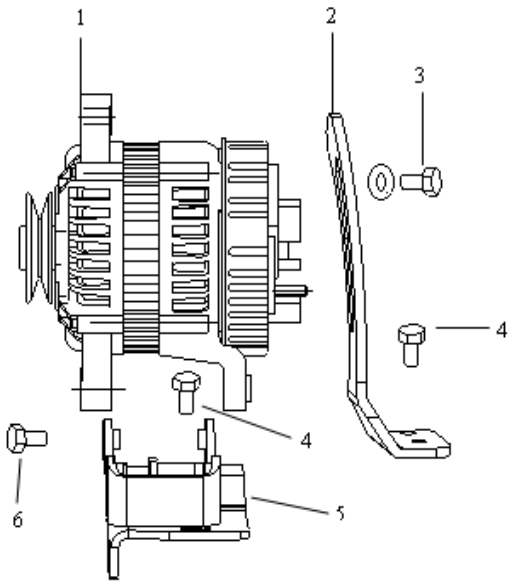				2		462-1000021DB	发电机支架 FRAME-ALTERNATOR			S	S	S	S	S	S	S	S	S	S	S	S			1		2
				3		462-3701010D	硅整流发电机总成 SILICONCOMMUTATEALTERNATOR-A	S	S													462化油器		1		2
				3		465-3701010	硅整流发电机总成 SILICONCOMMUTATEALTERNATOR-A	S	S	S		S	S				S					462电喷/465化油器		1		2
				3		465QE1-3701010B	硅整流发电机总成 SILICONCOMMUTATEALTERNATOR-A				S			S	S	S		S	S	S	S	465电喷		1		
				6		462-1000102DA	发电机托架总成 BRACKET-ALTERNATOR			S	S	S	S	S	S	S	S	S	S	S	S			1		2

1760 STARTER 起动电机	缩略语	车型		NO.序号	ICT	PARTNO. 零部件件号	PART NAME 零部件名称	PNC零件控制代码 车型														PART USAGE 零件				
		•：COMMON (共用)	S：Standardequipment(标配)					6320	6330	6330Bi1	6330Ei1	6360Bi1	6360Bi3	6360Ei1	6360Ei3	6363	6360FV	6360EV	6365	6358E	6358C	OPTION 选项	L/R 左/右	QTY 数量	VIN FROM 从开始/到TO	工时
		O：Optionequipment(选配)	A：为适应地区法规要求而特别配置																							
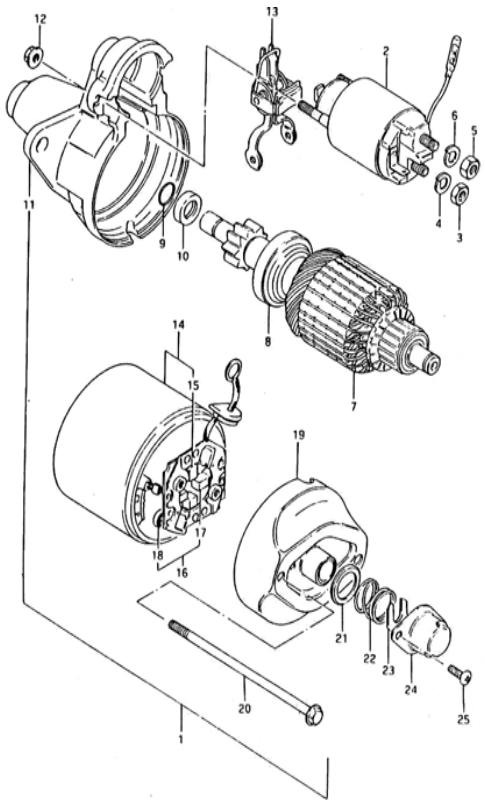				1		462-3708010DW	起动机总成 MOTORA-STARTING	S	S	S	S	S	S	S	S	S	S	S	S	S	S			1		2
				2		462-3708031-00	电磁开关组件(121A.121B配贵阳马达) SOLENOIDSET-STARTINGMOTOR	S	S	S	S	S	S	S	S	S	S	S	S	S	S			1		4
				8		462-3708016D	单向离合器 CLUTCH ASSY	S	S	S	S	S	S	S	S	S	S	S	S	S	S			1		
				15		462-3708056	马达炭刷	S	S	S	S	S	S	S	S	S	S	S	S	S	S			4		
						462-3708010-00	马达铜套(前)	S	S	S	S	S	S	S	S	S	S	S	S	S	S			1		
						462-3708010-01	马达铜套(后)	S	S	S	S	S	S	S	S	S	S	S	S	S	S			1		

1810 SUSPENSIONPARTS 悬挂组件（462）	缩略语	车型 •：COMMON（共用）	S：Standardequipment(标配)	车型 O：Optionequipment(选配)	A：为适应地区法规要求而特别配置

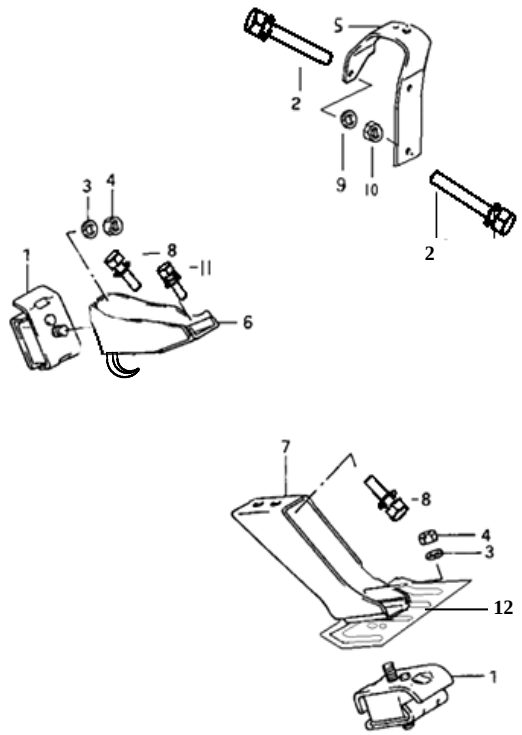

NO.序号	ICT	PARTNO. 零部件件号	PART NAME 零部件名称	PNC零件控制代码 车型 6320	6330	6330Bi1	6330Ei1	6360Bi1	6360Bi3	6360Ei1	6360Ei3	6363	6360FV	6360EV	6365	6358E	6358C	OPTION 选项	L/R 左/右	QTY 数量	VIN FROM 从开始/到TO	工时
1		462-1001021D-1	悬挂软垫总成 SUSPENSIONSOFTGASKETA	S	S	S		S	S				S							2		4
2		462-1000213	后悬挂螺栓M8×85 BOLT	S	S	S		S	S				S							2		
4		Q341C10	螺母M10×1.25 NUT	S	S	S		S	S				S							2		
5		462-1001040D	后悬挂架 BRACKET-REARSUSPENSION	S	S	S		S	S				S							1		4
6		462-1001028D	左悬挂架总成 BRACKET-LEFTSUSPENSIONA	S	S	S		S	S				S							1		7
7		462-1001012D	右悬挂架总成 BRACKET-RIGHTSUSPENSIONA	S	S	S		S	S				S							1		
12		462-1001011D	悬挂挡板 BAFFLE-SUSPENSION	S	S	S		S	S				S							1		

1811 SUSPENSIONPARTS 悬挂组件（465）	缩略语	车型 •：COMMON（共用）	S：Standardequipment(标配)	O：Optionequipment(选配)	A：为适应地区法规要求而特别配置

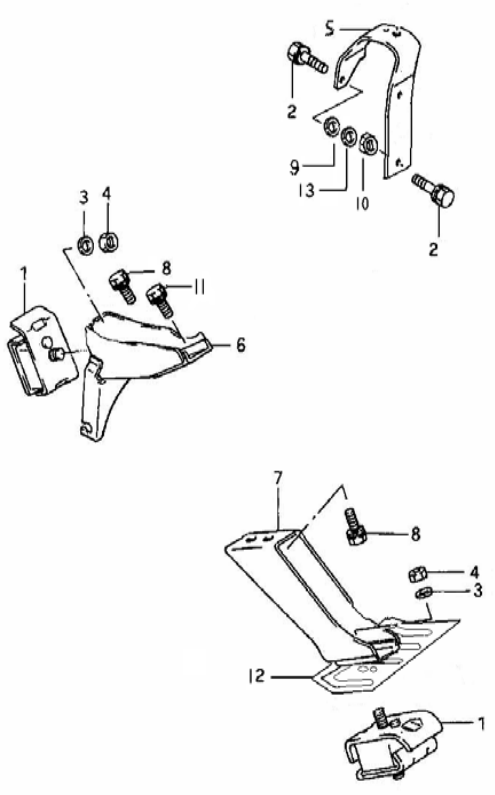

NO.序号	ICT	PARTNO. 零部件件号	PART NAME 零部件名称	PNC零件控制代码 车型 6320	6330	6330Bi1	6330Ei1	6360Bi1	6360Bi3	6360Ei1	6360Ei3	6363	6360FV	6360EV	6365	6358E	6358C	OPTION 选项	L/R 左/右	QTY 数量	VIN FROM 从开始/到TO	工时
1		462-1001021D-1	悬挂软垫总成 SUSPENSIONSOFTGASKETA	S	S		S			S	S	S		S	S	S	S			2		4
2		462-1000213	后悬挂螺栓M8×85 BOLT	S	S		S			S	S	S		S	S	S	S			2		
4		Q341C10	螺母M10×1.25 NUT	S	S		S			S	S	S		S	S	S	S			2		
5		462-1001040D	后悬挂架 BRACKET-REARSUSPENSION	S	S		S			S	S	S		S	S	S	S			1		4
6		465-1001028	左悬挂架总成 BRACKET-LEFTSUSPENSION	S	S		S			S	S	S		S	S	S	S			1		7
7		462-1001012D	右悬挂架总成 BRACKET-RIGHTSUSPENSION	S	S		S			S	S	S		S	S	S	S			1		
12		462-1001011D	悬挂挡板 BAFFLE-SUSPENSION	S	S		S			S	S	S		S	S	S	S			1		

1910 WATERPUMP 水泵	缩略语	车型 •：COMMON（共用）	S：Standardequipment(标配)	O：Optionequipment(选配)	A：为适应地区法规要求而特别配置

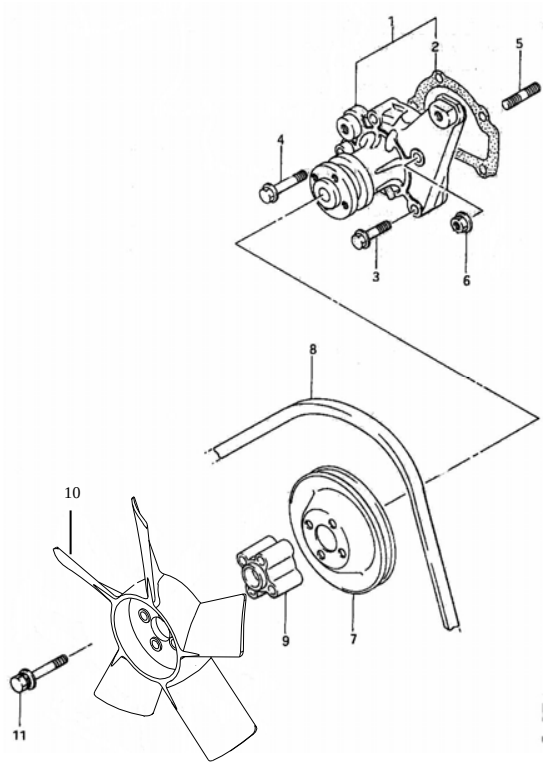

NO.序号	ICT	PARTNO. 零部件件号	PART NAME 零部件名称	PNC零件控制代码 车型 6320	6330	6330Bi1	6330Ei1	6360Bi1	6360Bi3	6360Ei1	6360Ei3	6363	6360FV	6360EV	6365	6358E	6358C	PART USAGE 零件 OPTION 选项	L/R 左/右	QTY 数量	VIN FROM 从开始/到TO	工时
1		465-1307010	水泵总成 WATERPUMP	S	S	S		S	S				S					462		1		12
1		1307010	水泵总成（宗申） WATER PUMP					S		S								465宗申		1		12
1		465-1AE3-1307010	水泵总成 WATERPUMP	S	S		S			S	S	S		S	S			465		1		12
1		465-1AE6-1307010	水泵总成 WATERPUMP													S	S	465欧III		1		12
2		462-1000052D	水泵垫 GASKET-WATERPUMP	S	S	S	S	S	S	S	S	S	S	S	S	S	S			1		12
7		462-1000017D	水泵皮带轮 PULLEY-WATERPUMP	S	S	S		S	S				S					462		1		2
7		465-1000017HH	水泵皮带轮 PULLEY-WATERPUMP	S	S		S			S	S			S		S		465		1		2
8		462-1000077D	风扇皮带 BELT-FAN	S	S	S		S	S				S					462		1		1
8		465-1000077	风扇皮带 BELT-FAN	S	S		S			S	S			S		S		465		1		1
8		1000077D	风扇皮带（宗申） BELT-FAN				S			S								465		1		1
9		462-1000018D	风扇垫块 GASKET-FAN	S	S	S		S	S				S					462		1		2
9		465-1000018	风扇垫块 GASKET-FAN	S	S		S			S	S			S		S		465		1		2
10		462-1308010D	风扇总成 FANA	S	S	S		S	S				S					462		1		2
10		465-1308010	风扇总成 FANA	S	S		S			S	S			S		S		465		1		2
10		1308010	风扇总成（宗申） FAN A				S			S								465宗申		1		2

2115 FUELTANKASSEMBLY(PLASTIC) 燃油箱总成(塑料)	缩略语	车型	
		•：COMMON (共用)	S：Standardequipment(标配)
		O：Optionequipment(选配)	A：为适应地区法规要求而特别配置

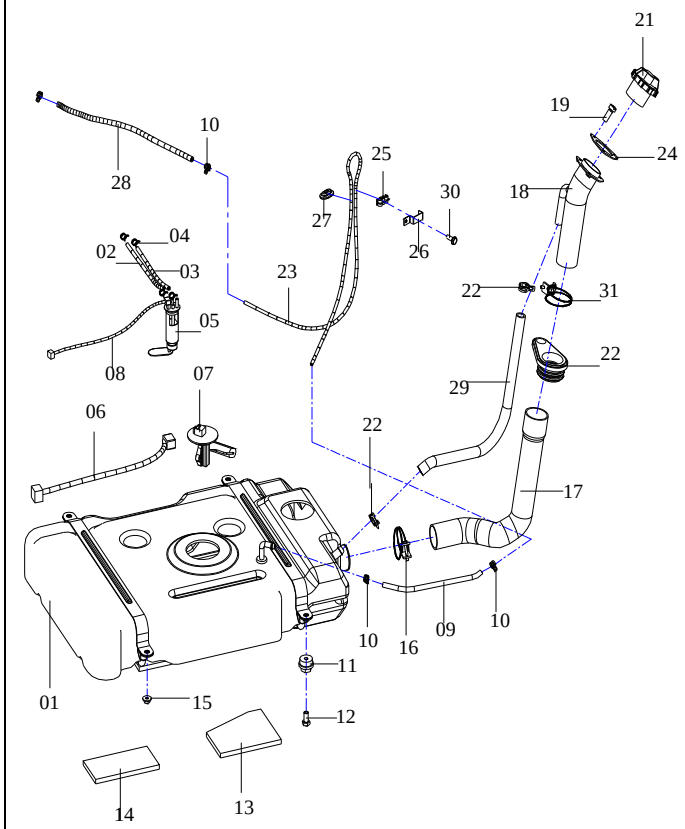

NO.序号	ICT	PARTNO. 零部件件号	PART NAME 零部件名称	PNC零件控制代码 车型 6320	6330	6330Bi1	6330Ei1	6360Bi1	6360Bi3	6360Ei1	6360Ei3	6363	6360FV	6360EV	6365	6358E	6358C	PART USAGE 零件 OPTION 选项	L/R 左/右	QTY 数量	VIN FROM 从开始/到TO	工时
1		6320-1101013	塑料燃油箱分总成 TANKA-FUEL	S	S													化油器 CARBURETOR		1		5
1		24514354	塑料燃油箱分总成 TANKA-FUEL			S	S	S	S	S	S	S			S					1		5
2		6330Bi1-1101127	输油胶管I PIPE-FUELFEED			S	S	S	S	S	S	S			S					1		1
2		111-1101127	输油胶管I PIPE-FUELFEED	S	S													化油器 CARBURETOR		1		1
3		6330Bi1-1101131	回油胶管I PIPE-FUELRETURNI			S	S	S	S	S	S	S			S					1		1
3		111-1101131	回油软管 PIPE-FUELRETURN	S	S													化油器 CARBURETOR		1		1
4		5496963	夹箍15.7 CLAMP15.7			S	S	S	S	S	S	S			S					4		
5		25330836	电泵总成 PUMP MODULE A-FUEL			S	S			S		S			S					1		4
5		01R43927R01	电泵总成 PUMP MODULE A-FUEL						S		S									1		4
5-1		6330BI1-1101014-1	电泵支座组件			S	S	S	S	S	S	S			S					1		3
5-2		25333882	油泵滤网			S	S			S		S			S					1		
5-2		91R43933R01	油泵滤网						S		S									1		
5-3		01R43934R01	燃油泵连接线						S		S									1		
5-4		6330BI1-1101105	输油胶管 PIPE-FUELFEED			S	S	S	S	S	S	S			S					1		
6		1010PSA-3724026-A	燃油传感器线束 OILLEVELSENSORWIRINGHARNESS			S	S	S	S	S	S	S			S					1		
7		6320-3818010-2	燃油传感器总成 OILLEVELSENSORASSEMBLY			S	S	S	S	S	S	S			S					1		3
8		6330Bi1-3724060	油泵线束 WIRINGHARNESSPUMPA-FUEL			S	S	S	S	S	S	S			S					1		2
9		111A-1104203	吸附胶管 HOSE-EVAPEMISCNSTR	S	S	S	S	S	S	S	S	S			S					1		1
10		111A-1104210	夹箍11.6 CLAMP11.6				S	S	S	S	S	S			S					2		
10		111A-1104210	夹箍11.6 CLAMP11.6	S	S	S														4		
15		110-2817010	螺母铆合总成 NUTWASHERASSY	S	S	S	S	S	S	S	S	S			S					4		
17		6320-1101129-3	注油软管 CAPASM-F/TNKFIL	S	S	S	S	S	S	S	S	S			S					1		1
18		6320-1101015	注油口焊合件 PIPEASM-F/TNKFIL	S	S	S	S	S	S	S	S	S			S					1		1
20		111X-1101150	绝缘套圈 INSULATEDRING	S	S	S	S	S	S	S	S	S			S					1		
21		9003860	燃油箱盖总成 CAPASM-F/TNKFIL	S	S	S	S	S	S	S	S	S	S	S	S	S	S			1		0.5

2115 FUELTANKASSEMBLY(PLASTIC) 燃油箱总成(塑料)	缩略语	车型	
		•: COMMON (共用)	S: Standardequipment(标配)
		O: Optionequipment(选配)	A: 为适应地区法规要求而特别配置

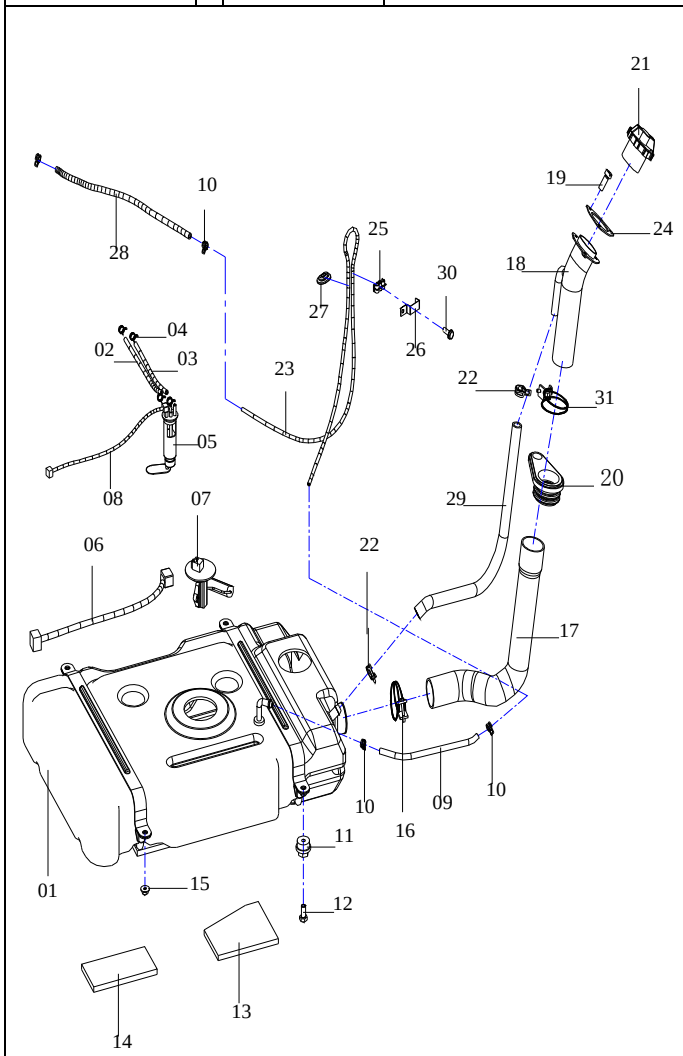

NO.序号	ICT	PARTNO. 零部件件号	PART NAME 零部件名称	PNC零件控制代码 车型 6320	6330	6330Bi1	6330Ei1	6360Bi1	6360Bi3	6360Ei1	6360Ei3	6363	6360FV	6360EV	6365	6358E	6358C	PART USAGE 零件 OPTION 选项	L/R 左/右	QTY 数量	VIN FROM 从开始/到TO	工时
22		6330BI1-1101114	夹箍17 CLIP 17	S	S	S	S	S	S	S	S	S			S					2		
23		6320-1101014	通气管组件 VENTILATIVEPIPE	S	S	S	S	S	S	S	S	S			S					1		
24		111X-1101151	注油管橡胶垫 GASKET, PIPEADDOIL	S	S	S	S	S	S	S	S	S			S					1		
28		6320-1101132	透气胶管I TUBE-VAPOR,ROLLOVER	S	S	S	S	S	S	S	S	S			S					1		
29		6320-1101102	通气胶管 HOSE-F/TNKFILVENT	S	S	S	S	S	S	S	S	S			S					1		1

2116 FUELTANKASSEMBLY (PLASTIC) 燃油箱总成 (中置铁油箱)	缩略语	车型	
		•：COMMON (共用)	S：Standardequipment(标配)
		O：Optionequipment(选配)	A：为适应地区法规要求而特别配置

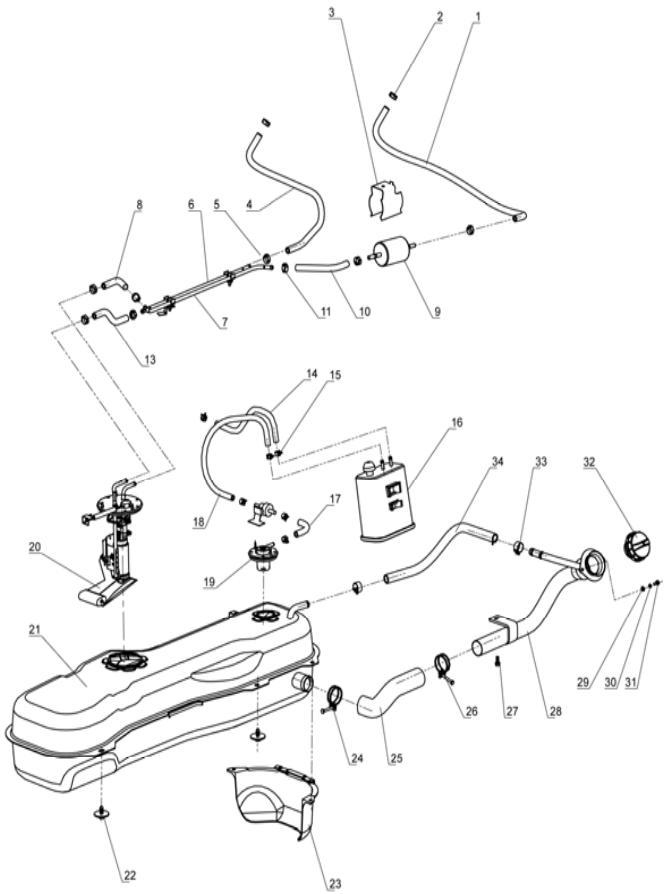

NO.序号	ICT	PARTNO. 零部件件号	PART NAME 零部件名称	PNC零件控制代码 车型 6320	6330	6330Bi1	6330Ei1	6360Bi1	6360Bi3	6360Ei1	6360Ei3	6363	6360FV	6360EV	6365	6358E	6358C	PART USAGE 零件 OPTION 选项	L/R 左/右	QTY 数量	VIN FROM 从开始/到TO	工时
1		24515416	输油管II PIPE-FUELFEED										S	S	S	S	S			1		
3		P1502-10062	滤清器支架焊合件 BRACKET-FUELFLTR										S	S	S	S	S			1		
4		24515417	回油管I PIPE-FUELFEED										S	S	S	S	S			1		
6		24515813	燃油回油管 PIPE-FUELFEED										S	S	S	S	S			1		
7		24515813	燃油输油管 PIPE-FUELFEED										S	S	S	S	S			1		
8		24515415	输油管I PIPE-FUELFEED										S	S	S	S	S			1		
9		5496962	燃油滤清器总成 FILTERASM-FUEL			S	S	S	S	S	S	S	S	S	S	S	S			1		
13		24515415	输油管I PIPE-FUELFEED										S	S	S	S	S			1		
14		24516769	脱附管 HOSE-EVAPEMISCNSTRPURGE										S	S	S			欧II		1		
14		24515419	脱附管 HOSE-EVAPEMISCNSTRPURGE														S	欧III		1		
16		24514475	碳罐总成 CANISTERASM-EVAPEMIS										S	S	S			欧II		1		
16		9053579	碳罐总成 CANISTERASM-EVAPEMIS													S	S	欧III		1		
16	Y	24514540	碳罐总成 CANISTERASM-EVAPEMIS													S	S	欧III		1		
18		24516768	吸附管组件 HOSE-EVAPEMISCNSTR										S	S	S					1		
18		24515418	吸附管组件 HOSE-EVAPEMISCNSTR														S			1		
20		24516823	燃油泵总成 PUMP ASM-FUEL										S	S	S			欧II		1		
20		24514911	燃油泵总成 PUMP ASM-FUEL													S	S	欧IIIOBD		1		
20		24525786	燃油传感器总成										S	S	S			欧II		1		
20		24525817	油泵滤网										S	S	S			欧II		1		
21		24512240	燃油箱组件 TANKA-FUEL										S	S	S	S	S			1		
24		5497508	双钢丝环箍45 CLAMP ASM-F/TNK FIL HOSE										S	S	S	S	S			2		
25		24516763	注油软管 CAPASM-F/TNKFIL										S	S	S			欧II		1		
25		24515293	注油软管 CAPASM-F/TNKFIL													S	S	欧III		1		
28		24515414	注油管焊合件 PIPEASM-F/TNKFIL										S	S	S	S	S			1		

2116 FUELTANKASSEMBLY (PLASTIC) 燃油箱总成(铁)	缩略语	车型 •：COMMON (共用)	S：Standardequipment(标配)	车型 O：Optionequipment(选配)	A：为适应地区法规要求而特别配置

N700-2116 20070606

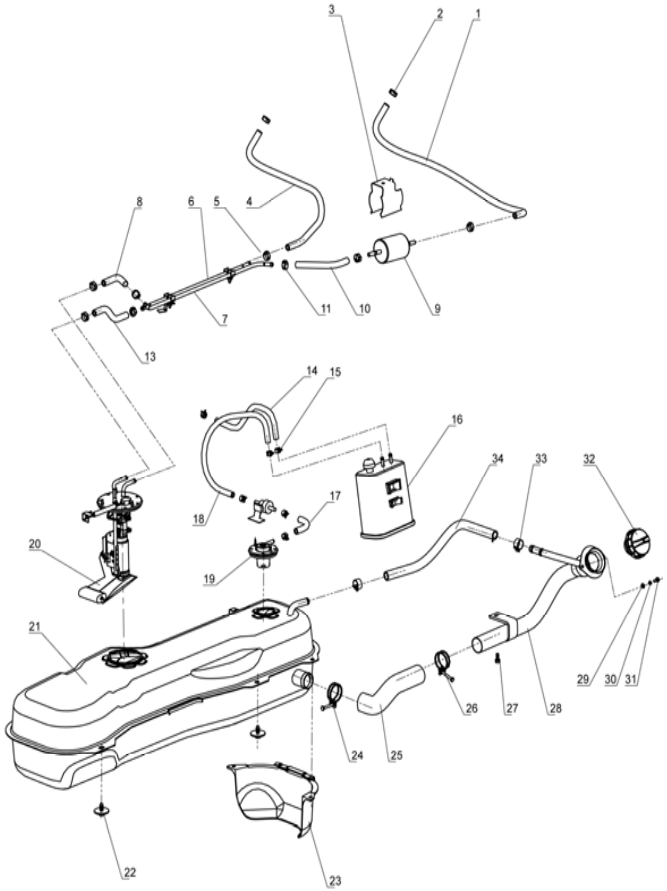

NO.序号	ICT	PARTNO. 零部件件号	PART NAME 零部件名称	PNC零件控制代码 车型 6320	6330	6330Bi1	6330Ei1	6360Bi1	6360Bi3	6360Ei1	6360Ei3	6363	6360FV	6360EV	6365	6358E	6358C	PART USAGE 零件 OPTION 选项	L/R 左/右	QTY 数量	VIN FROM 从开始/到TO	工时
32		9003860	燃油箱盖总成 CAPASM-F/TNKFIL	S	S	S	S	S	S	S	S	S	S	S	S	S	S			1		
33		5497009	夹箍19.7 CLAMP-F/TNK FIL HOSE										S	S	S	S	S			2		
34		24516764	通气胶管 HOSE-F/TNKFILVENT										S	S	S			欧II		1		
34		24515292	通气胶管 HOSE-F/TNKFILVENT														S	欧III		1		
		24517285	密封垫 NSULATOR-F/TNK FIL PIPE										S	S	S	S	S			1		
		5497013	密封垫 NSULATOR-F/TNK FIL PIPE										S	S	S	S	S			1		

2210 FUELLINE 燃油管路	缩略语	车型	
		•：COMMON (共用)	S：Standardequipment(标配)
		O：Optionequipment(选配)	A：为适应地区法规要求而特别配置

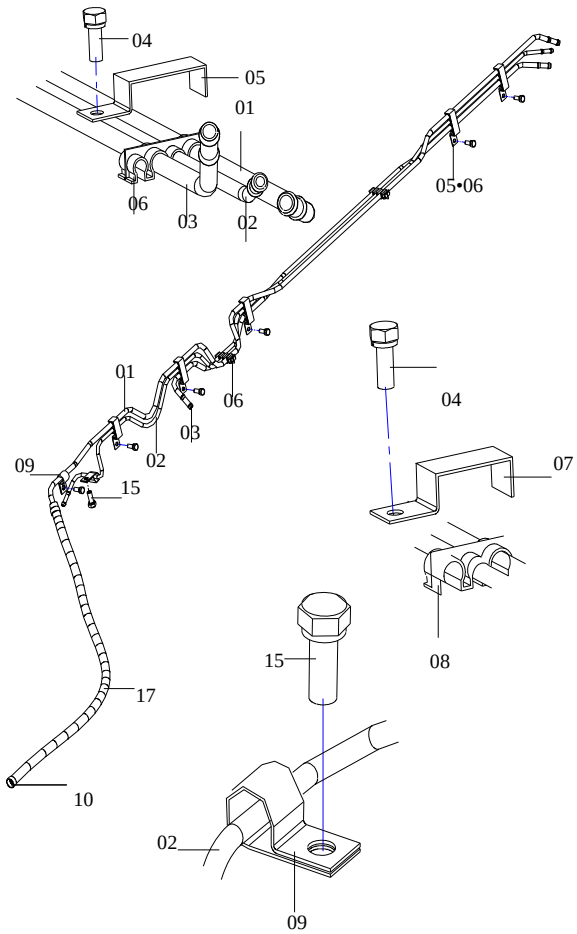

NO.序号	ICT	PARTNO. 零部件件号	PART NAME 零部件名称	PNC零件控制代码 车型 6320	6330	6330Bi1	6330Ei1	6360Bi1	6360Bi3	6360Ei1	6360Ei3	6363	6360FV	6360EV	6365	6358E	6358C	PART USAGE 零件 OPTION 选项	L/R 左/右	QTY 数量	VIN FROM 从开始/到TO	工时
1		6330Bi1-1104402	回油管 PIPE-F/INJNFUELRTN			S	S	S	S	S	S	S								1		1
2		111-1104102	燃油蒸发管 PIPEASM-EVAPEMIS	S		S	S	S	S	S	S	S								1		
3		6330Bi1-1104401	输油管 PIPE-FUELFEED			S	S	S	S	S	S	S								1		1
6		6330Bi1-1104115	油管夹II CLIP-PIPEFUEL			S	S	S	S	S	S	S								6		
6		6330Bi1-1104112	油管夹I CLIP-PIPEFUEL			S	S	S	S	S	S	S								1		
9		5496963	夹箍15.7 CLAMP15.7			S	S	S	S	S	S	S								6		
10		6330Bi1-1104104	输油胶管III PIPE-FUELFEED			S	S	S	S	S	S	S								1		1
11		111XB-1104102-1	进油胶管 PIPE-FUELFEED	S	S															1		1
12		5496962	燃油滤清器总成 FILTERASM-FUEL			S	S	S	S	S	S	S	S	S	S	S	S			1		1
12		111-1105010-1	燃油滤清器总成 FILTERASM-FUEL	S	S													化油器 CARBURETOR		1		1
13		5496961	燃油滤清器夹总成 BRACKET-FUELFLTR			S	S	S	S	S	S	S	S	S	S	S	S			1		
16		6330Bi1-1104111	输油胶管II PIPE-FUELFEED			S	S	S	S	S	S	S	S	S	S					1		1

2210 FUELLINE 燃油管路	缩略语	车型		NO.序号	ICT	PARTNO. 零部件件号	PART NAME 零部件名称	PNC零件控制代码 车型													PART USAGE 零件				
		•：COMMON (共用)	S：Standardequipment(标配)					6320	6330	6330Bi1	6330Ei1	6360Bi1	6360Bi3	6360Ei1	6360Ei3	6363	6360FV	6360EV	6365	6358E	6358C	OPTION 选项	L/R 左/右	QTY 数量	VIN FROM 从开始/到TO	工时
		O：Optionequipment(选配)	A：为适应地区法规要求而特别配置																						
				16		111-1104111-1	输油胶管III PIPE-FUELFEED	S	S															1		1
				17		111XB-1104102-1	输油胶管 PIPE-FUELFEED	S	S															1		1
				17		6330Bi1-1104102	回油胶管II PIPE-FUELRTN			S	S	S		S		S								1		1
				17		6330BI3-1104102	回油胶管II PIPE-FUELRTN						S		S									1		1
				20		111A-1104018	碳罐总成 CANISTERASM-EVAPEMIS	S	S															1		1
				20		6330Bi1-1104018	碳罐总成 CANISTERASM-EVAPEMIS			S	S	S	S	S	S	S								1		1
				21		111A-1104210	夹箍11.6 CLAMP11.6			S	S	S	S	S	S	S								6		
				22		111A-1104213	通气胶管 HOSE-F/TNKFILVENT	S	S	S	S	S	S	S	S	S								1		1
				24		6330Bi1-1104201	脱附胶管 HOSE-EVAPEMISCNSTRPURGE			S	S	S	S	S	S	S								1		1
				24		111A-1104201	脱附胶管 HOSE-EVAPEMISCNSTRPURGE	S	S															1		1
				25		6330Bi1-1104203	吸附胶管 HOSE-EVAPEMISCNSTR			S	S	S	S	S	S	S								1		1
				25		111A-1104203	吸附胶管 HOSE-EVAPEMISCNSTR	S	S															1		1

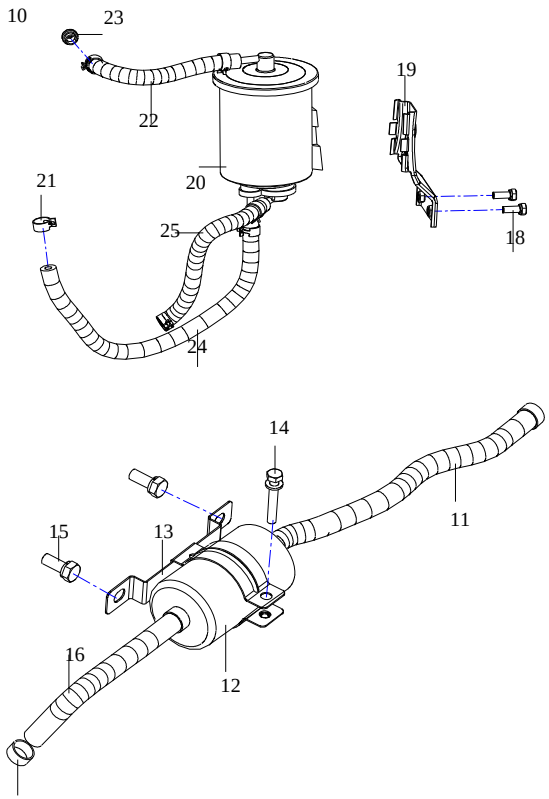

2230 AIRINTAKESYSTEM 发动机进气系统总成	缩略语	车型		NO.序号	ICT	PARTNO. 零部件件号	PART NAME 零部件名称	PNC零件控制代码 车型													PART USAGE 零件				
		•：COMMON (共用)	S：Standardequipment(标配)					6320	6330	6330Bi1	6330Ei1	6360Bi1	6360Bi3	6360Ei1	6360Ei3	6363	6360FV	6360EV	6365	6358E	6358C	OPTION 选项	L/R 左/右	QTY 数量	VIN FROM 从开始/到TO	工时
		O：Optionequipment(选配)	A：为适应地区法规要求而特别配置																						
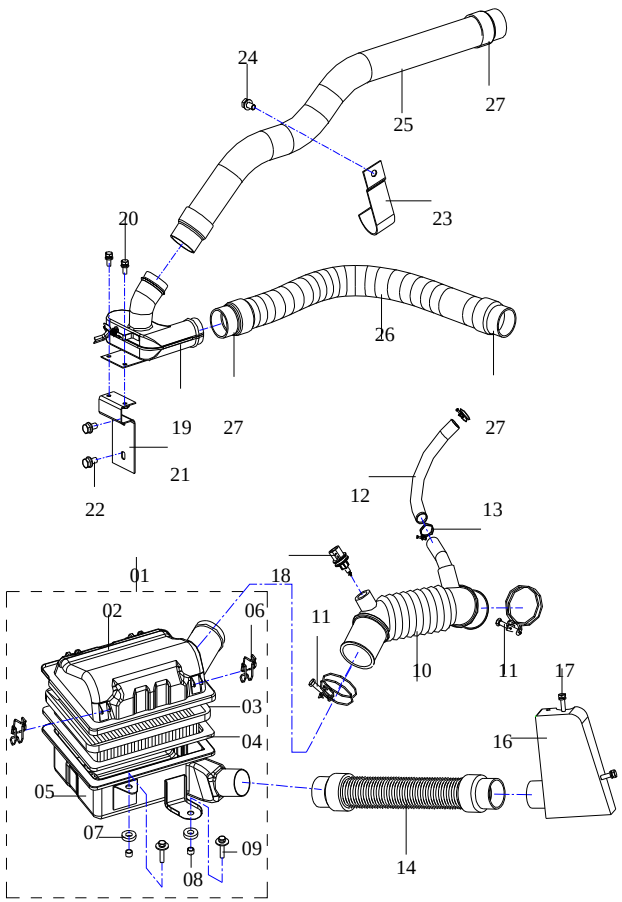				1		P1401-10078	空气滤清器总成 CLEANERASM-AIR			S	S	S	S	S	S	S	S	S	S	S	S			1		0.5
				1		111X-1109020	空气滤清器总成 CLEANERASM-AIR	S	S													化油器 CARBURETOR		1		0.5
				3		111-1109022	滤芯组件 ELEMENTA-AIRCLEANER	S	S	S	S	S	S	S	S	S	S	S	S	S	S			1		0.5
				10		111XB-1109019	波纹胶管总成 DUCTASM-A/CLOTLT	S	S													化油器 CARBURETOR		1		0.5
				10		6330Bi1-1109019	波纹胶管总成 DUCTASM-A/CLOTLT			S	S	S	S	S		S	S	S	S	S	S			1		0.5
				10		6330Bi3-1109019	波纹胶管总成 DUCTASM-A/CLOTLT								S									1		1
				12		P1401-10018	曲轴箱通风管 PIPEASM-PCV			S	S	S	S	S	S	S	S	S	S	S	S			1		
				14		5497068	冷风进气管组件 PIPE-CHRGAIRCLRINL	S	S	S	S	S	S	S	S	S	S	S	S	S	S			1		0.5
				16		111-8801015	进气箱 HOSE-CHRGAIRCLRINL	S	S	S	S	S	S	S	S	S	S	S	S	S	S			1		
				17		12129596	空气温度传感器 SENSORA-TEMP,AIR			S	S	S	S	S	S	S	S	S	S					1		3
				19		111-1109101	管箍 CLIPAIRTUBE	S	S													化油器 CARBURETOR		1		
				20		111X-1109012	热风出气管组件 DUCTHEATAIR	S	S													化油器 CARBURETOR		1		0.5
				22		111X-1109011	热风进气管组件 DUCTHEATAIR	S	S													化油器 CARBURETOR		1		0.5

2310 EXHAUSTPIPEASSEMBLY 排气管总成	缩略语	车型	
		•：COMMON（共用）	S：Standardequipment（标配）
		O：Optionequipment（选配）	A：为适应地区法规要求而特别配置

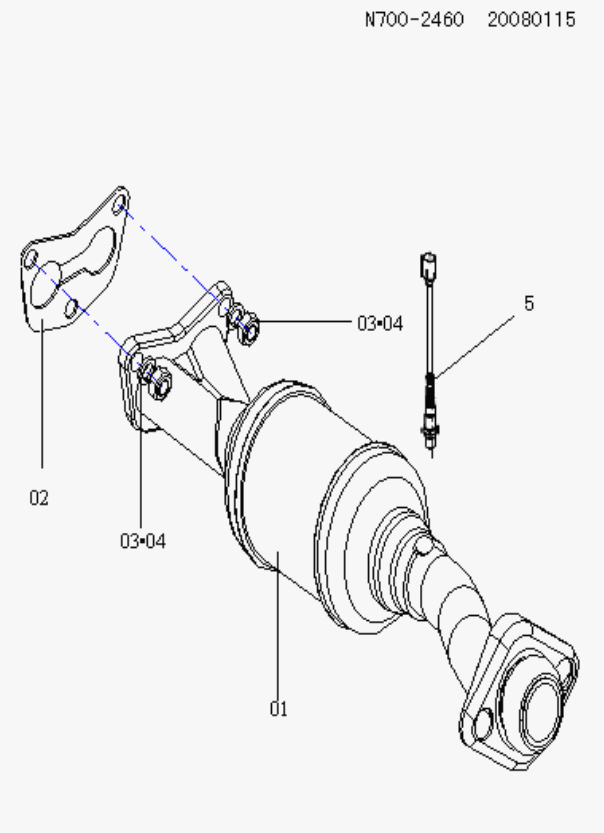

NO.序号	ICT	PARTNO. 零部件件号	PART NAME 零部件名称	PNC零件控制代码 车型 6320	6330	6330Bi1	6330Ei1	6360Bi1	6360Bi3	6360Ei1	6360Ei3	6363	6360FV	6360EV	6365	6358E	6358C	PART USAGE 零件 OPTION 选项	L/R 左/右	QTY 数量	VIN FROM 从开始/到TO	工时
1		6320B-1008042	排气管焊接总成 PIPEASM-EXH	S	S													462		1		2
1		6320E-1008041-1	排气管焊接总成 PIPEASM-EXH	S	S													465		1		2
1		P1404-10064	排气管焊接总成 PIPEASM-EXH					S										462		1		
1		P1404-10065	排气管焊接总成 PIPEASM-EXH							S		S			S			465		1		
1		6330BI3-1008010	排气管焊接总成 PIPEASM-EXH						S									462		1		3
1		24516848	排气管焊接总成 PIPEASM-EXH										S					462		1		3
1		24516847	排气管焊接总成 PIPEASM-EXH											S	S			465		1		3
1		24521426	排气管焊接总成 PIPEASM-EXH													S		欧III		1		3
1		24521295	排气管焊接总成 PIPEASM-EXH													S		欧IIIOBD		1		3
1		24521296	排气管焊接总成 PIPEASM-EXH														S	欧III		1		3
1		24514909	排气管焊接总成 PIPEASM-EXH														S	欧IIIOBD		1		3
2		5496965	密封垫 GASKET-CTLTCCONV			S	S	S	S	S	S	S	S	S	S	S	S	电喷 EFI		1		1
2		111B-1008112-1	密封垫 GASKET-CTLTCCONV	S	S													462		1		1
2		111B-1008112-2	密封垫 GASKET-CTLTCCONV	S	S													465		1		1
3		Q341C10	螺母M10×1.25-8 NUT10×1.25-8	S	S	S	S	S	S	S	S	S	S	S	S	S	S			3		
4		Q40310	垫圈10 WASHER10	S	S	S	S	S	S	S	S	S	S	S	S	S	S			3		
5		9003814	氧传感器 LANDASENSOR													S				2		
5		5497523	氧传感器 LANDASENSOR														S			2		

2320 MUFFLERASSEMBLY 消声器总成	缩略语	车型 •：COMMON（共用）	S：Standardequipment(标配)	O：Optionequipment(选配)	A：为适应地区法规要求而特别配置

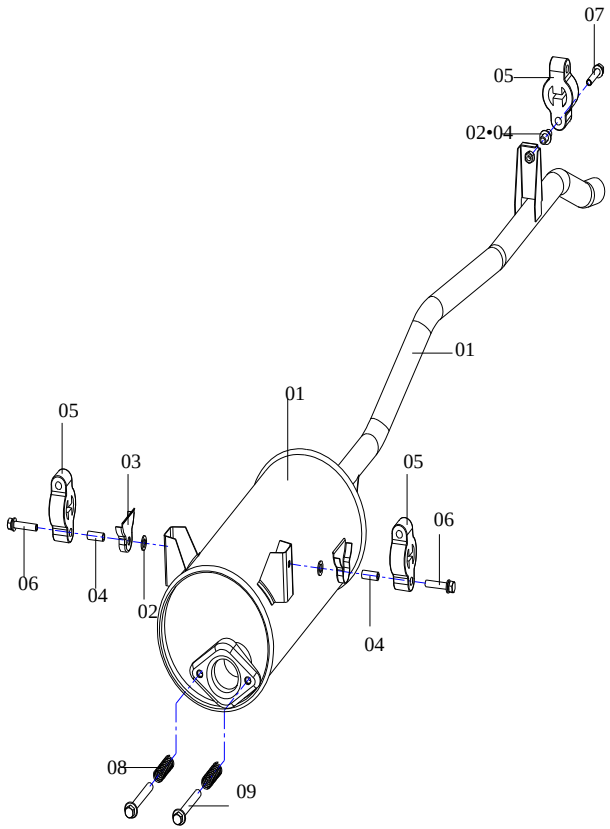

NO.序号	ICT	PARTNO. 零部件件号	PART NAME 零部件名称	PNC零件控制代码 车型 6320	6330	6330Bi1	6330Ei1	6360Bi1	6360Bi3	6360Ei1	6360Ei3	6363	6360FV	6360EV	6365	6358E	6358C	OPTION 选项	L/R 左/右	QTY 数量	VIN FROM 从开始/到TO	工时
1		6320-1201040-1	消声器焊接总成 MUFFLERWELDASM-EXH	S														化油器 CARBURETOR		1		2
1		6320-1201040	消声器焊接总成 MUFFLERWELDASM-EXH	S														化油器 CARBURETOR		1		2
1		6330-1201040-1	消声器焊接总成 MUFFLERWELDASM-EXH		S													化油器 CARBURETOR		1		2
1		6330-1201040	消声器焊接总成 MUFFLERWELDASM-EXH		S													化油器 CARBURETOR		1		2
1		6330BI1-1201011	消声器焊接总成 MUFFLERWELDASM-EXH			S	S	S	S	S	S	S						电喷 EFI		1		3
1		24519281	消声器焊接总成 MUFFLERWELDASM-EXH										S	S	S	S	S			1		3
5		111-1201121	悬挂橡胶块 RUBBERSUSPENSION	S	S	S	S	S	S	S	S	S	S	S	S	S	S			3		
8		5496964	压缩弹簧（电喷） SPRING(EFI)			S	S	S	S	S	S	S	S	S	S	S	S	电喷 EFI		2		
9		6330Bi1-1201101	排气管与消声器连接螺栓 BOLT			S	S	S	S	S	S	S	S	S	S	S	S	电喷 EFI		2		

2410 RADIATORANDHOSEASSEMBLY 散热器水管总成	缩略语	车型		NO.序号	ICT	PARTNO. 零部件件号	PART NAME 零部件名称	PNC零件控制代码 车型														PART USAGE 零件				
		•：COMMON（共用）	S：Standardequipment(标配)					6320	6330	6330Bi1	6330Ei1	6360Bi1	6360Bi3	6360Ei1	6360Ei3	6363	6360FV	6360EV	6365	6358E	6358C	OPTION 选项	L/R 左/右	QTY 数量	VIN FROM 从开始/到TO	工时
		O：Optionequipment(选配)	A：为适应地区法规要求而特别配置																							
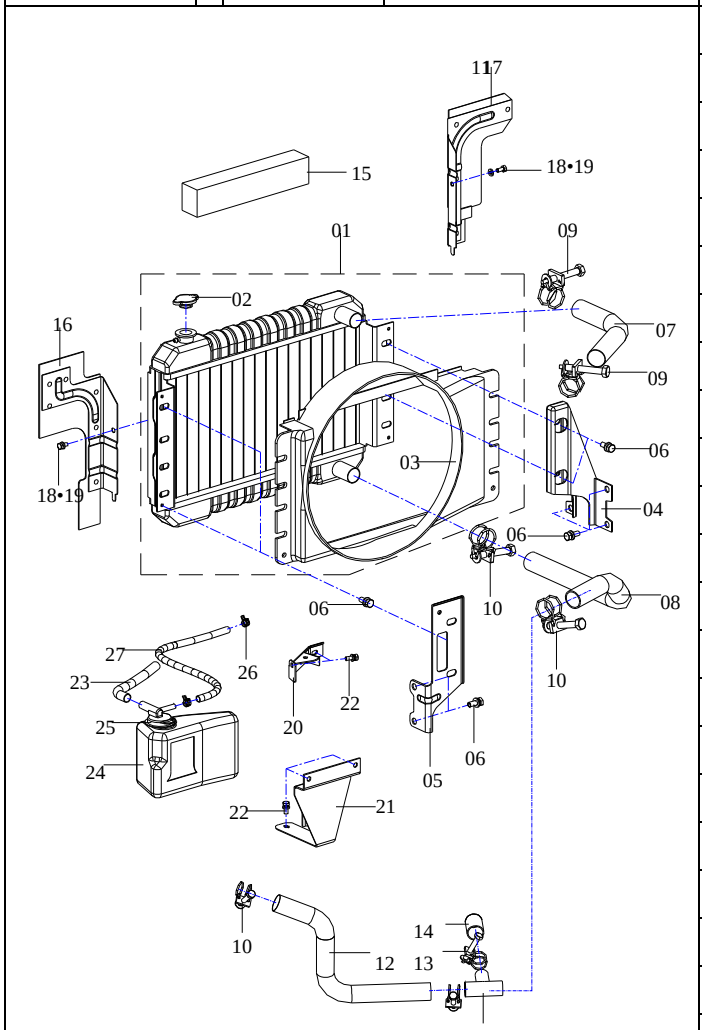				1		24513595	散热器总成 RADIATORASSEMBLY	S	S		S		S									462		1		4
				1		1010PSB-1300-02	散热器总成 RADIATORASSEMBLY	S	S	S		S		S	S	S						465		1		4
				2		111-1301000	水箱盖 CAPRADIATOR	S	S	S	S	S	S	S	S	S	S	S	S	S	S			1		
				3		1010PSB-1301013	导风罩总成 SHROUDASM-ENGCOOLFAN	S	S		S			S	S	S						465		1		1
				3		1010PSB-1301012	导风罩总成 SHROUDASM-ENGCOOLFAN	S	S	S		S	S				S					462		1		1
				4		1010PSB-1301014-1	散热器左支架焊合件 BRACKETASM-RADUPRLH	S	S	S	S	S	S	S	S	S	S	S	S	S	S			1		
						1010PSB-1301025-2	左支撑架焊合件 BRACKET ASM-RAD UPR LH	S	S	S	S	S	S	S	S	S	S	S	S	S	S			1		
				5		1010PSB-1301015-1	散热器右支架焊合件 BRACKETASM-RADUPRRH	S	S	S	S	S	S	S	S	S	S	S	S					1		
				5		24521361	散热器右支架焊合件 BRACKETASM-RADUPRRH													S	S			1		
				7		1010PSB-1301303	上水管 WATERPIPE（UPPER）	S	S													462		1		1
				7		6320E-1301303	上水管 WATERPIPE（UPPER）	S	S													465		1		1
				7		6330Bi1-1301303-3	上水管 WATERPIPE（UPPER）			S	S	S	S	S	S	S	S	S	S	S	S	电喷 EFI		1		1
				7		6360Ei1-1301103	上水管 WATERPIPE（UPPER）							S		S		S	S	S	S	465		1		
				8		6320E-1301301-1	下水管 WATERPIPE（LOWER）	S	S		S			S	S	S		S	S	S	S	465		1		1
				8		1010PSB-1301301	下水管I WATERPIPE（LOWER）I	S	S	S		S	S				S					462		1		1
				11		111B-1303820-1	三通管焊合件 CONNECTORTHREEWAY	S	S	S		S	S				S					462		1		
				12		1010PSB-1301302	下水管II WATERPIPE（LOWER）II	S	S	S		S	S				S					462		1		1
				20		PSB-1301025-2	左支撑架焊合件 SUPPORTASM,LEFT	S	S	S	S	S	S	S	S	S	S	S	S	S	S			1		1
				21		111XA-1301017	冷凝箱支架焊合件 SUPPORTTANK	S	S	S	S	S	S	S	S	S	S	S	S	S	S			1		
				24		PLNBi1-1301011	冷凝器箱（带盖） TANKCONDENSER	S	S	S	S	S	S	S	S	S	S	S	S	S	S			1		0.5
				25		111-1301119	冷凝器箱盖 TANKCONDENSER	S	S	S	S	S	S	S	S	S	S	S	S	S	S			1		0.5
				26		111A-1104210	夹箍11.6 CLAMP11.6	S	S	S	S	S	S	S	S	S	S	S	S	S	S			2		

2413 RADIATORANDHOSEASSEMBLY 散热器及电子扇总成	缩略语	车型		NO.序号	ICT	PARTNO. 零部件件号	PART NAME 零部件名称	PNC零件控制代码 车型													PART USAGE 零件				
		•: COMMON (共用)	S: Standardequipment(标配)					6320	6330	6330Bi1	6330Ei1	6360Bi1	6360Bi3	6360Ei1	6360Ei3	6363	6360FV	6360EV	6365	6358E	6358C	OPTION 选项	L/R 左/右	QTY 数量	VIN FROM 从开始/到TO	工时
		O: Optionequipment(选配)	A: 为适应地区法规要求而特别配置																							
				3		6360Ei1-1301014	散热器总成 RADIATORASSEMBLY							S		S		S	S	S	S	465		1	11/1/2005	
				5		6360-1301012	电子扇及导风罩总成 BLOWER A							S		S		S	S	S	S	465		1	11/1/2005	
				7		24514201	导风罩 SHROUD-COOLING FAN							S		S		S	S	S	S	465		1	11/1/2005	
				9		L20-1301108	MOTOR-COOLING FAN 电机总成							S		S		S	S	S	S	465		1	11/1/2005	
				10		P1302-10046	FAN-COOLING 冷却风扇							S		S		S	S	S	S	465		1	11/1/2005	

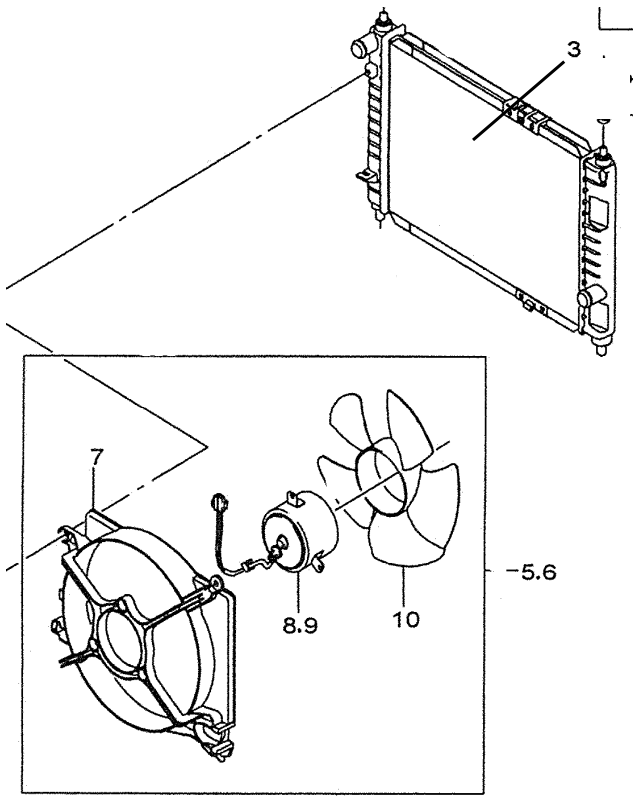

2510 CHOKEVALVECONTROL 阻风门操纵装置	缩略语	车型		NO.序号	ICT	PARTNO. 零部件件号	PART NAME 零部件名称	PNC零件控制代码 车型													PART USAGE 零件				
		•：COMMON (共用)	S：Standardequipment(标配)					6320	6330	6330Bi1	6330Ei1	6360Bi1	6360Bi3	6360Ei1	6360Ei3	6363	6360FV	6360EV	6365	6358E	6358C	OPTION 选项	L/R 左/右	QTY 数量	VIN FROM 从开始/到TO	工时
		O：Optionequipment(选配)	A：为适应地区法规要求而特别配置																						
				0		111XB-1108020	阻风门操纵装置 CHOKEVALVECONTROL	S	S													化油器 CARBURETOR		1		3

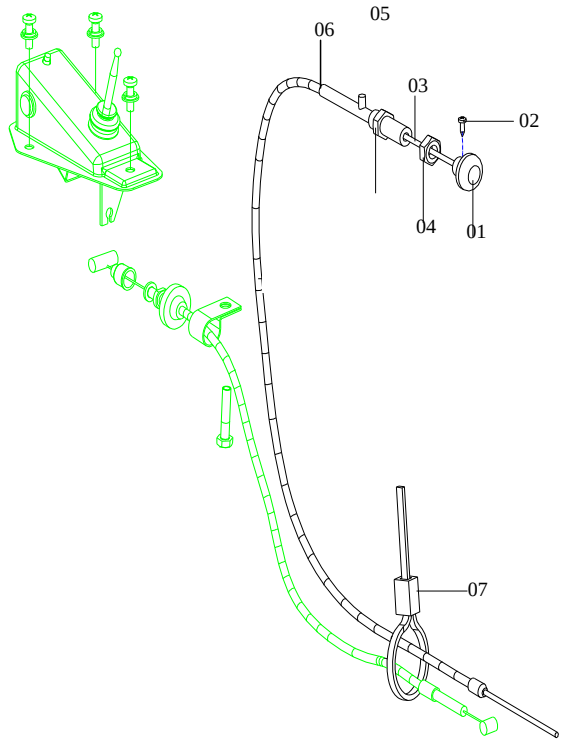

3110
CLUTCHPARTS
离合器部件
(462)

缩略语	车型	
	•：COMMON（共用）	S：Standardequipment(标配)
	O：Optionequipment(选配)	A：为适应地区法规要求而特别配置

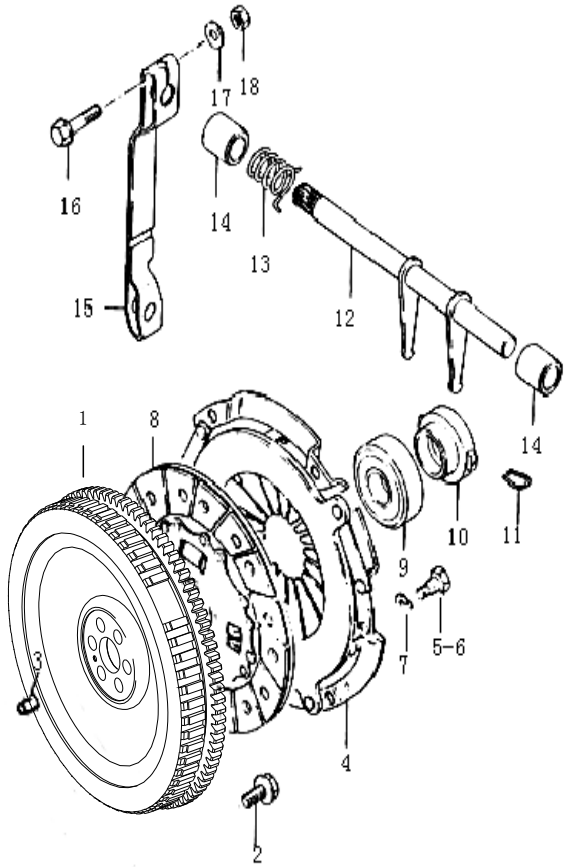

NO.序号	ICT	PARTNO.零部件件号	PART NAME零部件名称	PNC零件控制代码 车型 6320	6330	6330Bi1	6330Ei1	6360Bi1	6360Bi3	6360Ei1	6360Ei3	6363	6360FV	6360EV	6365	6358E	6358C	PART USAGE 零件 OPTION选项	L/R左/右	QTY数量	VIN FROM从开始/到TO	工时
1		462-1005013D	飞轮齿圈 FLYWHEELGEARRINGA	S	S															1		13
1		462-1005011D	飞轮盘总成 FLYWHEELGEARRINGA	S	S															1		13
1		462QE1-1005011D	飞轮齿圈总成 FLYWHEELGEARRINGA			S		S	S				S							1		13
2		462-1005014D	飞轮螺栓 BOLT-FLYWHEEL			S		S	S				S							6		
4		462-1601000	离合器盖总成 CLUTCHCOVERA			S		S	S				S							1		10
5		462-1005024D	压盘定位螺钉 CLUTCHCOVERBOLT-DOWEL			S		S	S				S							2		
8		462-1602000	离合器从动盘总成 PLATEA-CLUTCH			S		S	S				S							1		10
9		LJ-1702020	离合器分离轴承 SEPRATEBEARING-CLUTCH			S		S	S				S							1		10
9		LJ-1702020YT	离合器分离轴承（一体） SEPRATEBEARING-CLUTCH			S		S	S				S							1		10
11		462-1702218	锁紧簧 SPRING-LOCK			S		S	S				S							2		10
12		462-1702210	离合器拔叉轴总成 SHUFTA-CLUTCHRELEASE			S		S	S				S					465小五档通用		1		10
13		462-1702213	扭簧 TORSIONBAR			S		S	S				S							1		10
14		462-1702214	轴套 BUSH			S		S	S				S							2		10
15		462-1702217	离合器转臂 ARM-CLUTCHRELEAS			S		S	S				S							1		2
15		1702217-MR406A11	离合器转臂 ARM-CLUTCHRELEAS					S					S					配小五档		1	2006-12-1	2

3111 CLUTCHPARTS 离合器部件 (465)	缩略语	车型 •：COMMON (共用)	S：Standardequipment(标配)	车型 O：Optionequipment(选配)	A：为适应地区法规要求而特别配置

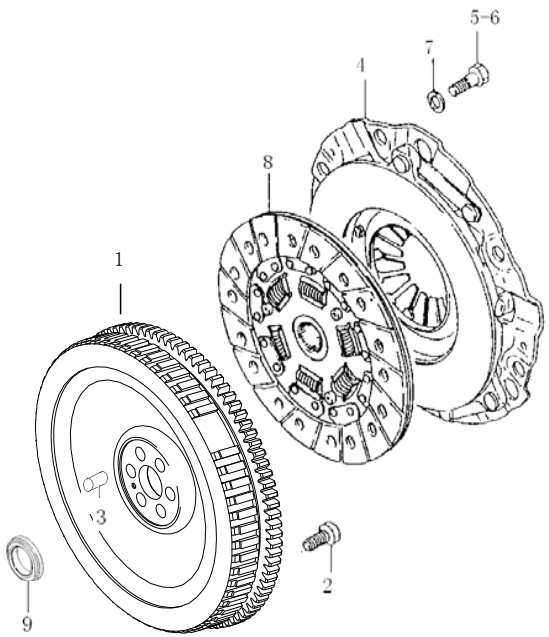

NO.序号	ICT	PARTNO. 零部件件号	PART NAME 零部件名称	PNC零件控制代码 车型 6320	6330	6330Bi1	6330Ei1	6360Bi1	6360Bi3	6360Ei1	6360Ei3	6363	6360FV	6360EV	6365	6358E	6358C	PART USAGE 零件 OPTION 选项	L/R 左/右	QTY 数量	VIN FROM 从开始/到TO	工时
1		465-1005011	飞轮盘总成 FLYWHEELGEARRINGA	S	S															1		13
1		465QE1-1005011	飞轮齿圈总成 FLYWHEELGEARRINGA				S			S	S	S		S	S	S	S			1		13
1		1005012-E1	飞轮齿圈总成 FLYWHEELGEARRINGA				S			S	S	S		S	S	S	S			1		
2		462-1005014D	飞轮螺栓 BOLT-FLYWHEEL				S			S	S	S		S	S	S	S			6		
4		465-1601100	离合器盖总成(桂林) CLUTCHCOVERA				S			S	S	S		S	S	S	S			1		1
4		1600010	离合器盖总成(宗申) CLUTCHCOVERA				S			S	S									1		
4		465-1601000	离合器盖总成 CLUTCHCOVERA				S			S	S			S		S				1		1
4		465-1A-1601000	离合器盖总成 CLUTCHCOVERA									S			S		S	465-1A		1		1
5		462-1005024D	压盘定位螺钉 CLUTCHCOVERBOLT-DOWEL				S			S	S	S		S	S	S	S			2		
8		462-1602000	离合器从动盘总成 PLATEA-CLUTCH				S			S	S	S		S	S	S	S			1		1
9		465-1005011-00	深沟球轴承 DEEPCHANNELBALLBEARING				S			S	S	S		S	S	S	S			1		

3220 CLUTCHFORKUNIT
离合器拨叉组件
(465-4档)

缩略语	车型	
	•: COMMON (共用)	S: Standardequipment(标配)
	O: Optionequipment(选配)	A: 为适应地区法规要求而特别配置

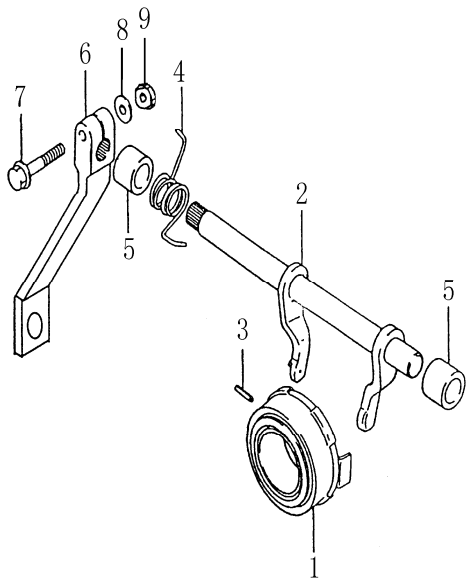

NO.序号	ICT	PARTNO. 零部件件号	PART NAME 零部件名称	6320	6330	6330Bi1	6330Ei1	6360Bi1	6360Bi3	6360Ei1	6360Ei3	6363	6360FV	6360EV	6365	6358E	6358C	OPTION 选项	L/R 左/右	QTY 数量	VIN FROM 从开始/到TO	工时
1		LJ-1702020	离合器分离轴承 SEPRATEBEARING-CLUTCH				S			S	S			S		S				1		1
2		465-1601200	离合器拨叉轴总成 SHUFTA-CLUTCHRELEASE				S			S	S			S		S				1		1
4		465-1601205	离合器拨叉回位弹簧 RUTURNSPRING-CLUTCHFORK				S			S	S			S		S				1		1
5		462-1702214	离合器拨叉轴套 BRUSH-CLUTCHFORK				S			S	S			S		S				2		1
6		465-1601204-00	离合器转臂(短) ARM-CLUTCHRELEAS				S			S	S									1		
6		1706266-MR406B03	离合器转臂 ARM-CLUTCHRELEAS							S				S		S		配小五档		1	2006-12-1	2

3221 CLUTCHFORKUNIT 离合器拨叉组件 (465-5档)	缩略语	车型 •：COMMON (共用)	S：Standardequipment(标配)	车型 O：Optionequipment(选配)	A：为适应地区法规要求而特别配置

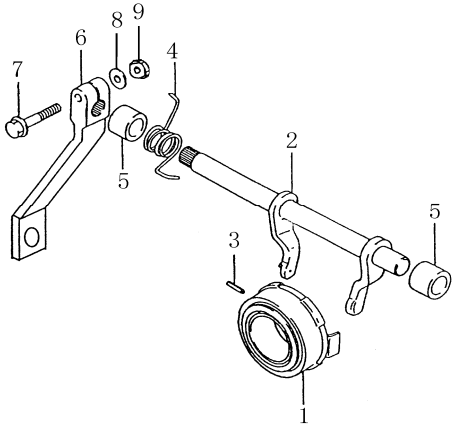

NO.序号	ICT	PARTNO. 零部件件号	PART NAME 零部件名称	PNC零件控制代码 车型 6320	6330	6330Bi1	6330Ei1	6360Bi1	6360Bi3	6360Ei1	6360Ei3	6363	6360FV	6360EV	6365	6358E	6358C	OPTION 选项	L/R 左/右	QTY 数量	VIN FROM 从开始/到TO	工时
1		465-1601206	离合器分离轴承 SEPRATEBEARING-CLUTCH				S			S	S	S		S	S	S	S			1		1
2		465-1601200	离合器拨叉轴总成 SHUFTA-CLUTCHRELEASE				S			S	S	S		S	S	S	S			1		1
4		465-1601205	离合器拨叉回位弹簧 RUTURNSPRING-CLUTCHFORK				S			S	S	S		S	S	S	S			1		1
5		462-1702214	离合器拨叉轴套 BRUSH-CLUTCHFORK				S			S	S	S		S	S	S	S			2		1
6		465-1601204-00	离合器转臂(短) ARM-CLUTCHRELEAS				S			S	S			S		S				1		2
6		465-1601204	离合器转臂(长) ARM-CLUTCHRELEAS									S			S		S			1		2

3210 REANSAXLERELATEDPARTS
变速器部件(462)

缩略语	车型	
	•: COMMON (共用)	S: Standardequipment(标配)
	O: Optionequipment(选配)	A: 为适应地区法规要求而特别配置

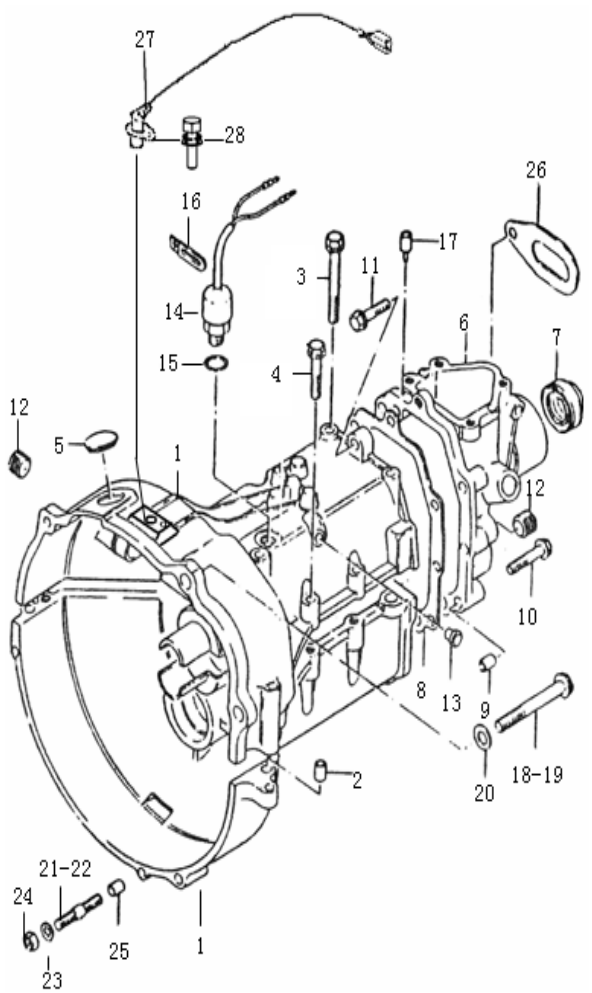

NO.序号	ICT	PARTNO. 零部件件号	PART NAME 零部件名称	PNC零件控制代码 车型 6320	6330	6330Bi1	6330Ei1	6360Bi1	6360Bi3	6360Ei1	6360Ei3	6363	6360FV	6360EV	6365	6358E	6358C	OPTION 选项	L/R 左/右	QTY 数量	VIN FROM 从开始/到TO	工时
0		462-1700000E1QS	变速器总成 TRANSMISSION A			S		S					S					德尔福 DELPHI		1		8
0		462-1700000E3QS	变速器总成 TRANSMISSION A						S									摩托罗拉 MOTOROLA		1		8
1		462-1701012QS	变速箱上下箱组件 CASE-T/MISSIONTOPORBEHIND	S	S															1		15
1		462-1701012E1JH	变速箱上下箱组件 CASE-T/MISSIONTOPORBEHIND			S		S										德尔福 DELPHI		1		15
1		462-1701012E1QS	变速箱上下箱组件 CASE-T/MISSIONTOPORBEHIND			S		S					S					德尔福 DELPHI		1		15
1		462-1701012E3JH	变速箱上下箱组件 CASE-T/MISSIONTOPORBEHIND						S									摩托罗拉 MOTOROLA		1		15
1		462-1701012E3QS	变速箱上下箱组件 CASE-T/MISSIONTOPORBEHIND						S									摩托罗拉 MOTOROLA		1		15
1		462-1701012E3TS	变速箱上下箱组件 CASE-T/MISSIONTOPORBEHIND						S									摩托罗拉 MOTOROLA		1		15
5		462-1702211	上箱孔罩 ESCUTCHEON-TOPBOX			S		S	S				S							1		
6		LJ-1702040	延伸箱组件 EXTENDBOXSET			S		S	S				S							1		7
7		462-1702045	二轴密封圈总成 SEAL-SHAFT,2NDAXES			S		S	S				S							1		2
13		462-1702216	孔罩 ESCUTCHEON			S		S	S				S							1		
14		462-3729010	倒车灯开关总成 REVERSINGLIGHTSWITCHA			S		S	S				S							1		1
17		462-1702044	排气塞 PLUG-EXHAUST			S		S	S				S							1		
18		462-1000069D	起动机螺栓M10×1.25×121 BOLT-STARTMANDO			S		S	S				S							1		
19		462-1000068D	起动机螺栓M10×1.25×113 BOLT-STARTMONDO			S		S	S				S							1		
25		462-1000028D	气缸盖定位销 CYLINDERHEADPIN-DOWEL			S		S	S				S							2		
27		9003822	曲轴位置传感器 SENSOR-CRANKSHAFTPOSITION			S		S					S							1		3
27		01R42991R01	曲轴位置传感器 SENSOR-CRANKSHAFTPOSITION						S											1		3
28		462-1702040-00	后机匣铜套 COPPER BUSH	S	S	S		S	S				S							1		

3211 REANSAXLERELATEDPARTS
变速器部件
(465-4档)

缩略语

车型

•：COMMON (共用)

S：Standardequipment(标配)

O：Optionequipment(选配)

A：为适应地区法规要求而特别配置

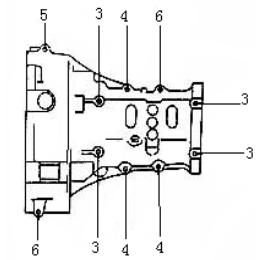

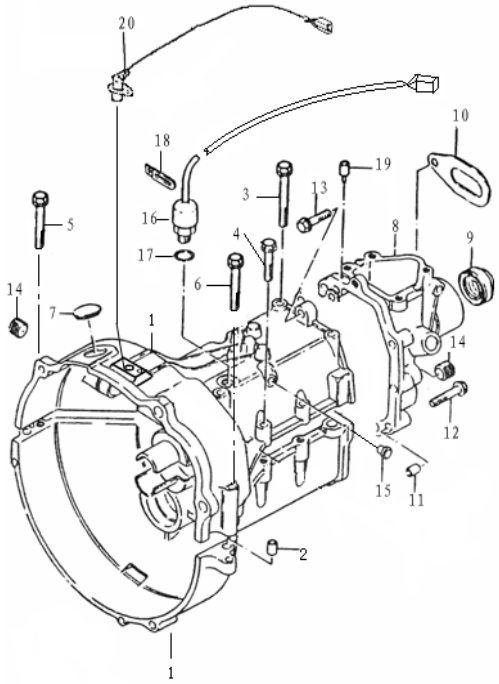

NO.序号	ICT	PARTNO. 零部件件号	PART NAME 零部件名称	PNC零件控制代码 车型 6320	6330	6330Bi1	6330Ei1	6360Bi1	6360Bi3	6360Ei1	6360Ei3	6363	6360FV	6360EV	6365	6358E	6358C	OPTION 选项	L/R 左/右	QTY 数量	VIN FROM 从开始/到TO	PART USAGE 零件 工时
0		9002422	变速器总成 TRANSMISSION A				S			S								德尔福 DELPHI		1		8
0		465-1700000-4E3QS	变速器总成 TRANSMISSION A								S							摩托罗拉 MOTOROLA		1		8
1		465-1701012QS	变速箱壳体组件 CASE-T/MISSIONTOPORBEHIND				S			S								化油器 CARBURETOR		1		15
1		465-1701012E1QS	变速箱壳体组件 CASE-T/MISSIONTOPORBEHIND				S			S								德尔福 DELPHI		1		15
1		465-1701012E3QS	变速箱壳体组件 CASE-T/MISSIONTOPORBEHIND				S			S								德尔福 DELPHI		1		15
1		465-1701012E3TS	变速箱壳体组件 CASE-T/MISSIONTOPORBEHIND								S							摩托罗拉 MOTOROLA		1		15
1		465-1701012E1JH	变速箱壳体组件 CASE-T/MISSIONTOPORBEHIND								S							摩托罗拉 MOTOROLA		1		15
1		465-1701012E3JH	变速箱壳体组件 CASE-T/MISSIONTOPORBEHIND								S							摩托罗拉 MOTOROLA		1		15
2		465-1701013	定位销(13×14) PIN(13×14)				S			S	S	S		S	S	S	S			1		
7		462-1702213	上箱孔罩 ESCUTCHEON-TOPBOX				S			S	S			S		S				1		
8		LJ-1702040	延伸箱组件 EXTENDBOXSET				S			S	S			S		S				1		7
9		462-1702045	密封圈总成 SEALA				S			S	S			S		S				1		2
11		462-1702261	圆柱销 PIN-DOWEL				S			S	S			S		S				2		
15		462-1702216	变速器防尘堵塞(孔罩) ESCUTCHEON				S			S	S			S		S				1		1
16		462-3729010	倒车灯开关总成 REVERSINGLIGHTSWITCHA				S			S	S			S		S				1		1
19		462-1702044	排气塞 PLUG-EXHAUST				S			S	S			S		S				1		
20		9003822	曲轴位置传感器 SENSOR-CRANKSHAFTPOSITION				S			S	S			S		S				1		3
20		01R42991R01	曲轴位置传感器 SENSOR-CRANKSHAFTPOSITION								S									1		3

3212 REANSAXLERELATEDPARTS 变速器部件 (465-5档)	缩略语	车型		NO.序号	ICT	PARTNO. 零部件件号	PART NAME 零部件名称	PNC零件控制代码 车型													PART USAGE 零件				
		•：COMMON (共用)	S：Standardequipment(标配)					6320	6330	6330Bi1	6330Ei1	6360Bi1	6360Bi3	6360Ei1	6360Ei3	6363	6360FV	6360EV	6365	6358E	6358C	OPTION 选项	L/R 左/右	QTY 数量	VIN FROM 从开始/到TO	工时
		O：Optionequipment(选配)	A：为适应地区法规要求而特别配置																						
				1		465-1701010E1QS	变速箱上下箱组件 CASE-T/MISSIONTOPORBEHIND				S			S		S		S	S	S	S			1		15
				1		465-1701010E3QS	变速箱上下箱组件 CASE-T/MISSIONTOPORBEHIND								S							摩托罗拉 MOTOROLA		1		15
				1		465-1701010E3TS	变速箱上下箱组件 CASE-T/MISSIONTOPORBEHIND								S							摩托罗拉 MOTOROLA		1		15
				4		465-1701606	螺栓 BOLT				S			S	S	S		S	S	S	S			4		
				7		465-1701604	螺栓 BOLT				S			S	S	S		S	S	S	S			1		
				8		465-1701120	输入轴挡板 BAFFLE-INPUTSHAFT				S			S	S	S		S	S	S	S			1		11
				10		462-1702211	观察孔罩 OBSERVEESCUTCHEON				S			S	S	S		S	S	S	S			1		
				11		462-3729010	倒车灯开关总成 REVERSINGLIGHTSWITCHA				S			S	S	S		S	S	S	S			1		1
				12		465-1701500	延伸箱 EXTENDBOX				S			S	S	S		S	S	S	S			1		7
				13		465-1701605	螺栓 BOLT				S			S	S	S		S	S	S	S			3		
				16		465-900	双头螺栓 BOLT				S			S	S	S		S	S	S	S			1		
				18		465-1701504	延伸箱油封 SEAL-EXTENDBOX				S			S	S	S		S	S	S	S			1		2
				19		XZ027-02	进油螺塞 PLUG-ENTEROIL				S			S	S	S		S	S	S	S			1		
				20		XZ028-02	放油螺塞 PLUG-SETOIL				S			S	S	S		S	S	S	S			1		
				22		462-1702216	变速器防尘堵塞(孔罩) ESCUTCHEON				S			S	S	S		S	S	S	S			1		
				24		465-1701507	速度计蜗轮轴套 SLEEVE-SPEEDOMETER-WORMWHEEL				S			S	S	S		S	S	S	S			1		7
				25		462-1702049	蜗轮油封 SEAL-WORM				S			S	S	S		S	S	S	S			1		7
				26		465-1701508	O型密封圈 O-RING				S			S	S	S		S	S	S	S			1		7
				27		465-1701509	O型密封圈 O-RING				S			S	S	S		S	S	S	S			1		7
				28		465-1701510	速度计止退螺钉 SCREW				S			S	S	S		S	S	S	S			1		
				30		9003822	曲轴位置传感器 SENSOR-CRANKSHAFTPOSITION				S	S		S		S	S	S	S					1		3
				30		01R42991R01	曲轴位置传感器 SENSOR-CRANKSHAFTPOSITION								S									1		3
				31		9002754	曲轴位置传感器 SENSOR-CRANKSHAFTPOSITION													S				1		3

3212 REANSAXLERELATEDPARTS
变速器部件
(465-5档)

缩略语	车型	
	•：COMMON (共用)	S：Standardequipment(标配)
	O：Optionequipment(选配)	A：为适应地区法规要求而特别配置

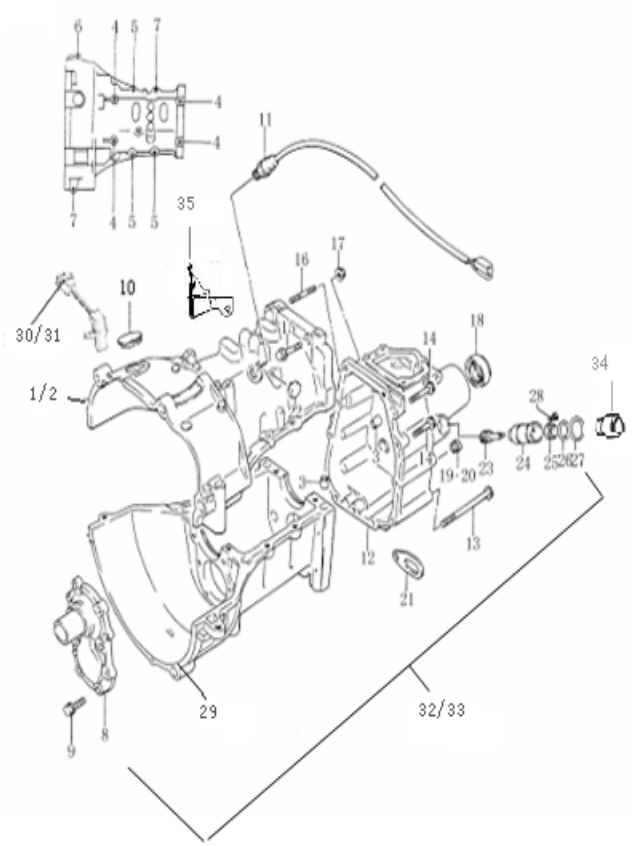

NO.序号	ICT	PARTNO. 零部件件号	PART NAME 零部件名称	6320	6330	6330Bi1	6330Ei1	6360Bi1	6360Bi3	6360Ei1	6360Ei3	6363	6360FV	6360EV	6365	6358E	6358C	OPTION 选项	L/R 左/右	QTY 数量	VIN FROM 从开始/到TO	工时
				PNC零件控制代码 车型														PART USAGE 零件				
31		5497521	曲轴位置传感器 SENSOR-CRANKSHAFTPOSITION														S			1		3
32		465-1700000E3QS	变速器总成 TRANSMISSION A								S							摩托罗拉 MOTOROLA				8
33		465-1AE6-1700000	变速器总成 TRANSMISSION A				S			S		S		S	S	S	S			1		8
34		24518513	速度传感器总成 VEHICLE SENSOR ASM													S	S			1		

3213
变速箱体
GEAR-BOX
小五档

缩略语	车型	
	•：COMMON（共用）	S：Standardequipment（标配）
	O：Optionequipment（选配）	A：为适应地区法规要求而特别配置

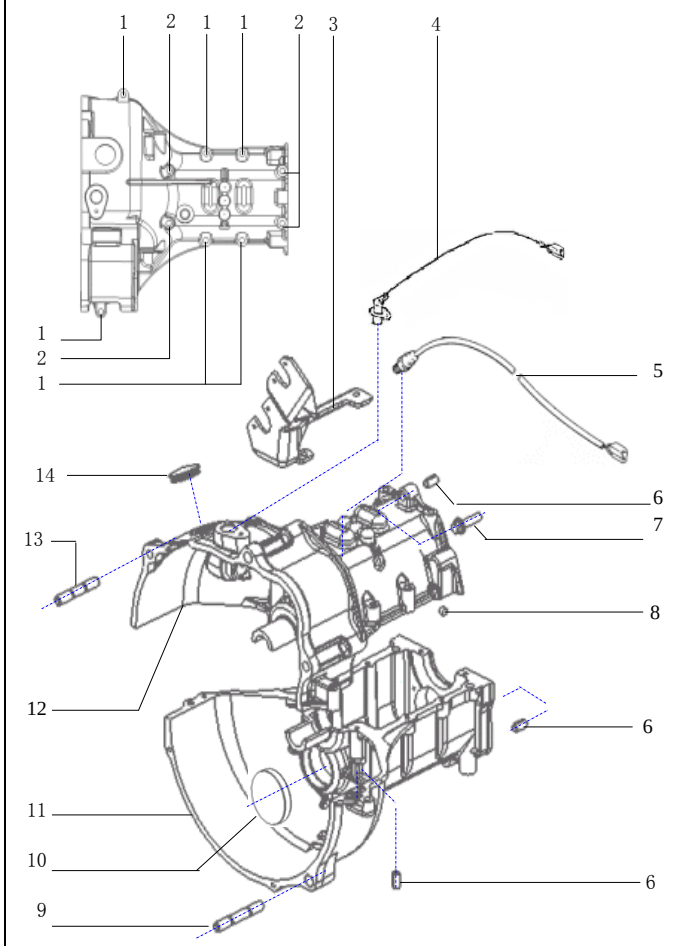

NO.序号	ICT	PARTNO. 零部件件号	PART NAME 零部件名称	PNC零件控制代码 车型 6320	6330	6330Bi1	6330Ei1	6360Bi1	6360Bi3	6360Ei1	6360Ei3	6363	6360FV	6360EV	6365	6358E	6358C	PART USAGE 零件 OPTION 选项	L/R 左/右	QTY 数量	VIN FROM 从开始/到TO	工时
0		9015613	变速器总成 TRANSMISSION A					S		S			S	S		S				1	2006-12-1	
3		6330B-1703180-1	换档换位拉索支架 BRACKET-FUEL FLTR					S		S			S	S		S				1	2006-12-1	
4		9003822	曲轴位置传感器 SENSOR-CRANKSHAFT POSITION					S		S			S	S				德尔福 DELPHI		1	2006-12-1	4
5		462-3729010	倒车灯开关总成 SWITCH ASM-B/U LP					S		S			S	S		S				1	2006-12-1	
6		462-1702261	圆柱销 PIN-COLUMN					S		S			S	S		S				4	2006-12-1	
8		1702216-MR406A01	孔塞					S		S			S	S		S				1	2006-12-1	
9		912100050	双头螺柱M10×1.25-M10×1.25×50					S		S			S	S		S				1	2006-12-1	
10		462-1701057	中间轴密封盖总成 MISSIONCOUNTERSHAFTCOVER-DOWEL					S		S			S	S		S				1	2006-12-1	
11		1700409-MR506A01	变速箱壳体 CASE-T/MISSIONTOPORBEHIND					S		S			S	S		S				1	2006-12-1	
13		912100042	双头螺柱M10×1.25-M10×1.25×42					S		S			S	S		S				1	2006-12-1	
14		462-1702211	上箱孔罩 ESCUTCHEON-CASE T/M UPPER					S		S			S	S		S				1	2006-12-1	

3214
延伸箱
REAR CASE-T/M
小五档

缩略语	车型	
	•：COMMON（共用）	S：Standardequipment（标配）
	O：Optionequipment（选配）	A：为适应地区法规要求而特别配置

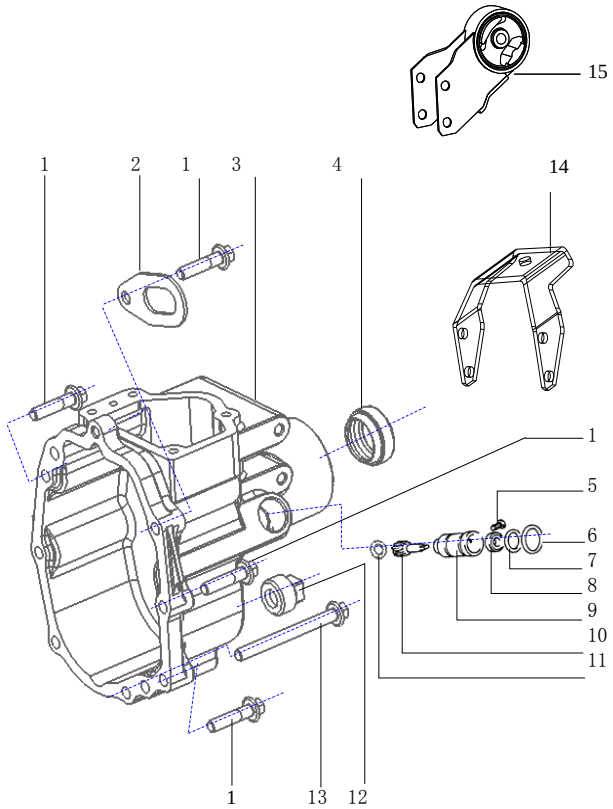

NO.序号	ICT	PARTNO.零部件件号	PART NAME零部件名称	PNC零件控制代码 车型 6320	6330	6330Bi1	6330Ei1	6360Bi1	6360Bi3	6360Ei1	6360Ei3	6363	6360FV	6360EV	6365	6358E	6358C	OPTION选项	L/R左/右	QTY数量	VIN FROM从开始/到TO	工时
0		1700501-MR508B01	延伸箱组件					S		S			S	S		S				1	2006-12-1	
3		1701770-MR508B01	延伸箱					S		S			S	S		S				1	2006-12-1	
4		462-1702045	密封圈总成 SEAL RING ASM					S		S			S	S		S				1	2006-12-1	
5		904060020	六角法兰面螺栓M6×20					S		S			S	S		S				1	2006-12-1	
6		9350170150	O型密封圈Φ17×1.5					S		S			S	S		S				1	2006-12-1	
7		9350190240	O型密封圈Φ19×2.4					S		S			S	S		S				1	2006-12-1	
8		462-1702049	蜗轮密封圈总成 WORMWHEELGASKETA					S		S			S	S		S				1	2006-12-1	
9		1703139-MR508B01	蜗轮轴套					S		S			S	S		S				1	2006-12-1	
10		462-1701142	速度计传动蜗轮 SPEEDOMETERDRIVEWORMWHEEL					S		S			S	S		S				1	2006-12-1	
11		1702053-MR406A01	蜗轮垫圈					S		S			S	S		S				1	2006-12-1	
12		XZ028-02	放油螺塞 BLEEDER PLUG					S		S			S	S		S				1	2006-12-1	
13		904080085	六角法兰面螺栓M8×85					S		S			S	S		S				2	2006-12-1	
14		1709911-MR506A01	后悬挂板					S		S			S	S		S				1	2006-12-1	
16		24518513	速度传感器总成 VEHICLE SENSOR ASM													S				1		

3230 GEARTRANSMISSIONPARTS 齿轮传动部部件 (462)	缩略语	车型		NO.序号	ICT	PARTNO. 零部件件号	PART NAME 零部件名称	PNC零件控制代码 车型													PART USAGE 零件				
		•：COMMON (共用)	S：Standardequipment(标配)					6320	6330	6330Bi1	6330Ei1	6360Bi1	6360Bi3	6360Ei1	6360Ei3	6363	6360FV	6360EV	6365	6358E	6358C	OPTION 选项	L/R 左/右	QTY 数量	VIN FROM 从开始/到TO	工时
		O：Optionequipment(选配)	A：为适应地区法规要求而特别配置																							
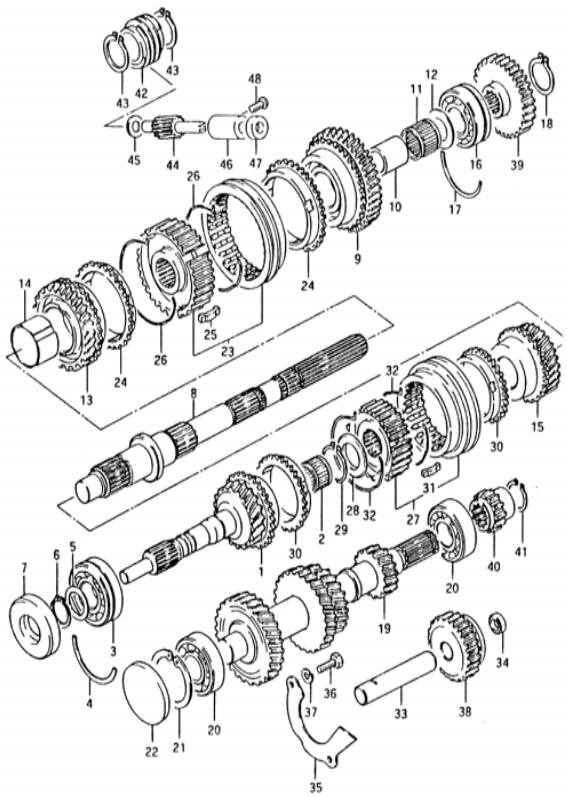				1		LJ-1701030	一轴组件 AXES-1.TSET			S		S	S				S							1		11
				1		LJ-1701030JH	一轴组件(江华) AXES-1.TSET			S		S	S											1		11
				2		462-1701030-00	滚针轴承59241/17S5 ROLLNEEDLEBEARING			S		S	S				S							1		13
				2		462-1701030-00JH	滚针轴承59241/17S5(江华) ROLLNEEDLEBEARING			S		S	S											1		13
				3		462-1701204	向心球轴承D50204 BARBEARING			S		S	S				S							1		13
				4		462-1701036	一轴轴承止推环 AXES-1.TBEARING-RINGTHRUST			S		S	S				S							1		1
				5		LJ-1701033	一轴轴承垫圈 AXES-1.TBEARINGGASRET			S		S	S				S							1		13
				5		LJ-1701033JH	一轴轴承垫圈(江华) AXES-1.TBEARINGGASRET			S		S	S											1		13
				7		462-1701086	一轴密封圈总成 AXES-1.TGASKET-DOWELA			S		S	S				S							1		11
				7		462-1701086J	一轴密封圈总成(进口) AXES-1.TGASKET-DOWELA			S		S	S				S							1		11
				8		LJ-1701105	二轴 AXES-2ND			S		S	S				S							1		13
				9		LJ-1701113	一挡齿轮 GEAR-1.T			S		S	S				S							1		13
				9		LJ-1701113TS	一挡齿轮(唐山) GEAR-1.T			S		S	S											1		13
				9		LJ-1701113JH	一挡齿轮(江华) GEAR-1.T			S		S	S											1		13
				10		LJ-1701124	一挡轴套 BEARING-1.TSHAFT			S		S	S				S							1		13
				10		LJ-1701124JH	一挡轴套(江华) BEARING-1.TSHAFT			S		S	S											1		13
				11		LJ-1701124-00	一档滚针轴承(69242/25) ROLLNEEDLEBEARING			S		S	S				S							1		13
				13		LJ-1701126	二档齿轮 GEAR-2ND			S		S	S				S							1		13
				13		LJ-1701126TS	二档齿轮(唐山) GEAR-2ND			S		S	S											1		
				13		LJ-1701126JH	二档齿轮(江华) GEAR-2ND			S		S	S											1		13

3230 GEARTRANSMISSIONPARTS 齿轮传动部部件 (462)	缩略语	车型		NO.序号	ICT	PARTNO. 零部件件号	PART NAME 零部件名称	PNC零件控制代码 车型													PART USAGE 零件				
		•：COMMON (共用)	S：Standardequipment(标配)					6320	6330	6330Bi1	6330Ei1	6360Bi1	6360Bi3	6360Ei1	6360Ei3	6363	6360FV	6360EV	6365	6358E	6358C	OPTION 选项	L/R 左/右	QTY 数量	VIN FROM 从开始/到TO	工时
		O：Optionequipment(选配)	A：为适应地区法规要求而特别配置																						
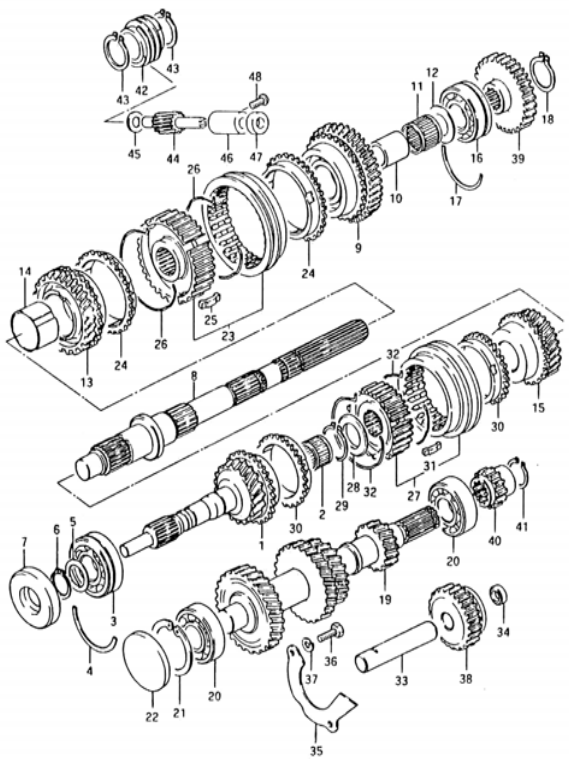				14		LJ-1701143	二档轴套 BEARING-2NDSHAFT			S		S	S				S							1		13
				14		LJ-1701143JH	二档轴套(江华) BEARING-2NDSHAFT			S		S	S											1		13
				15		LJ-1701131	三档齿轮总成 GEAR-3RDA			S		S	S				S							1		13
				15		LJ-1701131TS	三档齿轮总成(唐山) GEAR-3RDA			S		S	S											1		13
				16		462-1701205	二轴轴承D503104/20 BEARING			S		S	S				S							1		13
				17		462-1701037	二轴轴承止推环 AXES-2NDBEARING-RINGTHRUST			S		S	S				S							1		1
				17		462-1701037JH	二轴轴承止推环(江华) AXES-2NDBEARING-RINGTHRUST			S		S	S											1		1
				18		462-1701033-00	挡圈20 RING			S		S	S				S							1		13
				19		LJ-1701047	中间齿轮轴组件 SHAFT-T/MISSIONCOUNTER			S		S	S				S							1		15
				20		462-1700201	轴承 BEARING			S		S	S				S							2		15
				21		462-1700201-00	挡圈47 RING			S		S	S				S							1		13
				22		462-1701057	中间轴密封盖总成 MISSIONCOUNTERSHAFTCOVER-DOWEL			S		S	S				S							1		1
				23		LJ-1701115	低速同步器组件 SYNCHROMESH-LOWSPEEDSET			S		S	S				S							1		13
				23		LJ-1701115JH	低速同步器组件(江华) SYNCHROMESH-LOWSPEEDSET			S		S	S											1		13
						LJ-1701115-00	低速同步器齿壳 SYNCHROMESH-LOWSPEEDSET			S		S	S				S							1		13
						LJ-1701115-01TS	低速同步器齿齿套 SYNCHROMESH-LOWSPEEDSET			S		S	S											1		13
				24		LJ-1701129	低速同步器齿环 RING-LOWSPEEDSYNCHROMESH			S		S	S				S							2		13
				25		462-1701121	滑块 KEY			S		S	S				S							3		13
				26		462-1701130	低速同步器滑块弹簧 SPRING-LOWSPEEDSYNCHROMESHKER			S		S	S				S							2		13
				27		LJ-1701116	高速同步器组件 SYNCHROMESH-HIGHSPEEDSET			S		S	S				S							1		13
				29		462-1701120-00	挡圈22 RING			S		S	S				S							1		
				30		462-1701120	高速同步器齿环 RING-HIGHSPEEDSYNCHROMESH			S		S	S				S							2		13
				31		462-1701121	滑块 KEY			S		S	S				S							3		13

3230 GEARTRANSMISSIONPARTS 齿轮传动部部件 (462)	缩略语	车型		NO.序号	ICT	PARTNO. 零部件件号	PART NAME 零部件名称	件控制代码													PART USAGE 零件				
		•：COMMON (共用)	S：Standardequipment(标配)					车型													OPTION 选项	L/R 左/右	QTY 数量	VIN FROM 从开始/到TO	工时
		O：Optionequipment(选配)	A：为适应地区法规要求而特别配置					6320	6330	6330Bi1	6330Ei1	6360Bi1	6360Bi3	6360Ei1	6360Ei3	6363	6360FV	6360EV	6365	6358E	6358C					
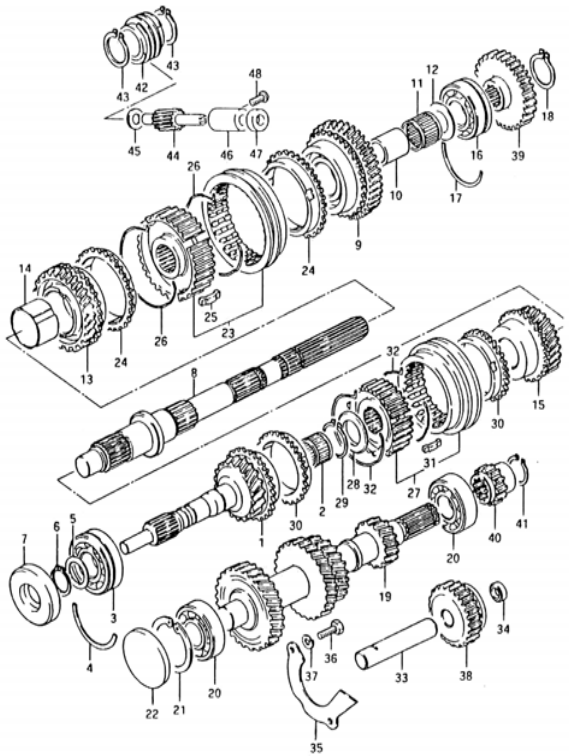				32		462-1701122	高速同步器滑块弹簧 SPRING-HIGHSPEEDSYNCHROMESHKEY			S		S	S				S							2		13
				33		462-1701092	倒档齿轮轴 SHAFTCOMP-T/MREVSGR			S		S	S				S							1		7
				34		462-1701098	倒档轴止动板 REVERSEGEARAXESBAN-THRUST			S		S	S				S							1		7
				37		462-1701083	倒档空转齿轮总成 REVERSEGEARWHEELA			S		S	S				S							1		7
				38		462-1701112	倒档传动齿轮 GEAR-COUNTERSHAFT			S		S	S				S							1		7
				38		462-1701112JH	倒档传动齿轮(江华) GEAR-COUNTERSHAFT			S		S	S											1		7
				39		462-1701144	倒档驱动齿轮 GEAR-DRIVESHAFT			S		S	S				S							1		7
				40		462-1701033-00	挡圈20 RING			S		S	S				S							1		13
				41		462-1701141	里程表主动齿轮 INITIATIVEGEAR-ODOMETER			S		S	S				S							1		7
				42		462-1701033-00	挡圈20 RING			S		S	S				S							2		13
				43		462-1701142	里程表被动齿轮 PASSIVITYGEAR-ODOMETER			S		S	S				S							1		7
				44		LJ-1702053	里被垫圈 WASHER			S		S	S				S							1		7
				45		462-1701140	里被轴套 SPACER			S		S	S				S							1		7
				46		462-1702049	里被密封圈总成 RING-DOWELA			S		S	S				S							1		7

3231 GEARTRANSMISSIONPARTS 齿轮传动部部件（465-4档）	缩略语	车型 •：COMMON（共用）	S：Standardequipment(标配)	O：Optionequipment(选配)	A：为适应地区法规要求而特别配置

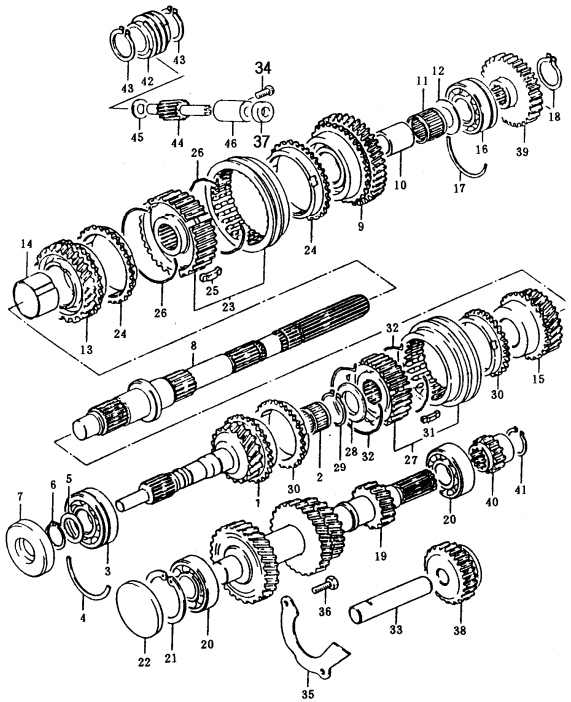

NO.序号	ICT	PARTNO. 零部件件号	PART NAME 零部件名称	6320	6330	6330Bi1	6330Ei1	6360Bi1	6360Bi3	6360Ei1	6360Ei3	6363	6360FV	6360EV	6365	6358E	6358C	OPTION 选项	L/R 左/右	QTY 数量	VIN FROM 从开始/到TO	工时
				PNC零件控制代码 车型														PART USAGE 零件				
1		465-1701030	一轴组件 AXES-1.TSET				S			S	S									1		13
1		465-1701030JH	一轴组件(江华) AXES-1.TSET				S			S	S									1		13
2		462-1701030-00	滚针轴承 ROLLNEEDLEBEARING				S			S	S									1		13
2		462-1701030-00JH	滚针轴承59241/17S5(江华) ROLLNEEDLEBEARING				S			S	S									1		13
3		462-1701204	向心球轴承 BARBEARING				S			S	S									1		13
3		465-1701030JH-00	向心球轴承(江华6204) BARBEARING				S			S	S							6204		1		13
4		462-1701036	一轴轴承止推环 AXES-1.TBEARING-RINGTHRUST				S			S	S									1		1
5		LJ-1701033	一轴轴承垫圈 AXES-1.TBEARINGGASRET				S			S	S									1		13
6		462-1701033-00	挡圈19 RING				S			S	S									1		
7		462-1701086	一轴密封圈总成 AXES-1.TGASKET-DOWELA				S			S	S									1		11
8		465-1701105	二轴 AXES-2ND				S			S	S									1		13
8		465-1701105JH	二轴(江华) AXES-2ND				S			S	S									1		13
9		465-1701113-4	一档齿轮 GEAR-1.T				S			S	S									1		13
9		465-1701113TS	一档齿轮(唐山) GEAR-1.T				S			S	S									1		
10		465-1701124	一档轴套 BEARING-1.TSHAFT				S			S	S									1		13
11		LJ-1701124-00	一档滚针轴承(69242/25) ROLLNEEDLEBEARING				S			S	S									1		13
12		465-1701125	止推垫				S			S	S									1		13
13		465-1701126	二档齿轮				S			S	S									1		13
14		LJ-1701143	二档轴套 GEAR-2ND				S			S	S									1		13
14		LJ-1701143JH	二档轴套(江华) BEARING-2NDSHAFT				S			S	S									1		13
15		465-1701131	三档齿轮总成 GEAR-3RDA				S			S	S									1		13
15		465-1701131JH	三档齿轮总成(江华) GEAR-3RDA				S			S	S									1		13
16		462-1701205	二轴轴承 BEARING				S			S	S									1		13
17		462-1701037	二轴轴承止推环 AXES-2NDBEARING-RINGTHRUST				S			S	S									1		1
17		462-1701037JH	二轴轴承止推环(江华) AXES-2NDBEARING-RINGTHRUST			S		S	S											1		1

3231 GEARTRANSMISSIONPARTS 齿轮传动部部件（465-4档）

缩略语

车型

•：COMMON（共用）　S：Standardequipment(标配)

O：Optionequipment(选配)　A：为适应地区法规要求而特别配置

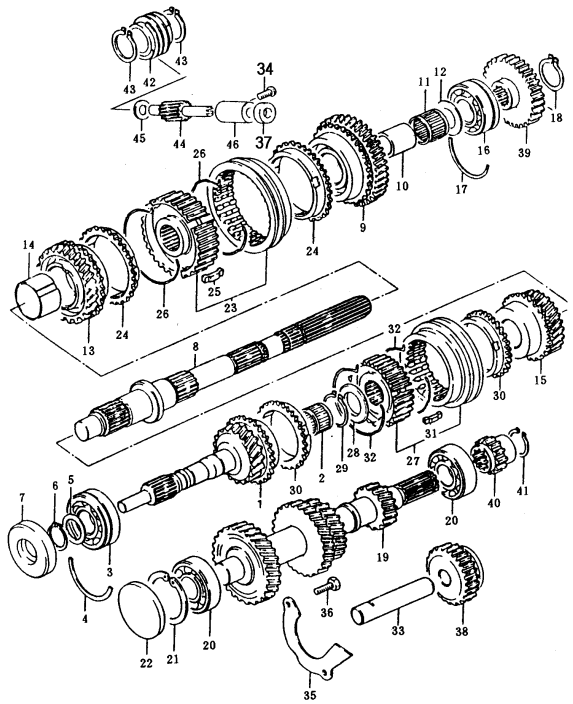

NO.序号	ICT	PARTNO. 零部件件号	PART NAME 零部件名称	PNC零件控制代码 车型 6320	6330	6330Bi1	6330Ei1	6360Bi1	6360Bi3	6360Ei1	6360Ei3	6363	6360FV	6360EV	6365	6358E	6358C	OPTION 选项	L/R 左/右	QTY 数量	VIN FROM 从开始/到TO	工时
18		462-1701033-00	挡圈19 RING				S			S	S									1		
19		465-1701047	中间轴组件 SHAFT-T/MISSIONCOUNTER				S			S	S									1		15
19		465-1701047JH	中间轴组件(江华) SHAFT-T/MISSIONCOUNTER				S			S	S									1		15
20		462-1700201	轴承 BEARING				S			S	S									2		15
21		462-1700201-00	挡圈47 RING				S			S	S									1		13
22		462-1701057	中间轴密封盖总成 MISSIONCOUNTERSHAFTCOVER-DOWEL				S			S	S									1		1
23		465-1701115-4	低速同步器组件 SYNCHROMESH-LOWSPEEDSET				S			S	S									1		13
24		LJ-1701129	低速同步器齿环 RING-LOWSPEEDSYNCHROMESH				S			S	S									2		13
25		462-1701121	滑块 KEY				S			S	S									3		13
26		462-1701130	低速同步器滑块弹簧 SPRING-LOWSPEEDSYNCHROMESHKER				S			S	S									2		13
27		LJ-1701116	高速同步器组件 SYNCHROMESH-HIGHSPEEDSET				S			S	S									1		13
29		462-1701120-00	挡圈22 RING				S			S	S									1		
30		462-1701120	高速同步器齿环 RING-HIGHSPEEDSYNCHROMESH				S			S	S									2		13
31		462-1701121	滑块 KEY				S			S	S									3		13
32		462-1701122	高速同步器滑块弹簧 SPRING-HIGHSPEEDSYNCHROMESHKEY				S			S	S									2		13
33		462-1701092	倒档齿轮轴 SHAFTCOMP-T/MREVSGR				S			S	S									1		7
35		462-1701098	倒档轴止动板 REVERSEGEARAXESBAN-THRUST				S			S	S									1		7
37		462-1702049	蜗轮密封圈总成 WORMWHEELGASKETA				S			S	S									1		7
38		462-1701083	倒档空转齿轮轴总成 REVERSEGEARWHEELA				S			S	S									1		7
39		465-1701112	倒档传动齿轮 GEAR COMP-REV IDLER				S			S	S									1		7
40		462-1701144	倒档驱动齿轮 GEAR-COUNTERSHAFT				S			S	S									1		7
41		462-1701033-00	挡圈19 RING				S			S	S									1		
42		462-1701141	速度计驱动蜗杆 SPEEDOMETERDRIVEWORM				S			S	S									1		7
43		462-1701033-00	挡圈19 RING				S			S	S									1		

3231 GEARTRANSMISSIONPARTS 齿轮传动部部件（465-4档）	缩略语	车型 •：COMMON（共用）	S：Standardequipment(标配)	O：Optionequipment(选配)	A：为适应地区法规要求而特别配置	NO.序号	ICT	PARTNO. 零部件件号	PART NAME 零部件名称	PNC零件控制代码 车型 6320	6330	6330Bi1	6330Ei1	6360Bi1	6360Bi3	6360Ei1	6360Ei3	6363	6360FV	6360EV	6365	6358E	6358C	PART USAGE 零件 OPTION 选项	L/R 左/右	QTY 数量	VIN FROM 从开始/到TO	工时
						44		462-1701142	速度计传动蜗轮 SPEEDOMETERDRIVEWORMWHEEL				S			S	S									1		7
						46		462-1701140	蜗轮轴套 BRUSH-WORMWHEEL				S			S	S									1		7

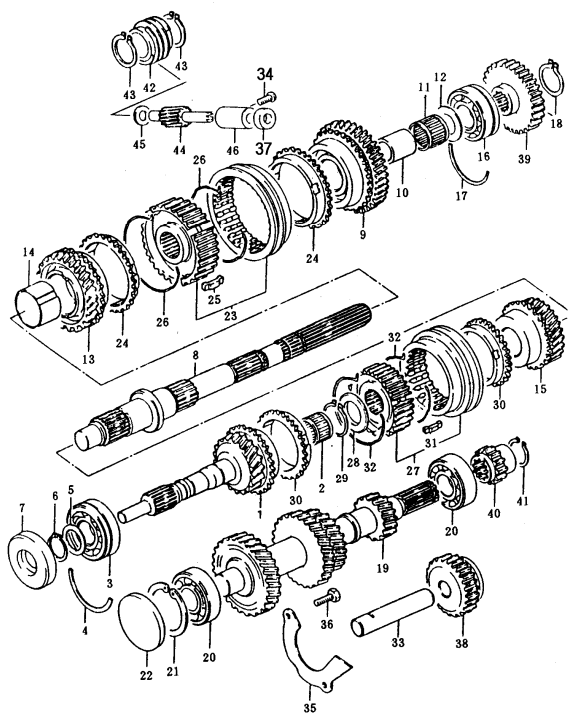

3232 MIDDLEAXESANDGEARPARTS 中间轴及齿轮部件(465-5档)	缩略语	车型		NO.序号	ICT	PARTNO. 零部件件号	PART NAME 零部件名称	PNC零件控制代码													PART USAGE 零件				
		•: COMMON (共用)	S: Standardequipment(标配)					车型													OPTION 选项	L/R 左/右	QTY 数量	VIN FROM 从开始/到TO	工时
		O: Optionequipment(选配)	A: 为适应地区法规要求而特别配置					6320	6330	6330Bi1	6330Ei1	6360Bi1	6360Bi3	6360Ei1	6360Ei3	6363	6360FV	6360EV	6365	6358E	6358C					
				1		465-1701115	中间轴前轴承卡圈 CLIP				S			S	S	S			S		S			1		13
				2		465-1701114	中间轴前轴承挡圈 SPRING				S			S	S	S			S		S			1		13
				3		465-1701304	中间轴前轴承 BEARING				S			S	S	S			S		S			1		15
				7		465-1701301E	中间轴 SHAFT-T/MISSIONCOUNTER				S			S	S	S			S		S			1		
				8		465-1701305	中间轴中轴承 BEARING				S			S	S	S			S		S			1		15
				9		465-1701302	倒档传动齿轮 GEAR-COUNTERSHAFT				S			S	S	S			S		S			1		7
				11		465-1701303-00	中间轴五档齿轮(改进型) GEARCOMP-COUNTERSHF				S			S	S	S			S		S			1		7
				12		465-1701306-00	中间轴后轴承挡圈 CLIP				S			S	S	S			S		S			1		
				12		1701138000MR508A01	中间轴后轴承挡圈 2.0 CLIP				S			S	S	S			S		S			1		
				13		465-1701306	中间轴后轴承BEARING				S			S	S	S			S		S			1		1

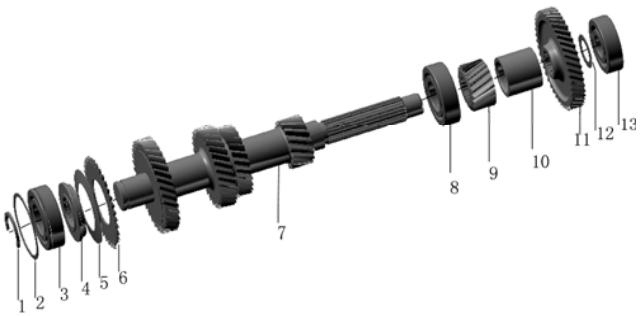

3233 OUTPUTAXESANDGEARPARTS
输出轴及齿轮部件(465-5档)

缩略语	车型	
	•：COMMON (共用)	S：Standardequipment(标配)
	O：Optionequipment(选配)	A：为适应地区法规要求而特别配置

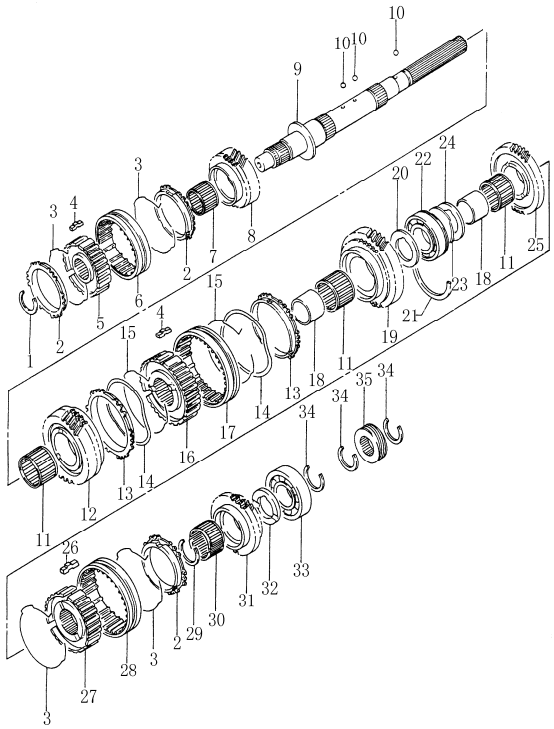

NO.序号	ICT	PARTNO. 零部件件号	PART NAME 零部件名称	6320	6330	6330Bi1	6330Ei1	6360Bi1	6360Bi3	6360Ei1	6360Ei3	6363	6360FV	6360EV	6365	6358E	6358C	OPTION 选项	L/R 左/右	QTY 数量	VIN FROM 从开始/到TO	工时
				PNC零件控制代码 车型														PART USAGE 零件				
1		465-1701115	高速同步器卡圈 CLIP				S			S	S	S			S		S			1		13
2		465-1701208	高速同步器齿环 RING-HIGHSPEEDSYNC				S			S	S	S			S		S			3		13
3		465-1701207	高速同步器弹簧 SPRING				S			S	S	S			S		S			4		13
4		465-1701229	同步器滑块 KEY				S			S	S	S			S		S			6		13
5		465-1701206	高速同步器齿壳 HUB-HIGHSPEEDSYNC				S			S	S	S			S		S			1		13
6		465-1701205	高速同步器齿套 SLEEVE-HIGHSPEEDSYNC				S			S	S	S			S		S			1		13
		465-1701204	三四挡同步器组件				S			S	S	S			S		S			1		13
7		465-1701202-00	滚针轴承 BEARING				S			S	S	S			S		S			1		13
8		465-1701202	主轴三档齿轮总成 GEARCOMP-INPUTSHAFT				S			S	S	S			S		S			1		13
9		465-1701201	输出轴(二轴) SHAFT-T/MISSIONINPUT				S			S	S	S			S		S			1		13
9		465-1701201TS	输出轴(唐山二轴) SHAFT-T/MISSIONINPUT				S			S	S	S								1		
10		465-1701201-00	钢球 BALL-STEEL				S			S	S	S			S		S			3		
11		465-1701212-00	滚针轴承 BEARING				S			S	S	S			S		S			3		13
12		465-1701209	主轴二档齿轮总成 GEARCOMP-INPUTSHAFT				S			S	S	S			S		S			1		13
13		465-1701221	低速同步器齿环 RING-LOWSPEEDSYNC				S			S	S	S			S		S			2		13
14		465-1701222	波形弹簧 SPRING-HIGHSPEEDSYNC				S			S	S	S			S		S			2		13
15		465-1701220	低速同步器弹簧 CLIP				S			S	S	S			S		S			2		13
16		465-1701219	低速同步器齿壳 HUB-LOWSPEEDSYNC				S			S	S	S			S		S			1		13
17		465-1701218	低速同步器齿套 SLEEVE-LOWSPEEDSYNC				S			S	S	S			S		S			1		13
		465-1701217	一二挡同步器组件				S			S	S	S			S		S			1		13
18		465-1701215	一档齿轮轴套 BEARINGINPUTSHAFT				S			S	S	S			S		S			2		13
19		465-1701212	主轴一档齿轮总成 GAERCOMP-INPUTSHAFT				S			S	S	S			S		S			1		13

3233
OUTPUTAXESANDGEARPARTS
输出主轴及齿轮部件(465-5档)

缩略语	车型	
	•：COMMON (共用)	S：Standardequipment(标配)
	O：Optionequipment(选配)	A：为适应地区法规要求而特别配置

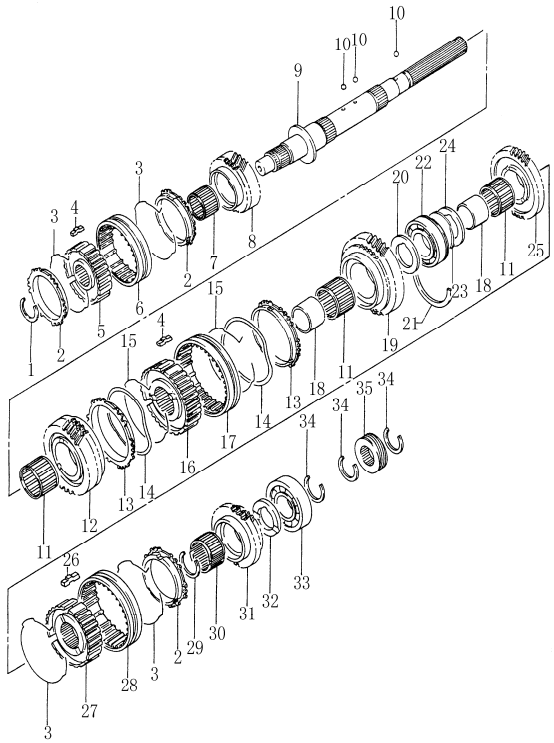

NO.序号	ICT	PARTNO. 零部件件号	PART NAME 零部件名称	6320	6330	6330Bi1	6330Ei1	6360Bi1	6360Bi3	6360Ei1	6360Ei3	6363	6360FV	6360EV	6365	6358E	6358C	OPTION 选项	L/R 左/右	QTY 数量	VIN FROM 从开始/到TO	工时
				PNC零件控制代码 车型														PART USAGE 零件				
20		465-1701216	主轴前轴承垫圈 WASHER-SPRING				S			S	S	S			S		S			1		13
21		465-1701232	主轴前轴承挡圈 SPRING				S			S	S	S			S		S			1		13
22		465-1701231	主轴前轴承 BEARING				S			S	S	S			S		S			1		13
24		465-1701216	主轴前轴承垫圈 WASHER-SPRING				S			S	S	S			S		S			1		13
25		465-1701223	主轴倒档齿轮 GEARCOMP-INUTSHAFT				S			S	S	S			S		S			1		7
26		465-1701229	五档同步器滑块 KEY				S			S	S	S			S		S			3		13
27		465-1701228	五档同步器齿壳 HUB-HIGHSPEEDSYNC				S			S	S	S			S		S			1		13
28		465-1701227	五档同步器齿套 SLEEVE-HIGHSPEEDSYNC				S			S	S	S			S		S			1		13
		465-1701226	五档同步器组件				S			S	S	S			S		S			1		13
29		465-1701115	五档同步器卡圈 CLIP				S			S	S	S			S		S			1		13
30		465-1701224-00	滚针轴承 BEARING				S			S	S	S			S		S			1		13
31		465-1701224	主轴五档齿轮总成 GEAR-HIGHSPEEDSYNC				S			S	S	S			S		S			1		13
32		465-1701225	主轴后轴承垫圈 WASHER-SPRING				S			S	S	S			S		S			1		13
33		465-1701233	主轴后轴承 REARBEARING-PRINCIPALAXIS				S			S	S	S			S		S			1		13
34		465-1701234	卡圈 CLIP				S			S	S	S			S		S			3		13
35		465-1701230	速度计蜗杆 SPEEDOMETER-WORM				S			S	S	S			S		S			1		7

3234
REVERSEGEARPARTS
倒挡齿轮部件
(465-5档)

缩略语	车型	
	•：COMMON (共用)	S：Standardequipment(标配)
	O：Optionequipment(选配)	A：为适应地区法规要求而特别配置

N700-3234 2006-10-04

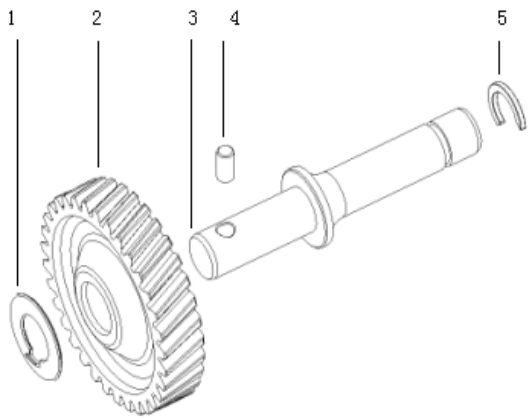

NO.序号	ICT	PARTNO. 零部件件号	PART NAME 零部件名称	PNC零件控制代码 车型 6320	6330	6330Bi1	6330Ei1	6360Bi1	6360Bi3	6360Ei1	6360Ei3	6363	6360FV	6360EV	6365	6358E	6358C	PART USAGE 零件 OPTION 选项	L/R 左/右	QTY 数量	VIN FROM 从开始/到TO	工时
1		465-1701405	倒档空转齿轮垫圈 WASHER-SPRING				S			S	S	S			S		S			1		
1		1701562-MR508B01	倒档空转齿轮垫圈 WASHER-SPRING					S		S			S	S		S		配小五档		1	2006-12-1	
2		465-1701402	倒档空转齿轮总成 GEARA-REVERSE				S			S	S	S			S		S			1		7
2		1701560-MR508B01	倒档空转齿轮总成 GEARA-REVERSE					S		S			S	S		S		配小五档		1	2006-12-1	7
3		465-1701404	倒档齿轮轴 SHAFT-REVERSE				S			S	S	S			S		S			1		7
3		1701511-MR508B01	倒档齿轮轴 SHAFT-REVERSE					S		S			S	S		S		配小五档		1	2006-12-1	7
4		465-5220610	圆柱销 PIN-DOWEL				S			S	S	S		S	S	S	S			1		13
5		465-1701406	卡圈 CLIP				S			S	S	S		S	S	S	S			1		

3235
INPUTAXESPARTS
输入轴部件
(465-5档)

缩略语	车型	
	•：COMMON (共用)	S：Standardequipment(标配)
	O：Optionequipment(选配)	A：为适应地区法规要求而特别配置

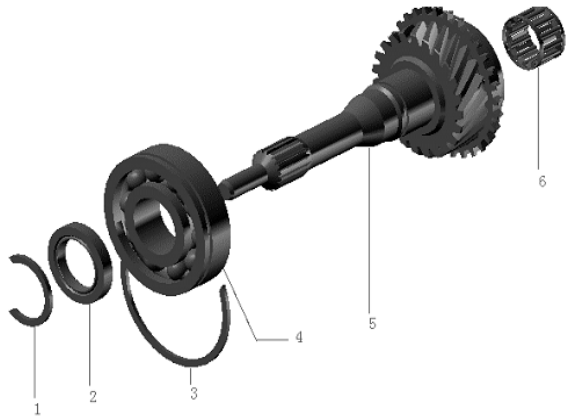

NO.序号	ICT	PARTNO. 零部件件号	PART NAME 零部件名称	PNC零件控制代码 车型 6320	6330	6330Bi1	6330Ei1	6360Bi1	6360Bi3	6360Ei1	6360Ei3	6363	6360FV	6360EV	6365	6358E	6358C	PART USAGE 零件 OPTION 选项	L/R 左/右	QTY 数量	VIN FROM 从开始/到TO	工时
1		465-1701115	输入轴轴承卡圈 CLIP				S			S	S	S			S		S			1		13
1		1709504-MR508B01	输入轴轴承卡圈 CLIP					S		S			S	S		S		配小五档		1	2006-12-1	13
2		465-1701122	输入轴油封 SEAL				S			S	S	S			S		S			1		11
2		462-1701086	输入轴油封 SEAL					S		S			S	S		S		配小五档		1	2006-12-1	13
3		465-1701114	输入轴轴承挡圈 SPRING				S			S	S	S			S		S			1		13
3		462-1701037	输入轴轴承挡圈 SPRING					S		S			S	S		S		配小五档		1	2006-12-1	13
4		465-1701113	输入轴轴承 BEARING				S			S	S	S			S		S			1		13
4		9306304NZ1	输入轴轴承 BEARING					S		S			S	S		S		配小五档		1	2006-12-1	13
5		465-1701110	输入轴总成 SHAFT-T/MISSIONCOUNTER				S			S	S	S			S		S			1		13
5		1701110-MR506A01	输入轴总成 SHAFT-T/MISSIONCOUNTER					S		S			S	S		S		配小五档		1	2006-12-1	13
6		465-1701110-00	滚针轴承 BEARING=NEEDLE				S			S	S	S			S		S	K202616.8		1		13
6		9341624201	滚针轴承 BEARING=NEEDLE					S		S			S	S		S		配小五档		1	2006-12-1	13

3236
输出轴及齿轮部件
OUTPUTAXESANDGEARPARTS
小五档

缩略语	车型	
	•：COMMON（共用）	S：Standardequipment（标配）
	O：Optionequipment（选配）	A：为适应地区法规要求而特别配置

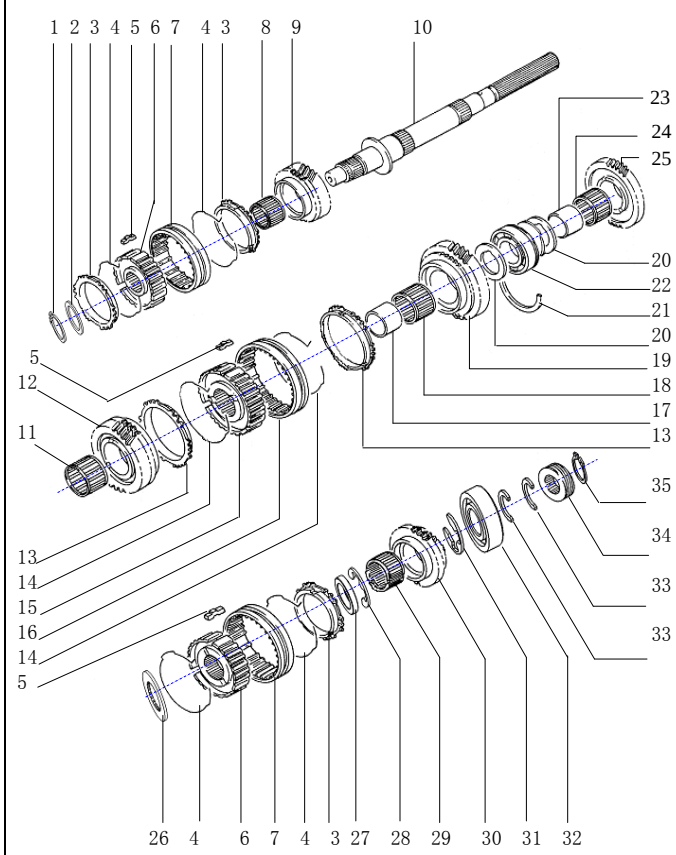

NO.序号	ICT	PARTNO.零部件件号	PART NAME 零部件名称	PNC零件控制代码 车型 6320	6330	6330Bi1	6330Ei1	6360Bi1	6360Bi3	6360Ei1	6360Ei3	6363	6360FV	6360EV	6365	6358E	6358C	PART USAGE 零件 OPTION选项	L/R左/右	QTY数量	VIN FROM从开始/到TO	工时
1		910210	轴用挡圈21					S		S			S	S		S				1	2006-12-1	
2		1701134-MR406A01	三档齿轮垫圈					S		S			S	S		S				1	2006-12-1	
3		462-1701120	高速同步器齿环 RING-HIGHSPEEDSYNCHROMESH					S		S			S	S		S				3	2006-12-1	
4-7		LJ-1701116	高速同步器组件 SYNCHROMESH-HIGHSPEEDSET					S		S			S	S		S				4	2006-12-1	
5		462-1701121	滑块 KEY					S		S			S	S		S				9	2006-12-1	
8		9342530221	滚针轴承					S		S			S	S		S				1	2006-12-1	
9		1701230-MR506A01	输出轴三档齿轮总成					S		S			S	S		S				1	2006-12-1	
10		1701121-MR508B01	输出轴					S		S			S	S		S				1	2006-12-1	
11		9342833191	滚针轴承					S		S			S	S		S				1	2006-12-1	
12		1701220-MR506A01	输出轴二档齿轮总成					S		S			S	S		S				1	2006-12-1	
13		LJ-1701129	低速同步器齿环 RING-LOWSPEEDSYNCHROMESH					S		S			S	S		S				2	2006-12-1	
14		462-1701130	低速同步器弹簧 SPRING-LOWSPEEDSYNCHROMESHKER					S		S			S	S		S				2	2006-12-1	
15-16		465-1701115-4	低速同步器组件 SYNCHROMESH-LOWSPEEDSET					S		S			S	S		S				1	2006-12-1	
17		1709703-MR508B01	输出轴一档轴套					S		S			S	S		S				1	2006-12-1	
18		LJ-1701124-00	一档滚针轴承K303524 ROLLNEEDLEBEARING					S		S			S	S		S				1	2006-12-1	
19		1701210-MR506A01	输出轴一档齿轮总成					S		S			S	S		S				1	2006-12-1	
20		1709204-MR508B01	止推垫圈					S		S			S	S		S				2	2006-12-1	
21		462-1701037	二轴轴承止推环 AXES-2NDBEARING-RINGTHRUST					S		S			S	S		S				1	2006-12-1	
22		9306205N	滚动轴承					S		S			S	S		S				1	2006-12-1	
23		1709702-MR508B01	输出轴倒档轴套					S		S			S	S		S				1	2006-12-1	
24		9343035191	滚针轴承					S		S			S	S		S				1	2006-12-1	
25		1701540-MR508B01	输出轴倒档齿轮总成					S		S			S	S		S				1	2006-12-1	

3236
输出轴及齿轮部件
OUTPUTAXESANDGEARPARTS
小五档

缩略语	车型	
	•：COMMON（共用）	S：Standardequipment（标配）
	O：Optionequipment（选配）	A：为适应地区法规要求而特别配置

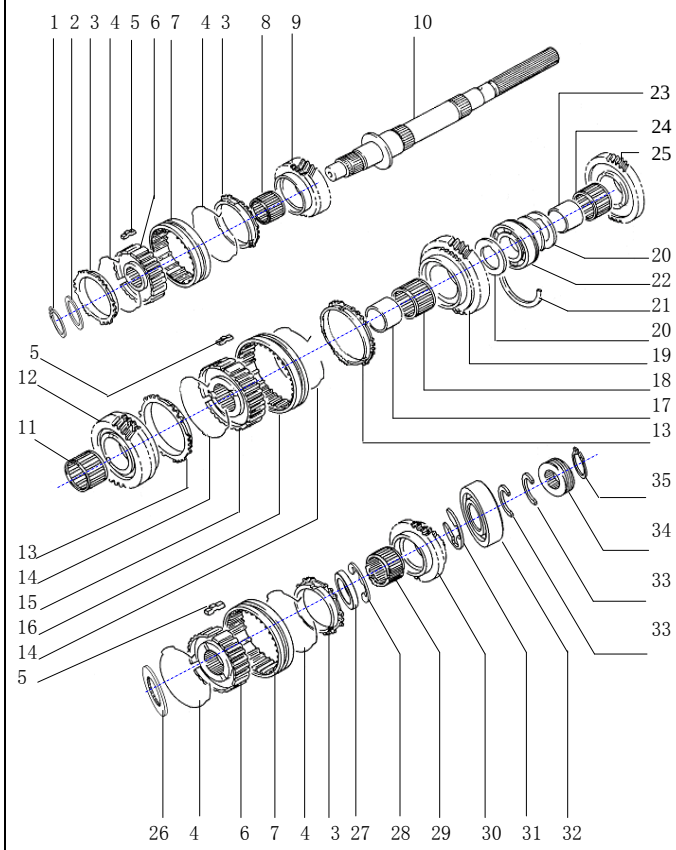

NO.序号	ICT	PARTNO.零部件件号	PART NAME零部件名称	PNC零件控制代码 车型 6320	6330	6330Bi1	6330Ei1	6360Bi1	6360Bi3	6360Ei1	6360Ei3	6363	6360FV	6360EV	6365	6358E	6358C	PART USAGE 零件 OPTION选项	L/R左/右	QTY数量	VIN FROM从开始/到TO	工时
26		1709223-MR508B01	倒档垫圈					S		S			S	S		S				1	2006-12-1	
27		1709225-MR508B01	高速同步器垫圈					S		S			S	S		S				1	2006-12-1	
28		1709523-MR508B01	E型调整卡圈					S		S			S	S		S				1	2006-12-1	
29		9342025201	滚针轴承					S		S			S	S		S				1	2006-12-1	
30		1701250-MR506A01	输出轴五档齿轮总成					S		S			S	S		S				1	2006-12-1	
31		1709224-MR508B01	五档垫圈					S		S			S	S		S				1	2006-12-1	
32		462-1701205	滚动轴承 BEARING					S		S			S	S		S				1	2006-12-1	
33		1709506-MR508B01	输出轴后轴承卡圈					S		S			S	S		S				2	2006-12-1	
34		462-1701141	速度计驱动蜗杆 SPEEDOMETERDRIVEWORM					S		S			S	S		S				1	2006-12-1	
35		462-1701033-00	挡圈19 RING					S		S			S	S		S				1	2006-12-1	

3238
中间轴及齿轮部件
MIDDLEAXESANDGEARPARTS
小五档

缩略语

车型

•：COMMON（共用）　S：Standardequipment（标配）

O：Optionequipment（选配）　A：为适应地区法规要求而特别配置

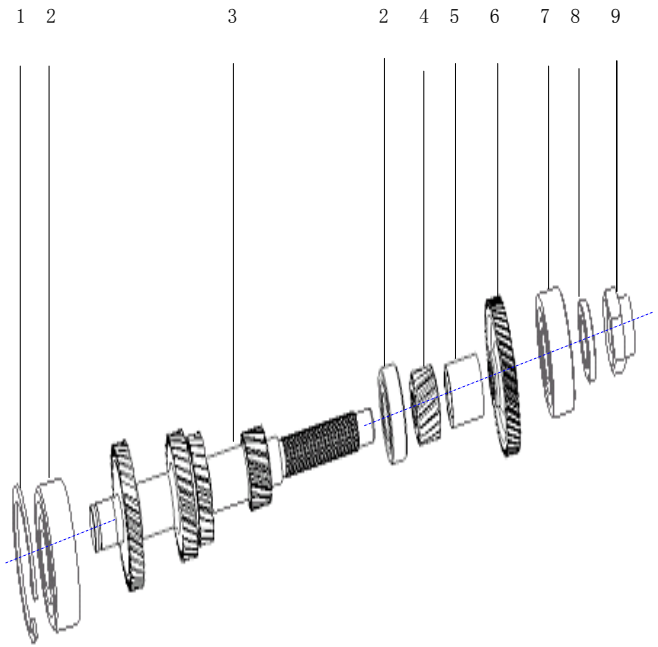

NO.序号	ICT	PARTNO.零部件件号	PART NAME零部件名称	6320	6330	6330Bi1	6330Ei1	6360Bi1	6360Bi3	6360Ei1	6360Ei3	6363	6360FV	6360EV	6365	6358E	6358C	OPTION选项	L/R左/右	QTY数量	VIN FROM从开始/到TO	工时
				PNC零件控制代码 车型														PART USAGE 零件				
1		462-1700201-00	挡圈47 RING					S		S			S	S		S				1	2006-12-1	
2		462-1700201	滚动轴承 BEARING					S		S			S	S		S				2	2006-12-1	
3		1701130-MR506A01	中间齿轮轴总成					S		S			S	S		S				1	2006-12-1	
4		1701551-MR508B01	中间轴倒档齿轮					S		S			S	S		S				1	2006-12-1	
5		1701137-MR508B01	中间轴五倒档轴套					S		S			S	S		S				1	2006-12-1	
6		1701351-MR506A01	中间轴五档齿轮					S		S			S	S		S				1	2006-12-1	
7		9306203	滚动轴承					S		S			S	S		S				1	2006-12-1	
8		1701391-MR508B01	中间轴轴承垫片					S		S			S	S		S				1	2006-12-1	
9		1709302-MR508B01	中间轴紧固螺母					S		S			S	S		S				1	2006-12-1	

3260 TRANSMISSIONCONTROLPART
变速器操纵部分(462/465-4档)

缩略语

车型	
•：COMMON (共用)	S：Standardequipment(标配)
O：Optionequipment(选配)	A：为适应地区法规要求而特别配置

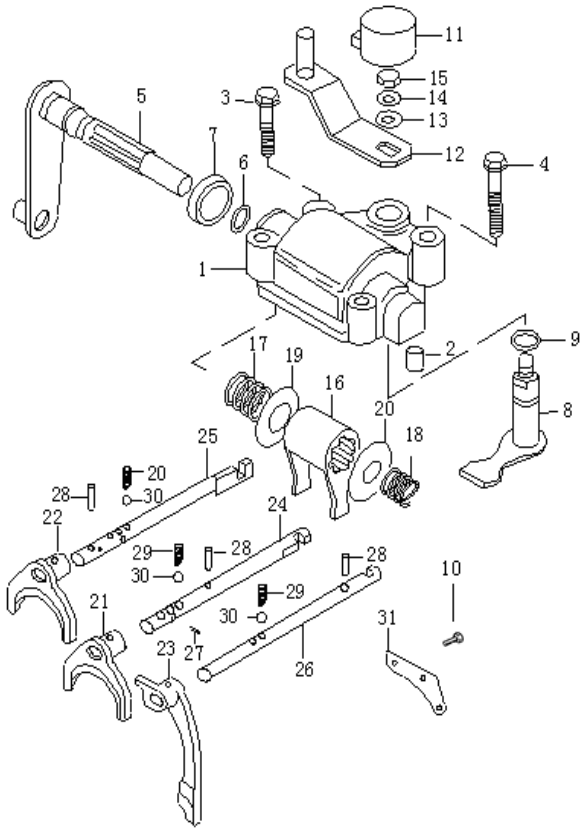

NO.序号	ICT	PARTNO. 零部件件号	PART NAME 零部件名称	PNC零件控制代码 车型 6320	6330	6330Bi1	6330Ei1	6360Bi1	6360Bi3	6360Ei1	6360Ei3	6363	6360FV	6360EV	6365	6358E	6358C	PART USAGE 零件 OPTION 选项	L/R 左/右	QTY 数量	VIN FROM 从开始/到TO	工时
1		LJ-1702042	换档箱体 CASEA-GRSHIFTGUIDE	S	S	S		S	S											1		7
5		462-1702089	换档导轴总成 LEVERA-SELECT	S	S	S		S	S											1		7
5		462-1702089-00	换档导轴总成(硬轴用) LEVERA-SELECT	S	S	S		S	S											1		7
6		462-1702016	O型密封圈（16×2.4） O-RING	S	S	S		S	S											1		
7		462-1702095	换档导轴防尘罩 GUIDE-SELECTGASKET	S	S	S		S	S											1		
8		462-1702097	换位轴总成 LEVERA-SHIFT	S	S	S		S	S											1		7
9		9026673	换档箱O型密封圈 9×2.65 SEAL(O RING9×2.65)	S	S	S		S	S											1		
11		462-1702096	换位轴防尘罩 COVER	S	S	S		S	S											1		
12		462-1702103	换位摇臂总成 PLATE-GRSHIFTINTERLOCK	S	S	S		S	S											1		7
12		462-1702103-00	换位摇臂总成(硬轴用) PLATE-GRSHIFTINTERLOCK	S	S	S		S	S											1		7
16		LJ-1702092	换档摆杆 LEVERCOMP-GEARSHIFTCONT	S	S	S		S	S											1		7
17		462-1702093	换档杆第一弹簧 SPRING-SELECT	S	S	S		S	S											1		7
18		462-1702115	换档杆第二弹簧 SPRING-SELECT	S	S	S		S	S											1		7
19		462-1702094	导轴大垫圈 BIGWASHERPLAIN	S	S	S		S	S											1		
20		462-1702102	导轴小垫圈 SMALLWASHERPLAIN	S	S	S		S	S											1		
21		462-1702026	一二档换档叉总成 FORK-LOWSPEEDGRSHIFT	S	S	S		S	S											1		13
22		462-1702029	三四档换档叉总成 FORK-HIGHSPEEDGRSHIFT	S	S	S		S	S											1		13
23		462-1702025	倒档换档叉 FORK-REVERSEGRSHIFT	S	S	S		S	S											1		7
24		462-1702064	一二档换档叉轴 SHAFT-LOWSPEEDGRSHIF	S	S	S		S	S											1		7
25		462-1702068	三四档换档叉轴总成 SHAFT-HIGHSPEEDGRSHIFA	S	S	S		S	S											1		13
26		462-1702059	倒档换档叉轴 SHAFT-REVERSEGRSHIFT	S	S	S		S	S											1		7
27		GB309-84	换档互锁销 SHIFTPIN-INTERLOCK	S	S	S		S	S											1		7
28		462-1702004	销4.5×18 PIN	S	S	S		S	S											3		
29		462-1702087	换档锁紧弹簧 SPRING	S	S	S		S	S											3		7
30		462-1702001	钢球 BALL-STEEL	S	S	S		S	S											5		

3260 TRANSMISSIONCONTROLPART 变速器操纵部分(462/465-4档)	缩略语	车型		NO.序号	ICT	PARTNO. 零部件件号	PART NAME 零部件名称	PNC零件控制代码 车型														PART USAGE 零件				
		•: COMMON (共用)	S: Standardequipment(标配)					6320	6330	6330Bi1	6330Ei1	6360Bi1	6360Bi3	6360Ei1	6360Ei3	6363	6360FV	6360EV	6365	6358E	6358C	OPTION 选项	L/R 左/右	QTY 数量	VIN FROM 从开始/到TO	工时
		O: Optionequipment(选配)	A: 为适应地区法规要求而特别配置																							
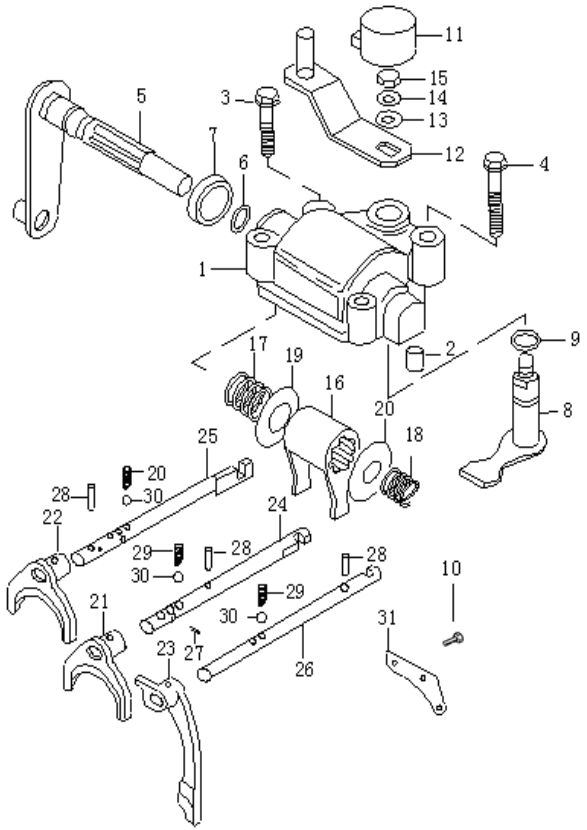				31		462-1702088	限位板 PLATE	S	S	S		S	S											1		
				32		462-1702042ZJ	换档箱体组件(带导轴.摇臂)	S	S	S		S	S											1		7

3262
SHIFTBOXUINT
换档箱及组件
(465-5档)

缩略语

车型	
•：COMMON (共用)	S：Standardequipment(标配)
O：Optionequipment(选配)	A：为适应地区法规要求而特别配置

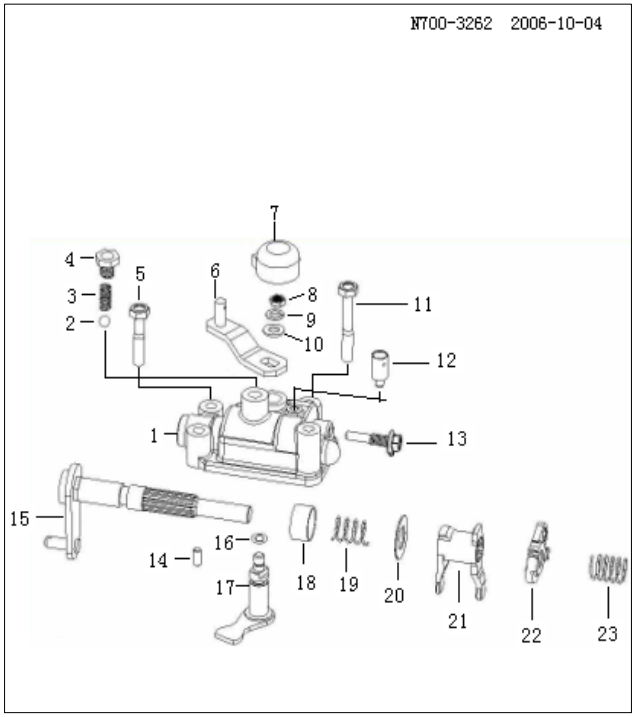

NO.序号	ICT	PARTNO. 零部件件号	PART NAME 零部件名称	PNC零件控制代码 车型 6320	6330	6330Bi1	6330Ei1	6360Bi1	6360Bi3	6360Ei1	6360Ei3	6363	6360FV	6360EV	6365	6358E	6358C	PART USAGE 零件 OPTION 选项	L/R 左/右	QTY 数量	VIN FROM 从开始/到TO	工时
0		465-1702000	换档箱体组件(带导轴.摇臂)		S		S			S	S	S			S		S			1		7
0		1700403-MR508B01	换档箱体组件(带导轴.摇臂)					S		S			S	S		S		配小五档		1	2006-12-1	7
1		465-1702001	换档箱体 CASEA-GRSHIFTGUIDE		S		S			S	S	S		S	S	S	S			1		7
2		465-1702001-00	钢球 BALL-STEEL		S		S			S	S	S		S	S	S	S			1		
3		465-1702038	回位弹簧 RETURNSPRING		S		S			S	S	S		S	S	S	S			1		
4		465-1702037	回位弹簧螺栓 BOLT-RETURNSPRING		S		S			S	S	S		S	S	S	S			1		
6		462-1702103	换位摇臂总成 PLATE-GRSHIFTINTERLOCK		S		S			S	S	S		S	S	S	S			1		7
6		462-1702103-00	换位摇臂总成(硬轴用) PLATE-GRSHIFTINTERLOCK		S		S			S	S	S								1		7
7		462-1702096	换位轴防尘罩 COVER		S		S			S	S	S		S	S	S	S			1		
10		465-1702012	平垫圈8 WASHERPLAIN		S		S			S	S	S		S	S	S	S			2		
12		462-1702044	排气塞 PLUG-EXHAUST		S		S			S	S	S		S	S	S	S			1		
13		465-1702025	导向螺杆 SCREW-GUIDE		S		S			S	S	S		S	S	S	S			1		
15		465-1702013	换档轴总成 SHAFTP-G/SHIFTA		S		S			S	S	S		S	S	S	S			1		7
16		9026673	换档箱O型密封圈 9×2.65 SEAL(O RING9×2.65)		S		S			S	S	S		S	S	S	S			1		
17		465-1702010	换位轴总成 LEVERA-SHIFT		S		S			S	S	S		S	S	S	S			1		7
17		24525245	选档摇臂轴带密封圈总成 LEVERA-SHIFT		S		S			S	S	S		S	S	S	S			1		7
18		465-1702022	换档轴密封圈 SEAL		S		S			S	S	S		S	S	S	S			1		3
19		465-1702021	换档轴第一弹簧 SPRING-SELECT		S		S			S	S	S		S	S	S	S			1		
20		465-1702020	换档轴垫圈 WASHER		S		S			S	S	S		S	S	S	S			1		
21		465-1702017	换档摆杆 LEVERCOMP-GEARSHIFTCONT		S		S			S	S	S			S		S			1		7
21		1702541-MR508B01	换档摆杆 LEVERCOMP-GEARSHIFTCONT					S		S			S	S		S		配小五档		1	2006-12-1	7
22		465-1702018	倒档限位卡 REVERSEGEARCLIP		S		S			S	S	S		S	S	S	S			1		7
23		465-1702019	换档回位扭簧 RETURNTORSIONBAR-GEARSHIFT		S		S			S	S	S		S	S	S	S			1		7

3263
SHIFTFORK,AXESPARTS
换档叉、轴部件
(465-5档)

缩略语	车型	
	•：COMMON (共用)	S：Standardequipment(标配)
	O：Optionequipment(选配)	A：为适应地区法规要求而特别配置

N700-3263 2006-10-04

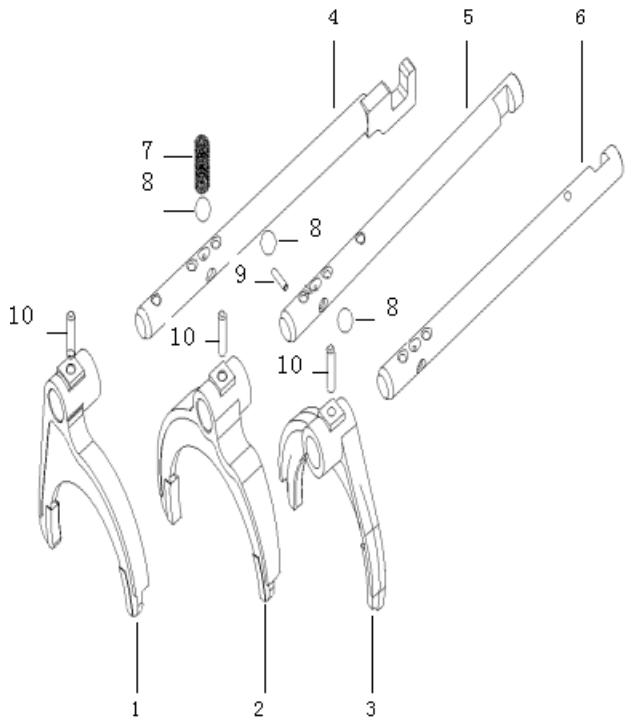

NO.序号	ICT	PARTNO. 零部件件号	PART NAME 零部件名称	PNC零件控制代码 车型 6320	6330	6330Bi1	6330Ei1	6360Bi1	6360Bi3	6360Ei1	6360Ei3	6363	6360FV	6360EV	6365	6358E	6358C	PART USAGE 零件 OPTION 选项	L/R 左/右	QTY 数量	VIN FROM 从开始/到TO	工时
1		465-1702035	三四档拨叉 FORK-HIGHSPEEDGRSHIFT		S		S			S	S	S			S		S			1		13
1		1702220-MR508B01	三四档拨叉 FORK-HIGHSPEEDGRSHIFT					S		S			S	S		S		配小五档		1	2006-12-1	13
2		465-1702034	一二档拨叉 FORK-LOWSPEEDGRSHIFT		S		S			S	S	S			S		S			1		13
2		462-1702026	一二档拨叉 FORK-LOWSPEEDGRSHIFT					S		S			S	S		S		配小五档		1	2006-12-1	13
3		465-1702036	五倒档拨叉 FORK-REV&5THGRSHIFT		S		S			S	S	S			S		S			1		13
3		1702231-MR508B01	五倒档拨叉 FORK-REV&5THGRSHIFT					S		S			S	S		S		配小五档		1	2006-12-1	13
4		465-1702032	三四档换档杆总成 SHIFTLEVER-HIGHSPEEDGRSHIFT		S		S			S	S	S			S		S			1		13
4		1702420-MR508B01	三四档换档杆总成 SHIFTLEVER-HIGHSPEEDGRSHIFT					S		S			S	S		S		配小五档		1	2006-12-1	13
5		465-1702031	一二档换档杆 SHIFTLEVER-LOWSPEEDGRSHIFT		S		S			S	S	S			S		S			1		13
5		1702411-MR508B01	一二档换档杆 SHIFTLEVER-LOWSPEEDGRSHIFT					S		S			S	S		S		配小五档		1	2006-12-1	13
6		465-1702033	五倒档换档杆 SHIFTLEVER-5THGRSHIFT		S		S			S	S	S			S		S			1		13
6		1702451-MR508B01	五倒档换档杆 SHIFTLEVER-5THGRSHIFT					S		S			S	S		S		配小五档		1	2006-12-1	13
7		465-1702038	换档锁紧弹簧 SPRING-SHIFTLOCAT		S		S			S	S	S			S		S			3		7
7		462-1702087	换档锁紧弹簧 SPRING-SHIFTLOCAT					S		S			S	S		S		配小五档		3	2006-12-1	7
8		GB308-89-00	换档杆钢球（大） SHIFTLOCATBALL-STEEL		S		S			S	S	S		S	S	S	S			5		
8		465-1702031-00	换档锁紧钢球 SHIFTLOCATBALL-STEEL		S		S			S	S	S			S		S			5		
8		462-1702001	换档锁紧钢球 SHIFTLOCATBALL-STEEL					S		S			S	S		S		配小五档		5	2006-12-1	
9		465-1702039	换档互锁销 SHIFTPIN-INTERLOCK		S		S			S	S	S		S	S	S	S			1		13
10		462-1702004	拨叉销4.5×18 PIN		S		S			S	S	S		S	S	S	S			3		13

3910 GEARSHIFTCONTROL 换档操纵机构总成

缩略语

车型

•：COMMON（共用）

S：Standardequipment（标配）

O：Optionequipment（选配）

A：为适应地区法规要求而特别配置

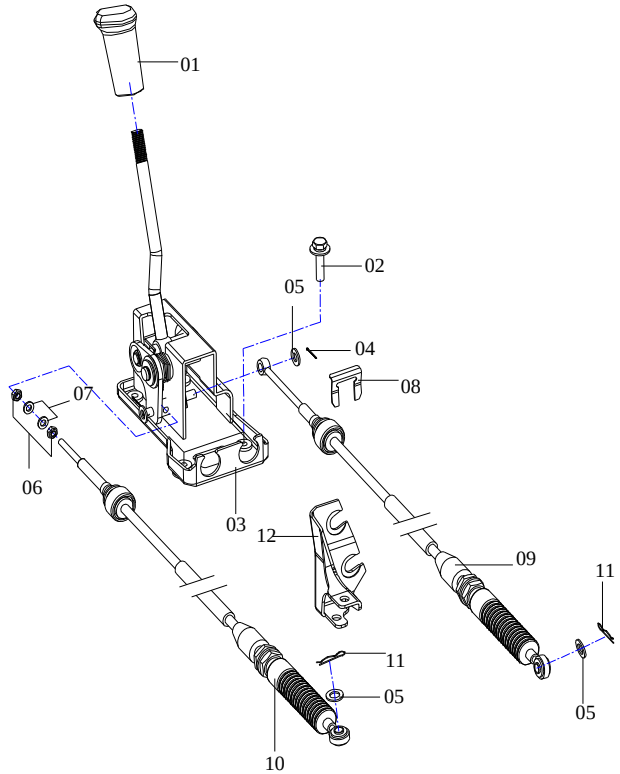

NO.序号	ICT	PARTNO. 零部件件号	PART NAME 零部件名称	PNC零件控制代码 车型 6320	6330	6330Bi1	6330Ei1	6360Bi1	6360Bi3	6360Ei1	6360Ei3	6363	6360FV	6360EV	6365	6358E	6358C	PART USAGE 零件 OPTION 选项	L/R 左/右	QTY 数量	VIN FROM 从开始/到TO	工时
1		111-1703050	换档手柄 KNOBA-GEARSHIFT	S																1		
1		6330B-1703050	换档手柄(四挡型) KNOBA-GEARSHIFT（4-SPEED）	S	S	S	S	S	S	S	S									1		
1		6330E-1703050	换档手柄(五挡型) KNOBA-GEARSHIFT（5-SPEED）	S	S		S			S	S	S		S	S	S	S			1		
3		6330B/E-1703011	操纵机构分总成 CONTROLASM-M/TRNS	S	S	S	S	S	S	S	S	S	S	S	S	S	S			1		
8		6330B-1703107-1	卡簧 E-RINGSELCBLSELORSIDE	S	S	S	S	S	S	S	S	S	S	S	S	S	S			2		
9		1010PSB-1703014	换档拉杆总成 RODSELECT	S	S															1		2
9		6330B-1703013	换档软轴总成 FLEXBLESHAFT，SHIFT 4 MT	S	S	S		S	S									462		1		2
9	N	6330B-1703013-1	换档软轴总成 FLEXBLESHAFT，SHIFT					S		S								配小五档		1	2006-12-1	1
9	N	24523739	换档软轴总成 FLEXBLESHAFT，SHIFT					S		S			S	S		S		配小五档		1	2007-7-1	1
9		6320E-1703013	换档软轴总成 FLEXBLESHAFT，SHIFT	S	S		S			S	S							465四档		1		2
9		6330E-1703013	换档软轴总成 FLEXBLESHAFT，SHIFT	S	S		S			S	S	S						465五档		1		2
9		24523740	换档软轴总成 FLEXBLESHAFT，SHIFT				S			S	S	S			S		S	465五档		1	2007-7-1	2
10		1010PSB-1703013	选档拉杆总成 RODSELECT	S	S															1		2
10		6330B-1703012	选档软轴总成 FLEXBLESHAFT，GEARSELECT 4 MT	S	S	S		S	S									462		1		2
10	N	6330B-1703012-1	选档软轴总成 FLEXBLESHAFT，GEARSELECT					S		S								配小五档		1	2006-12-1	1
10	N	24523737	选档软轴总成 FLEXBLESHAFT，GEARSELECT					S		S			S	S		S		配小五档		1	2007-7-1	1
10		6320E-1703012	选档软轴总成 FLEXBLESHAFT，GEARSELECT	S	S		S			S	S							465四档		1		2
10		6330E-1703012	选档软轴总成 FLEXBLESHAFT，GEARSELECT	S	S		S			S	S	S						465五档		1		2
10		24523738	选档软轴总成 FLEXBLESHAFT，GEARSELECT	S	S		S			S	S	S			S		S	465五档		1	2007-7-1	2
11		5497018	弹性开口销 PINASM-M/TRNSCONTLVRPIV	S	S	S	S	S	S	S	S	S	S	S	S	S	S			2		
12		6330B-1703030	软轴固定支架焊合件 BRACKET	S	S													四档		1		1
12		465-1701015	软轴后支架 BRACKET-CABLE	S	S	S	S	S	S	S	S	S						465五档		1		1

3910 GEARSHIFTCONTROL 换档操纵机构总成

缩略语

车型

•：COMMON（共用）　S：Standardequipment（标配）

O：Optionequipment（选配）　A：为适应地区法规要求而特别配置

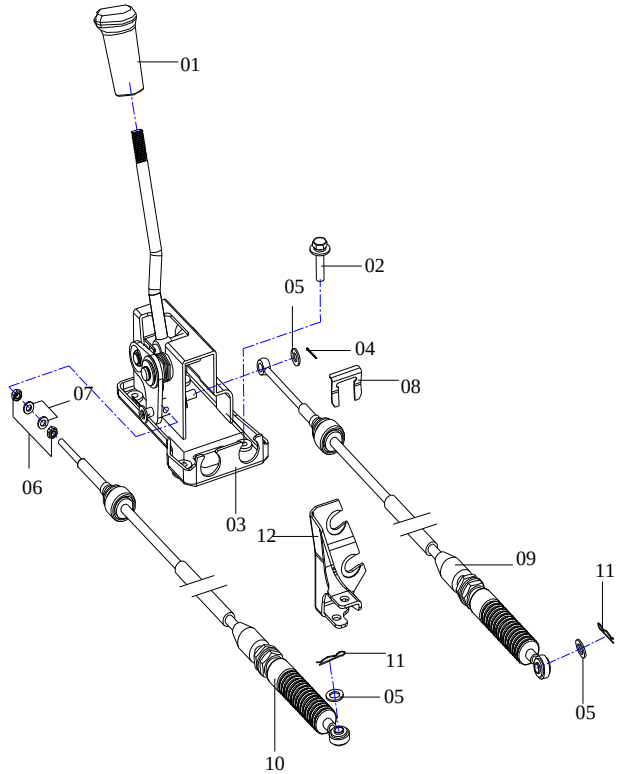

NO.序号	ICT	PARTNO. 零部件件号	PART NAME 零部件名称	PNC零件控制代码 车型 6320	6330	6330Bi1	6330Ei1	6360Bi1	6360Bi3	6360Ei1	6360Ei3	6363	6360FV	6360EV	6365	6358E	6358C	PART USAGE 零件 OPTION 选项	L/R 左/右	QTY 数量	VIN FROM 从开始/到TO	工时
12		24517696	软轴后支架 BRACKET-CABLE	S	S	S	S	S	S	S	S	S			S		S	465五档		1	11/1/2007	1
12		6330B-1703180-1	软轴后支架 BRACKET-CABLE					S		S			S	S		S		配小五档		1	2006-12-1	1

4110 ENGINEMOUNTING 发动机悬挂	缩略语	车型		NO.序号	ICT	PARTNO. 零部件件号	PART NAME 零部件名称	PNC零件控制代码 车型														PART USAGE 零件				
		•：COMMON (共用)	S：Standardequipment(标配)					6320	6330	6330Bi1	6330Ei1	6360Bi1	6360Bi3	6360Ei1	6360Ei3	6363	6360FV	6360EV	6365	6358E	6358C	OPTION 选项	L/R 左/右	QTY 数量	VIN FROM 从开始/到TO	工时
		O：Optionequipment(选配)	A：为适应地区法规要求而特别配置																							
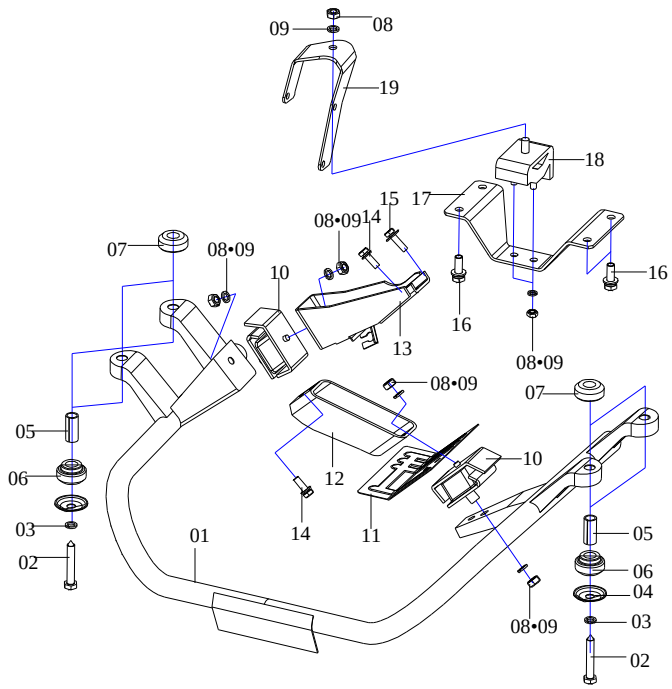				1		1010PSB-1001011	发动机悬挂焊合件 WELDPART，ENGINEMOUNTING	S	S	S		S	S				S					462		1		26
				1		6320E-1001011-2	发动机悬挂焊合件 WELDPART，ENGINEMOUNTING	S	S		S			S	S	S		S	S	S	S	465		1		
				2		111X-1001114	尖头组合螺栓 BOLT	S	S	S	S	S	S	S	S	S	S	S	S	S	S			4		
				3		Q40310	垫圈10 WASHER 10	S	S	S	S	S	S	S	S	S	S	S	S	S	S			4		
				4		111X-1001115	垫圈 WASHER	S	S	S	S	S	S	S	S	S	S	S	S	S	S			4		
				5		111X-1001117	隔套 SPACER	S	S	S	S	S	S	S	S	S	S	S	S	S	S			4		
				6		111X-1001116	下橡胶垫 RUBBERINSULATORUNR	S	S	S	S	S	S	S	S	S	S	S	S	S	S			4		
				7		111X-1001118	上橡胶垫 RUBBERINSULATORUPR	S	S	S	S	S	S	S	S	S	S	S	S	S	S			4		
				8		Q341C10	螺母M10×1.25 NUTM10×1.25	S	S	S	S	S	S	S	S	S	S	S	S	S	S			5		
				10		462-1001021D-1	(发动机前)悬挂软垫总成 INSULATORENGMTG	S	S	S	S	S	S	S	S	S	S	S	S	S	S			2		4
				12		462-1001028D	发动机左悬挂总成 ENGINEMOUNTINGASSEMBLYLH	S	S	S		S	S				S					462		1		7
				12		465-1001028	发动机左悬挂总成 ENGINEMOUNTINGASSEMBLYLH	S	S		S			S	S	S		S	S	S	S	465		1		7
				13		462-1001012D	发动机右悬挂总成 ENGINEMOUNTINGASSEMBLYRH	S	S	S	S	S	S	S	S	S	S	S	S	S	S			1		
				15		Q1460830	螺栓组合件M8X30 BOLTM8×30	S	S	S	S	S	S	S	S	S	S	S	S	S	S			1		
				17		6320B-1001101-1	后悬挂板 PANEL-REARSUSPENSION	S	S	S		S	S									462		1		
				17		6320E-1001151-1	后悬挂板 PANEL-REARSUSPENSION	S	S		S			S	S							465四档		1		
				17		24516746	后悬挂板 PANEL-REARSUSPENSION	S	S		S			S	S	S						465五档		1		4
				17		PLNEI1-1001152	后悬挂板 PANEL - REAR SUSPENSION					S		S								配462小五档		1	2006-12-1	
				17		24514825	后悬挂板 PANEL - REAR SUSPENSION					S		S								配465小五档		1	2006-12-1	
				17		24516226	后悬挂板 PANEL - REAR SUSPENSION										S					462		1		
				17		24515421	后悬挂板 PANEL - REAR SUSPENSION											S	S	S	S	465		1		
				18		111B-1001012-1	后支承胶合件 GLUEPART,REATSTRUT	S	S	S	S	S	S	S	S		S	S		S		462/465四档		1		4
				18		1010PNE-1001013	后支承胶合件 GLUEPART,REATSTRUT	S	S		S			S	S	S		S	S	S	S	465五档		1		
				19		462-1001040D	后悬挂总成 REARSUSPENSIONASSEMBLY	S	S	S		S	S				S					462		1		4

4110 ENGINEMOUNTING 发动机悬挂	缩略语	车型 •：COMMON（共用）	S：Standardequipment(标配)	O：Optionequipment(选配)	A：为适应地区法规要求而特别配置

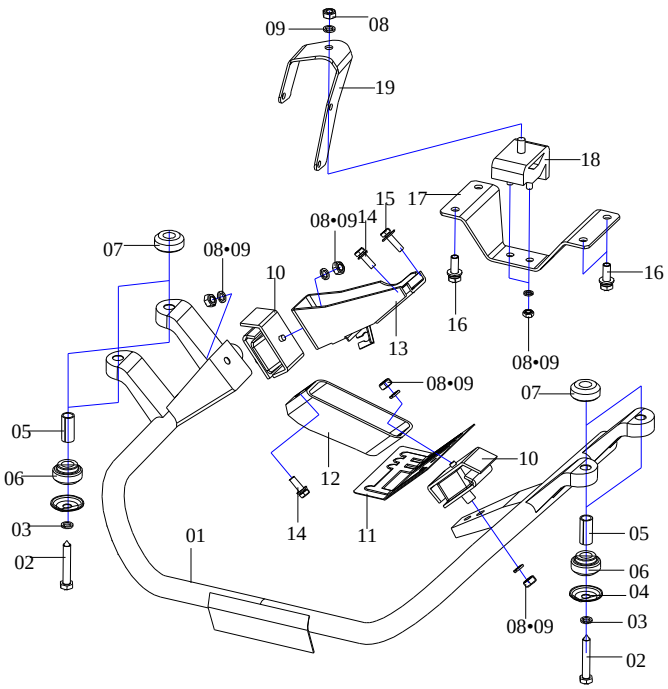

NO.序号	ICT	PARTNO. 零部件件号	PART NAME 零部件名称	PNC零件控制代码 车型 6320	6330	6330Bi1	6330Ei1	6360Bi1	6360Bi3	6360Ei1	6360Ei3	6363	6360FV	6360EV	6365	6358E	6358C	PART USAGE 零件 OPTION 选项	L/R 左/右	QTY 数量	VIN FROM 从开始/到TO	工时
19		465-1001040	后悬挂总成 REARSUSPENSIONASSEMBLY	S	S		S			S	S	S		S	S	S	S	465		1		

4146 FRONTSUSPENSIONASSEMBLY 前悬挂总成	缩略语	车型		NO.序号	ICT	PARTNO. 零部件件号	PART NAME 零部件名称	PNC零件控制代码 车型														PART USAGE 零件				
		•：COMMON（共用）	S：Standardequipment（标配）					6320	6330	6330Bi1	6330Ei1	6360Bi1	6360Bi3	6360Ei1	6360Ei3	6363	6360FV	6360EV	6365	6358E	6358C	OPTION 选项	L/R 左/右	QTY 数量	VIN FROM 从开始/到TO	工时
		O：Optionequipment（选配）	A：为适应地区法规要求而特别配置																							
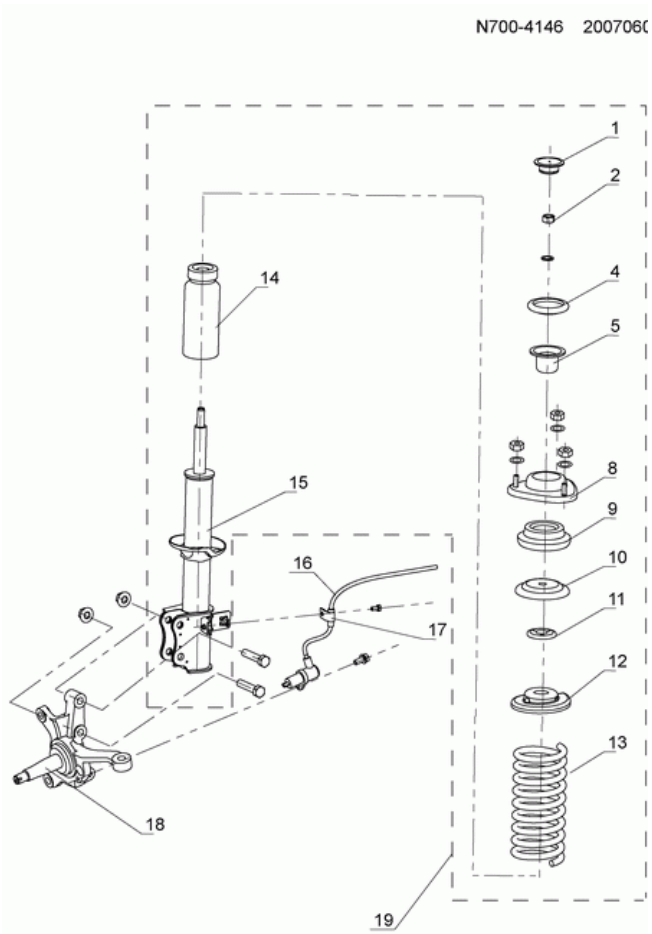				0		111-2935001-1	左前悬挂总成 FRT SUSPENSION ASSEMBLY	S	S	S	S	S	S	S	S	S								1		4
				0		6330-293135BL	左前悬挂总成 FRT SUSPENSION ASSEMBLY		S	S	S	S	S	S	S	S						老款		1		
				0		6360-2935001-3	左前悬挂总成 FRT SUSPENSION ASSEMBLY					S	S	S	S	S	S	S	S			05款		1	3/1/2005	
				0		24513831	左前悬挂总成 FRT SUSPENSION ASSEMBLY													S	S			1		
				0		111-2935002-1	右前悬挂总成 FRT SUSPENSION ASSEMBLY	S	S	S	S	S	S	S	S	S								1		4
				0		6330-293135BR	右前悬挂总成 FRT SUSPENSION ASSEMBLY		S	S	S	S	S	S	S	S						老款		1		
				0		6360-2935002-3	右前悬挂总成 FRT SUSPENSION ASSEMBLY					S	S	S	S	S	S	S	S			05款		1	3/1/2005	
				0		24514967	右前悬挂总成 FRT SUSPENSION ASSEMBLY													S	S			1		
				0		24513832	右前悬挂总成 FRT SUSPENSION ASSEMBLY													S	S	欧IIIOBD		1		
				2		Q32812	螺母M12×1.25 NUTM12×1.25										S	S	S	S	S			1		
				4		111-2904105	止动器胶垫 RUBBERWASHERSTOPPER										S	S	S	S	S			2		4
				5		111-2904107	止动器毂架 RETAINER-FRTSUSPSTRUTMTINSL										S	S	S	S	S			2		4
				8		111-2904018	前悬架支座分总成 PLATEASM-FRTSUSPSTRUTMT										S	S	S	S	S			2		
				9		111-2904108	缓冲胶垫 RUBBERINSULATOR										S	S	S	S	S			2		4
				10		111-2904102	支撑托架 PLATE-FRTSUSPSTRUTBKG										S	S	S	S	S			2		4
				11		L03-2904027	平面轴承 BEARINGASM-FRTSUSPSTRUTMT										S	S	S	S	S			2		4
				12		111-2904101	弹簧上座 SEATASM-FRTSPRUPR										S	S	S	S	S			2		
				13		111-2902101-1	螺旋弹簧 COILSPRING-FRT										S	S	S	S	S			2		4
				14		111-2904109-1	缓冲块及防尘罩 BUMPER-FRTSUSPSTRUT										S	S	S	S	S			2		4
				15		111-2905000-1	前减震器总成 ABSORBERASM-FRTSHK	S	S	S	S	S	S	S	S	S								2		4
				15		6360-2905000	前减震器总成 ABSORBERASM-FRTSHK										S	S	S	S	S	05款		2		
				15		24513830	右前减震器总成 ABSORBERASM-FRTSHK													S	S	欧IIIOBD		1		4
				16		24513899	轮速传感器 SENSOR ASM-FRT WHL SPD													S	S	欧IIIOBD		1		
				17		5496997	管夹（B） CLIP（B）													S	S	欧IIIOBD		1		

4146 FRONTSUSPENSIONASSEMBLY 前悬挂总成	缩略语	车型		NO.序号	ICT	PARTNO. 零部件件号	PART NAME 零部件名称	PNC零件控制代码 车型													PART USAGE 零件				
		•：COMMON（共用）	S：Standardequipment(标配)					6320	6330	6330Bi1	6330Ei1	6360Bi1	6360Bi3	6360Ei1	6360Ei3	6363	6360FV	6360EV	6365	6358E	6358C	OPTION 选项	L/R 左/右	QTY 数量	VIN FROM 从开始/到TO	工时
		O：Optionequipment(选配)	A：为适应地区法规要求而特别配置																						
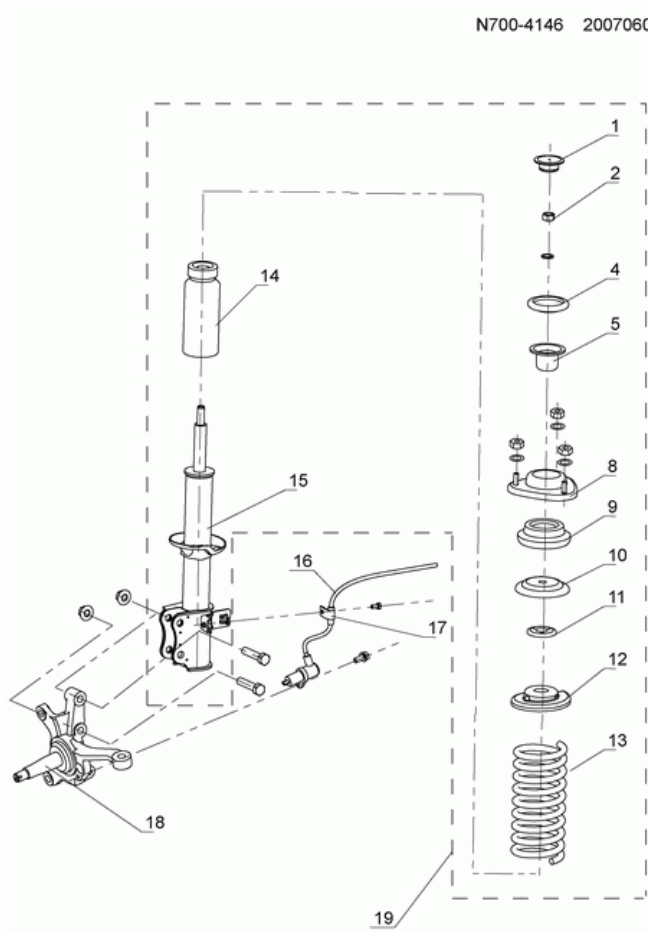				18		6360-3001013	左转向节合件 STEERING KNUCKLE LH					S	S	S	S	S								1	3/1/2005	
				18		24513827	左转向节合件 STEERING KNUCKLE LH										S	S	S	S	S			1		
				18		6360-3001014	右转向节合件 STEERING KNUCKLE RH					S	S	S	S	S								1	3/1/2005	
				18		24514966	右转向节合件 STEERING KNUCKLE RH										S	S	S					1		
				18		24513828	右转向节合件 STEERING KNUCKLE RH													S	S	欧IIIOBD		1		

4150 REARSUSPENSIONASSEMBLY 后悬挂总成	缩略语	车型		NO.序号	ICT	PARTNO. 零部件件号	PART NAME 零部件名称	PNC零件控制代码 车型														PART USAGE 零件				
		•：COMMON (共用)	S：Standardequipment(标配)					6320	6330	6330Bi1	6330Ei1	6360Bi1	6360Bi3	6360Ei1	6360Ei3	6363	6360FV	6360EV	6365	6358E	6358C	OPTION 选项	L/R 左/右	QTY 数量	VIN FROM 从开始/到TO	工时
		O：Optionequipment(选配)	A：为适应地区法规要求而特别配置																							
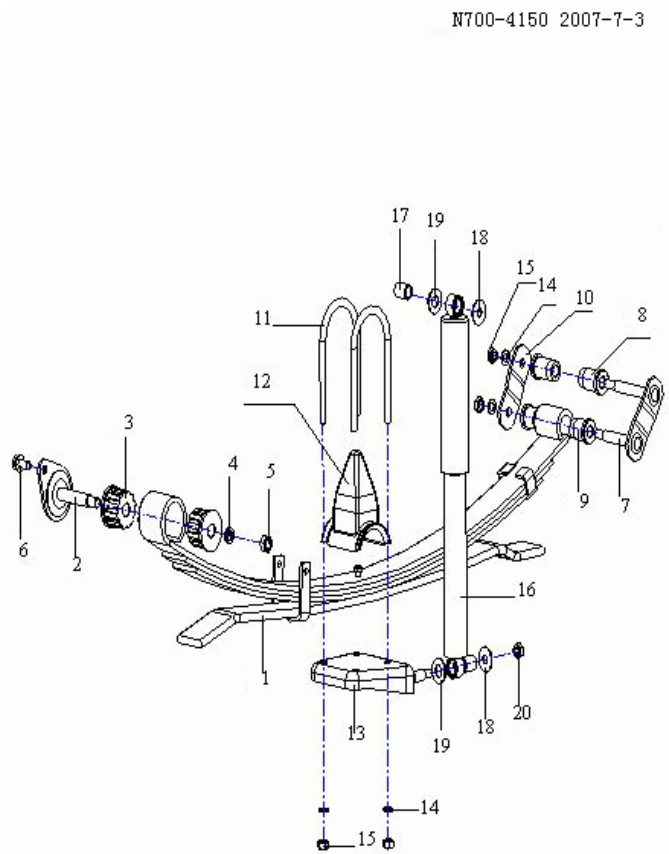				1		111-2912000-1	钢板弹簧总成 LEAFSPRINGASSEMBLY	S	S	S	S	S	S	S	S	S	S	S	S	S	S			2		5
				2		5497021	支承板和前销合件 PIN-RRSPR	S	S	S	S	S	S	S	S	S	S	S	S	S	S			2		
				3		5497025	花键橡胶衬套 BUSHING-RRSPR	S	S	S	S	S	S	S	S	S	S	S	S	S	S			4		2
				7		5497022	吊耳内侧板焊合件 SHACKLEASM-RRSPR	S	S	S	S	S	S	S	S	S	S	S	S	S	S			2		
				8		5497024	橡胶衬套（二） BUSHING-RRSPRSHKL	S	S	S	S	S	S	S	S	S	S	S	S	S	S			4		2
				9		5497019	橡胶衬套（一） BUSHING-RRSPRSHKL	S	S	S	S	S	S	S	S	S	S	S	S	S	S			4		2
				10		5497023	吊耳外侧板 SHACKLE-RRSPR	S	S	S	S	S	S	S	S	S	S	S	S	S	S			2		
				11		111-2910101	U型螺栓 U-BOLT	S	S	S	S	S	S	S	S	S	S	S	S	S	S			4		
				12		111-2910011	缓冲橡胶总成 STOPPERBUMP	S	S	S	S	S	S	S	S	S	S	S	S	S	S			2		3
				13		6320-2910042-1	右板簧夹板总成 LEAF SPRING PLYWOOD ASSEMBLY RH	S	S	S	S	S	S	S	S	S	S	S	S	S	S			1		3
				13		6320-2910041-1	左板簧夹板总成 LEAF SPRING PLYWOOD ASSEMBLY LH	S	S	S	S	S	S	S	S	S	S	S	S	S	S			1		3
				15		Q361B10	螺母M10×1-6H NUT M10×1-6H	S	S	S	S	S	S	S	S	S	S	S	S	S	S			12		
				16		6320-2915000-1	后减震器总成 ABSORBER ASM-RR SHK	S	S	S	S	S	S	S	S	S	S	S	S	S	S			2		1
				17		111-2915101	橡胶衬套 BUSHING-RR SPR SHKL	S	S	S	S	S	S	S	S	S	S	S	S	S	S			4		1
				18		5497026	外支承垫盘 WASHER-RR S/ABS	S	S	S	S	S	S	S	S	S	S	S	S	S	S			4		
				19		111-2912123	内支承垫盘 WASHER-RR S/ABS	S	S	S	S	S	S	S	S	S	S	S	S	S	S			4		
				20		Q32810	螺母M10×1.25 NUT M10×1.25	S	S	S	S	S	S	S	S	S	S	S	S	S	S			4		

4151 LEAF SPRING ASSEMBLY 钢板弹簧总成	缩略语	车型 •：COMMON（共用） O：Option equipment（选配）	S：Standard equipment（标配） A：为适应地区法规要求而特别配置	NO.序号	ICT	PARTNO. 零部件件号	PART NAME 零部件名称	PNC零件控制代码 车型 6320	6330	6330Bi1	6330Ei1	6360Bi1	6360Bi3	6360Ei1	6360Ei3	6363	6360FV	6360EV	6365	6358E	6358C	PART USAGE 零件 OPTION 选项	L/R 左/右	QTY 数量	VIN FROM 从开始/到TO	工时
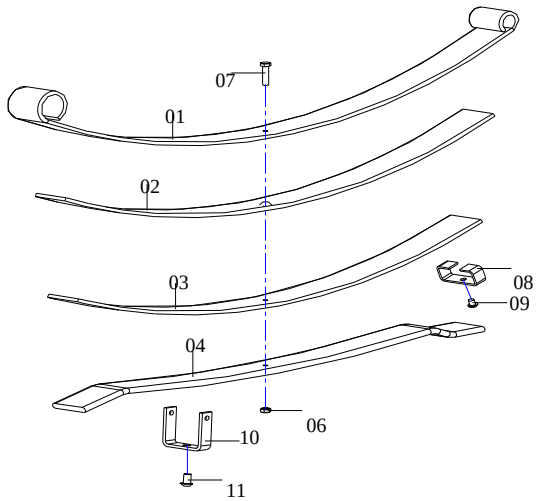				1		111-2912101	钢板弹簧（一） LEAF SPRING ,1.t	S	S	S	S	S	S	S	S	S	S	S	S	S	S			2		5
				2		111-2912102	钢板弹簧（二） LEAF SPRING ,2nd	S	S	S	S	S	S	S	S	S	S	S	S	S	S			2		5
				3		111-2912103	钢板弹簧（三） LEAF SPRING ,3rd	S	S	S	S	S	S	S	S	S	S	S	S	S	S			2		5
				4		111-2912104	钢板弹簧（四） LEAF SPRING ,4th	S	S	S	S	S	S	S	S	S	S	S	S	S	S			2		5

4155 REAR SUSPENSION ASSEMBLY (HALF INDEPENDENT SUSPENSION) 后悬挂总成 (半独立悬挂)	缩略语	车型	
		•: COMMON (共用)	S: Standard equipment(标配)
		O: Option equipment(选配)	A: 为适应地区法规要求而特别配置

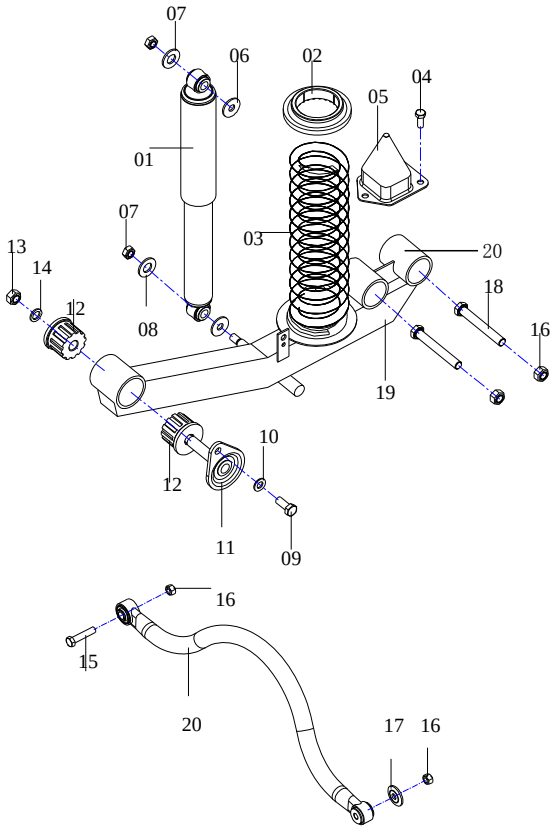

NO.序号	ICT	PARTNO. 零部件件号	PART NAME 零部件名称	PNC零件控制代码 车型 6320	6330	6330Bi1	6330Ei1	6360Bi1	6360Bi3	6360Ei1	6360Ei3	6363	6360FV	6360EV	6365	6358E	6358C	OPTION 选项	L/R 左/右	QTY 数量	VIN FROM 从开始/到TO	工时
2		5497082	后弹簧缓冲胶 SPRING STOPPER BUMP		S	S	S													2		
3		6330-2910118	后螺旋弹簧 COIL SPRING		S	S	S													2		
6		111-2912123	内支承垫盘 WASHER-RR S/ABS		S	S	S													4		
7		Q32810	螺母M10×1.25 NUT M10×1.25		S	S	S													4		
8		5497026	外支承垫盘 WASHER-RR S/ABS		S	S	S													4		
11		5497021	支承板和前销合件 PIN-RR SPR		S	S	S													2		
12		5497025	花键橡胶衬套 BUSHING-RR SPR		S	S	S													4		2
15		Q151B1255	螺栓M12×1.25×55-6g BOLT M10×1.25×55-6g		S	S	S													1		
16		Q330B12	螺母M12×1.25-6H NUT M12×1.25-6H		S	S	S													6		
17		6330-2910127	垫盘 SAUCER		S	S	S													1		
18		Q151B1295	螺栓M12×1.25×95 BOLT M10×1.25×95		S	S	S													4		
20		6330-2910015	板簧衬套 BUSHING-RR SPR		S	S	S													4		

4170 FRONT AXLE ASSEMBLY 前轴总成	缩略语	车型 •：COMMON (共用)	S：Standard equipment(标配)	车型 O：Option equipment(选配)	A：为适应地区法规要求而特别配置

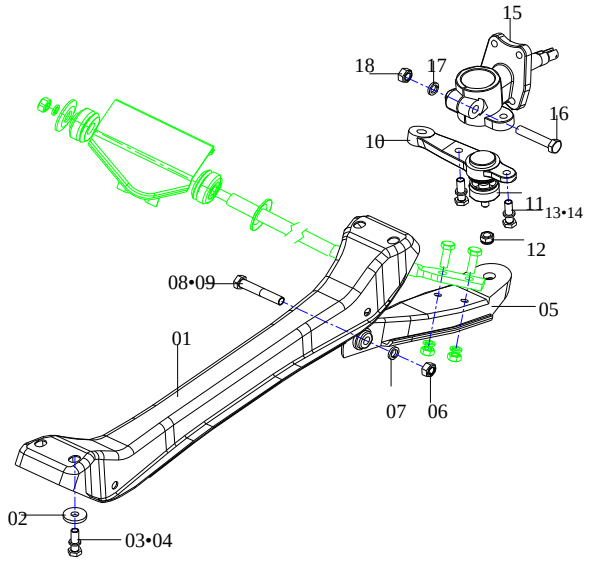

NO.序号	ICT	PARTNO. 零部件件号	PART NAME 零部件名称	PNC零件控制代码 车型 6320	6330	6330Bi1	6330Ei1	6360Bi1	6360Bi3	6360Ei1	6360Ei3	6363	6360FV	6360EV	6365	6358E	6358C	PART USAGE 零件 OPTION 选项	L/R 左/右	QTY 数量	VIN FROM 从开始/到TO	工时
1		111-3001012	前轴焊合件总成 CROSSMEMBER-FRT SUSP LWR	S	S	S	S	S	S	S	S	S	S	S	S	S	S			1		15
4		Q151B1225	螺栓M12×1.25×25 BOLT M12×1.25×25	S	S	S	S	S	S	S	S	S	S	S	S	S	S			4		
5		111-2904016	右下臂总成 LOWER ARM ASSEMBLY RH	S	S	S	S	S	S	S	S	S								1		5
5		111-2904017	左下臂总成 LOWER ARM ASSEMBLY LH	S	S	S	S	S	S	S	S	S								1		5
9		Q151B1275T11	螺栓M12×1.25×75-9.8级 BOLT M12×1.25×75-9.8	S	S	S	S	S	S	S	S	S	S	S	S	S	S			2		
10		111-2904020-1	右下臂球销总成 KNUCKLE ARM ASSY RH	S	S	S	S	S	S	S	S	S								1		4
10		111-2904021-1	左下臂球销总成 KNUCKLE ARM ASSY LH	S	S	S	S	S	S	S	S	S								1		4
11		111-2904022-1	胶封 COVER DUST	S	S	S	S	S	S	S	S	S	S	S	S	S	S			2		
12		Q32810	螺母M12×1.25 NUT M12×1.25	S	S	S	S	S	S	S	S	S	S	S	S	S	S			2		
13		Q151C1035T11	螺栓M10×1.25×35 BOLT M10×1.25×35	S	S	S	S	S	S	S	S	S	S	S	S	S	S			4		
15		111-3001120-1	转向节 KNUCKLE ASM-STRG	S	S	S	S	S	S	S	S	S								2		7

4171
FRT AXLETREE
ASSEMBLY （6360）
前轴总成
（6360）

缩略语	车型	
	•：COMMON（共用）	S：Standard equipment（标配）
	O：Option equipment（选配）	A：为适应地区法规要求而特别配置

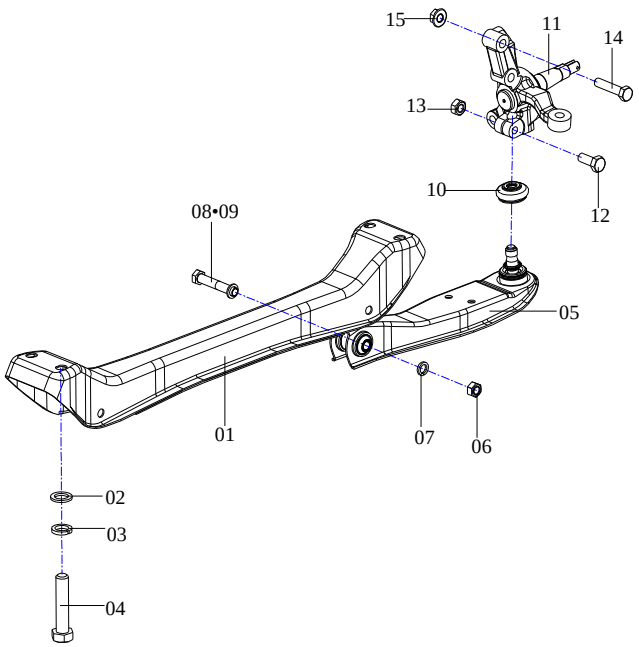

NO.序号	ICT	PARTNO. 零部件件号	PART NAME 零部件名称	PNC零件控制代码 车型 6320	6330	6330Bi1	6330Ei1	6360Bi1	6360Bi3	6360Ei1	6360Ei3	6363	6360FV	6360EV	6365	6358E	6358C	PART USAGE 零件 OPTION 选项	L/R 左/右	QTY 数量	VIN FROM 从开始/到TO	工时
1		111-3001012	前轴焊合件总成 CROSSMEMBER-FRT SUSP LWR	•	•	•	•	S	S	S	S	S	S	S	S	S	S			1		15
4		Q151B1225	螺栓M12×1.25×25 BOLT M12×1.25×25	•	•	•	•	S	S	S	S	S	S	S	S	S	S			4		
5		6360-2904016	右下臂总成 LOWER ARM ASSY RH					S	S	S	S	S	S	S	S	S	S			1	3/1/2005	
5		6360-2904017	左下臂总成 LOWER ARM ASSY LH					S	S	S	S	S	S	S	S	S	S			1	3/1/2005	
9		Q151B1275T11	螺栓M12×1.25×75-9.8级 BOLT M12×1.25×75-9.8	•	•	•	•	S	S	S	S	S	S	S	S	S	S			2		
11		6360-3001013	左转向节合件 STEERING KNUCKLE LH					S	S	S	S	S								1	3/1/2005	
11		24513827	左转向节合件 STEERING KNUCKLE LH										S	S	S	S	S			1		
11		6360-3001014	右转向节合件 STEERING KNUCKLE RH					S	S	S	S	S								1	3/1/2005	
11		24514966	右转向节合件 STEERING KNUCKLE RH										S	S	S					1		
11		24513828	右转向节合件 STEERING KNUCKLE RH													S	S	欧III OBD		1		
14		Q151B1255	螺栓M12×1.25×55-8.8 BOLT M12×1.25×55-8.8					S	S	S	S	S	S	S	S	S	S			4		
15		Q330B12	螺母M12×1.25-8 NUT M12×1.25-8					S	S	S	S	S	S	S	S	S	S			4		

4175
FRT STRUT ASSEMBLY
支撑装置总成

缩略语

车型

•：COMMON（共用）

S：Standard equipment（标配）

O：Option equipment（选配）

A：为适应地区法规要求而特别配置

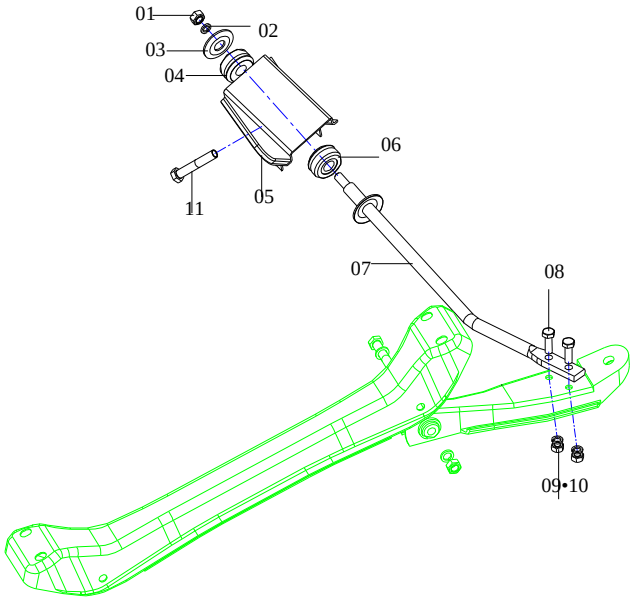

NO.序号	ICT	PARTNO. 零部件件号	PART NAME 零部件名称	PNC零件控制代码 车型 6320	6330	6330Bi1	6330Ei1	6360Bi1	6360Bi3	6360Ei1	6360Ei3	6363	6360FV	6360EV	6365	6358E	6358C	OPTION 选项	L/R 左/右	QTY 数量	VIN FROM 从开始/到TO	工时
0		111-2906011	左支撑装置总成 FRT STRUT ASSEMBLY LH	S	S	S	S	S	S	S	S	S								1		2
0		6360-2906011-2	左支撑装置总成 FRT STRUT ASSEMBLY LH					S	S	S	S	S	S	S	S	S	S			1	3/1/2005	
0		111-2906010	右支撑装置总成 FRT STRUT ASSEMBLY RH	S	S	S	S	S	S	S	S	S								1		2
0		6360-2906012-2	右支撑装置总成 FRT STRUT ASSEMBLY RH					S	S	S	S	S	S	S	S	S	S			1	3/1/2005	
4		111-2906101	衬套（一） BUSHING-FRT STAB SHF LINK	S	S	S	S	S	S	S	S	S	S	S	S	S	S			2		2
6		111-2906102	衬套（二） BUSHING-FRT STAB SHF LINK	S	S	S	S	S	S	S	S	S	S	S	S	S	S			2		2
7		111-2906014	右支撑杆焊合件 BRACKET ASM-FRT CONT ARM FRT RH	S	S	S	S	S	S	S	S	S	S	S	S	S	S			1		2
7		111-2906015	左支撑杆焊合件 BRACKET ASM-FRT CONT ARM FRT LH	S	S	S	S	S	S	S	S	S	S	S	S	S	S			1		2
10		Q341C10	螺母M10×1.25 NUT M10×1.25	S	S	S	S	S	S	S	S	S	S	S	S	S	S			4		

4176
STEERING LINK ASSEMBLY
转向及拉杆总成

缩略语	车型	
	•：COMMON (共用)	S：Standard equipment(标配)
	O：Option equipment(选配)	A：为适应地区法规要求而特别配置

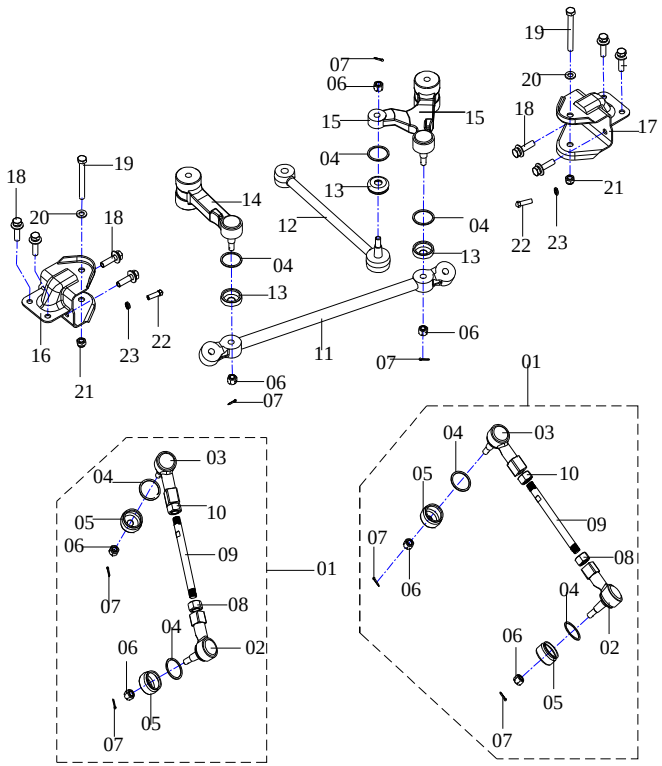

NO.序号	ICT	PARTNO. 零部件件号	PART NAME 零部件名称	PNC零件控制代码 车型 6320	6330	6330Bi1	6330Ei1	6360Bi1	6360Bi3	6360Ei1	6360Ei3	6363	6360FV	6360EV	6365	6358E	6358C	OPTION 选项	L/R 左/右	QTY 数量	VIN FROM 从开始/到TO	工时
1		111-300301B1	转向横拉杆总成 TIE ROD ASSEMBLY	S	S	S	S	S	S	S	S	S								1		2
1		6360-3003013-1	转向横拉杆总成 TIE ROD ASSEMBLY					S	S	S	S	S	S	S	S	S	S			1	3/1/2005	
2		111-3003015	横拉杆左球头销总成 LINK ASM-FRT STAB SHF	S	S	S	S	S	S	S	S	S	S	S	S	S	S			1		2
3		111-3003014	横拉杆右球头销总成 LINK ASM-FRT STAB SHF	S	S	S	S	S	S	S	S	S	S	S	S	S	S			1		2
4		Q43135	挡圈（Φ25转向摇臂用） SNAP RING	S	S	S	S	S	S	S	S	S	S	S	S	S	S			6		
5		110-3003016-1	胶封 DUST COVER	S	S	S	S	S	S	S	S	S	S	S	S	S	S			4		
6		Q387B10T15	螺母M10×1.25-6H NUT M10×1.25-6H	S	S	S	S	S	S	S	S	S	S	S	S	S	S			7		
8		Q341B14	螺母M14×1.5右-6H NUT M14×1.5右-6H	S	S	S	S	S	S	S	S	S	S	S	S	S	S			2		
9		111-3003101	横拉杆 TIE ROD	S	S	S	S	S	S	S	S	S	S	S	S	S	S			2		
10		Q341C14L	螺母M14×1.5左-6H NUT M14×1.5左-6H	S	S	S	S	S	S	S	S	S	S	S	S	S	S			2		
11		111-3003202	中拉杆 MIDDLE ROD	S	S	S	S	S	S	S	S	S	S	S	S	S	S			1		3
12		111-3003013	转向直拉杆总成 DRAGLINK ASSEMBLY	S	S	S	S	S	S	S	S	S	S	S	S	S	S			1		2
13		111-3003056	防尘油封总成 COVER DUST	S	S	S	S	S	S	S	S	S	S	S	S	S	S			3		
14		111-3003051	左转向摇臂总成 STEERING ARMKIT LH	S	S	S	S	S	S	S	S	S	S	S	S	S	S			1		5
15		111-3003050	右转向摇臂总成 STEERING ARMKIT RH	S	S	S	S	S	S	S	S	S	S	S	S	S	S			1		5
16		111-300301B2	右转向摇臂总成(带座) BRACKET ARM SUPPORT LH	S	S	S	S	S	S	S	S	S	S	S	S	S	S			1		5
17		111-300301B3	左转向摇臂总成(带座) BRACKET ARM SUPPORT RH	S	S	S	S	S	S	S	S	S	S	S	S	S	S			1		5
18		Q151C1020T11	螺栓组合件M10×1.25×20 BOLT M10×1.25×20	S	S	S	S	S	S	S	S	S	S	S	S	S	S			8		
19		Q151B1295	螺栓M12×1.25×95 BOLT M12×1.25×95	S	S	S	S	S	S	S	S	S	S	S	S	S	S			2		
20		Q32812	螺母M12×1.25 NUT M12×1.25	S	S	S	S	S	S	S	S	S	S	S	S	S	S			2		

4177 STEERING LINKAGE UNIT R 转向及拉杆总成 （右舵）	缩略语	车型 •：COMMON（共用） O：Option equipment（选配）	S：Standard equipment（标配） A：为适应地区法规要求而特别配置	NO.序号	ICT	PARTNO. 零部件件号	PART NAME 零部件名称	PNC零件控制代码 车型 6330Ei1R														PART USAGE 零件 OPTION 选项	L/R 左/右	QTY 数量	VIN FROM 从开始/到TO	工时
				1		1010PR-300301B3	左转向摇臂总成 STEERING ARMKIT LH	S																1		
				2		1010PR-300301B2	右转向摇臂总成 STEERING ARMKIT RH	S																1		

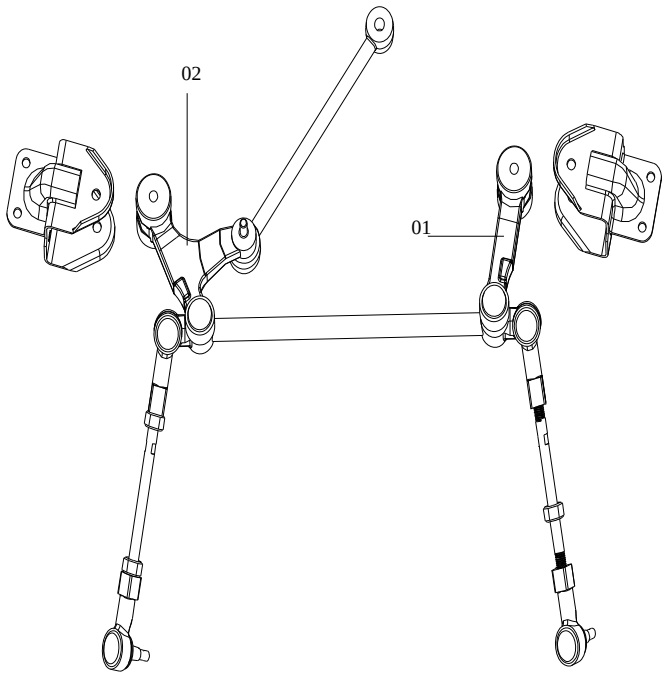

4210 ACCELERATOR ASSEMBLY 加速器总成	缩略语	车型 •: COMMON (共用)	S: Standard equipment(标配)	车型 O: Option equipment(选配)	A: 为适应地区法规要求而特别配置

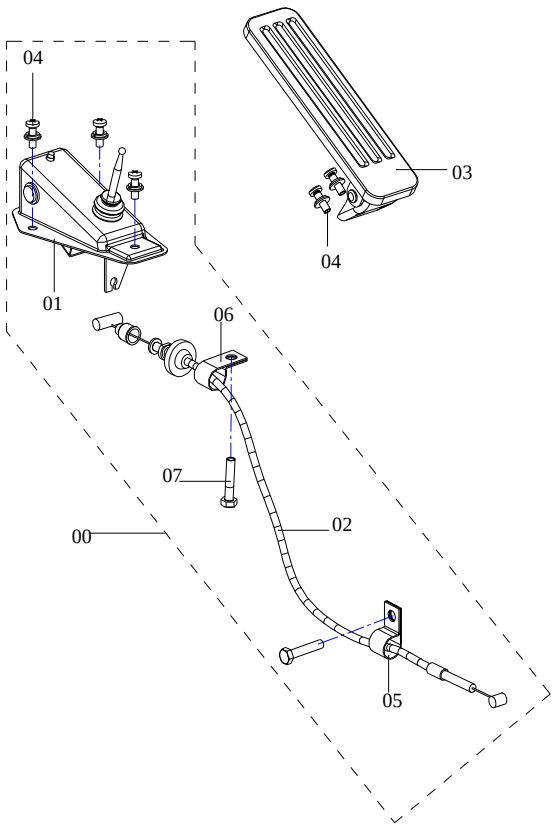

NO.序号	ICT	PARTNO. 零部件件号	PART NAME 零部件名称	6320	6330	6330Bi1	6330Ei1	6360Bi1	6360Bi3	6360Ei1	6360Ei3	6363	6360FV	6360EV	6365	6358E	6358C	OPTION 选项	L/R 左/右	QTY 数量	VIN FROM 从开始/到TO	工时
				PNC零件控制代码 车型														PART USAGE 零件				
0		111XB-1108010	加速器线索及上盖组件 CABLE ACCELERATOR	S	S													化油器462 CARBURETOR		1		3
0		6330Bi1-1108011-1	加速器线索及上盖组件 CABLE ACCELERATOR			S	S	S	S	S	S	S	S	S	S	S	S	电喷 EFI		1		
2		111XB-1108013	加速器总成 CABLE ACCELERATOR	S	S													化油器462 CARBURETOR		1		3
2		6320E-1108013	加速器总成 CABLE ACCELERATOR	S	S													化油器465 CARBURETOR		1		3
2		6330BI3-1108013	加速器总成 CABLE ACCELERATOR						S		S							电喷 EFI		1		3
2		6330Bi1-1108013-1	加速器总成 CABLE ACCELERATOR			S	S	S	S	S	S	S	S	S	S	S	S	电喷 EFI		1		3
2		6330RBi1-1108011	加速器总成 CABLE ACCELERATOR					S												1		
3		111-1108012	加速器踏板组件 PEDAL ARM A-ACCELERATOR	S	S	S	S	S	S	S	S	S	S	S	S	S	S			1		1
5		111-3506165	双孔管夹座 III CLIP-2 PIPE SEAT	S	S	S	S	S	S	S	S	S	S	S	S	S	S			1		
7		Q1460616T21	螺栓组合件M6×16-8.8 BOLT M6×16-8.8	S	S	S	S	S	S	S	S	S	S	S	S	S	S			2		
		07C40088X01	加速器线索支架			S	S	S	S	S	S	S	S	S	S	S	S			1		

4250
PEDAL&CLUTCH CABLE
离合器踏板及传动装置

缩略语	车型	
	•：COMMON（共用）	S：Standard equipment（标配）
	O：Option equipment（选配）	A：为适应地区法规要求而特别配置

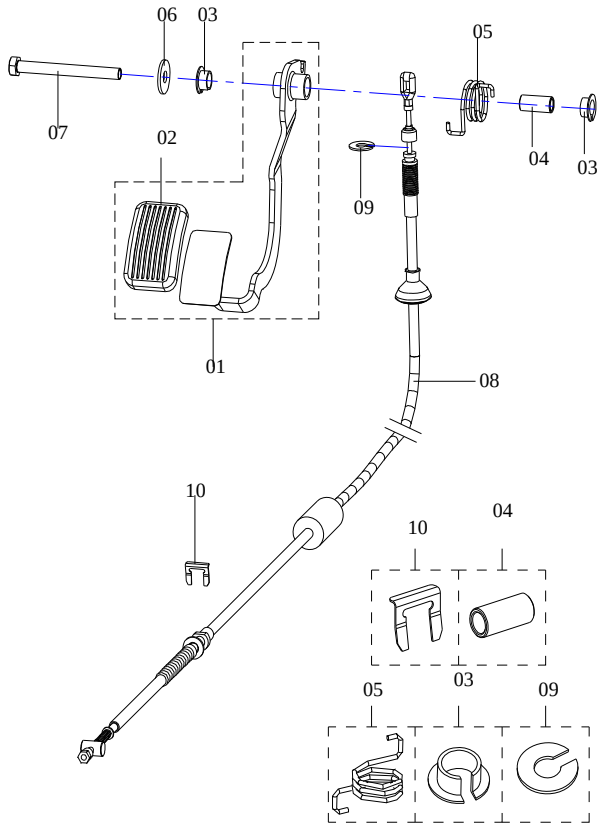

NO.序号	ICT	PARTNO. 零部件件号	PART NAME 零部件名称	PNC零件控制代码 车型 6320	6330	6330Bi1	6330Ei1	6360Bi1	6360Bi3	6360Ei1	6360Ei3	6363	6360FV	6360EV	6365	6358E	6358C	PART USAGE 零件 OPTION 选项	L/R 左/右	QTY 数量	VIN FROM 从开始/到TO	工时
1		111-1602011	离合器踏板总成 PEDAL A-CLUTCH	S	S	S	S	S	S	S	S	S	S	S	S	S	S			1		2
2		110-3504113	踏板胶垫 PAD PEDAL	S	S	S	S	S	S	S	S	S	S	S	S	S	S			1		
5		111-1602101	回位弹簧 RETURN SPRING	S	S	S	S	S	S	S	S	S	S	S	S	S	S			1		
8		6320RE-1602012	软轴总成 CABLE ASM-CLU	S																1		
8		111XB-1602012-2	软轴总成 CABLE ASM-CLU	S	S	S												462		1		3
8		6320E-1602012-3	软轴总成 CABLE ASM-CLU	S	S		S											465		1		3
8		6360-1602022-3	软轴总成 CABLE ASM-CLU					S	S				S					462		1		
8		6360-1602012-4	软轴总成 CABLE ASM-CLU							S	S	S		S	S	S	S	465		1		
9		5497387	挡圈Φ12	S	S	S	S	S	S	S	S	S	S	S	S	S	S			1		

4280 PEDAL&PEDAL BRAKE AND SUPPORT 制动踏板及支架总成	缩略语	车型 •：COMMON（共用）	S：Standard equipment（标配）	O：Option equipment（选配）	A：为适应地区法规要求而特别配置

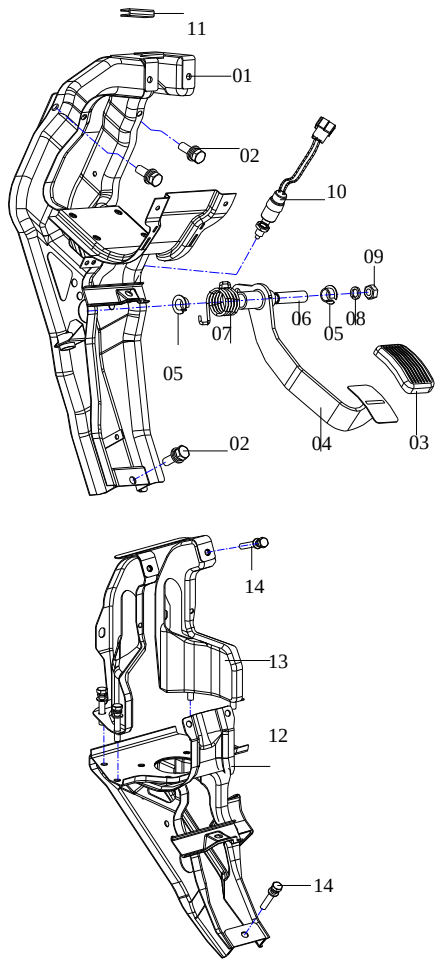

NO.序号	ICT	PARTNO. 零部件件号	PART NAME 零部件名称	PNC零件控制代码 车型 6320	6330	6330Bi1	6330Ei1	6360Bi1	6360Bi3	6360Ei1	6360Ei3	6363	6360FV	6360EV	6365	6358E	6358C	PART USAGE 零件 OPTION 选项	L/R 左/右	QTY 数量	VIN FROM 从开始/到TO	工时
0		24513340	制动主缸助力器支架总成 PEDAL&PEDAL BRAKE	S	S	S	S	S	S	S	S									1		8
0		6330-351005B	制动主缸助力器支架总成 PEDAL&PEDAL BRAKE		S	S	S	S	S	S	S	S	S	S	S	S	S			1		8
1		6330-3504000-2	制动踏板及支架总成 PEDAL&PEDAL BRAKE		S	S	S	S	S	S	S	S	S	S	S	S	S			1		
1		111-3504013	制动支架焊合总成 BRACKET ASM-BRK	S	S	S	S	S	S	S	S	S								1		
3		110-3504113	踏板胶垫 PAD PEDAL	S	S	S	S	S	S	S	S	S	S	S	S	S	S			2		
4		111-3504010	制动踏板焊合总成 PEDAL ASM-BRK	S	S	S	S	S	S	S	S	S								1		1
4		6330-3504021	制动踏板焊合总成 PEDAL ASM-BRK		S	S	S	S	S	S	S	S	S	S	S	S	S			1		1
7		111-3504112	制动踏板扭簧 SPRING-BRK PED RTN	S	S	S	S	S	S	S	S	S	S	S	S	S	S			1		2
10		111-3720010-1	行车制动开关 SWITCH ASM-S/LP	S	S	S	S	S	S	S	S	S	S	S	S	S	S			1		1

4310
DRIVE SHAFT&CARDAN JOINT ASSEMBLY
传动轴及万向节总成

缩略语

车型

•：COMMON（共用）　S：Standard equipment（标配）

O：Option equipment（选配）　A：为适应地区法规要求而特别配置

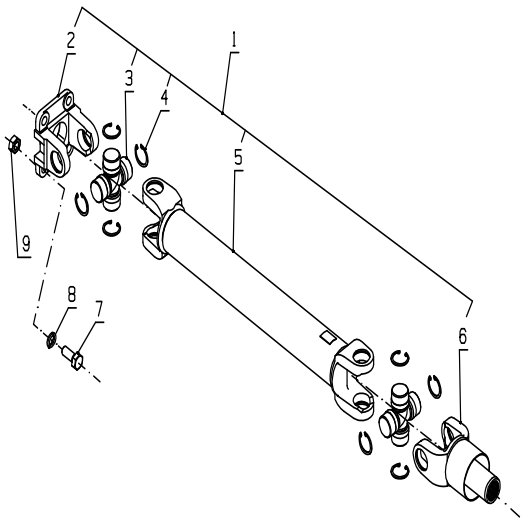

NO.序号	ICT	PARTNO. 零部件件号	PART NAME 零部件名称	PNC零件控制代码 车型 6320	6330	6330Bi1	6330Ei1	6360Bi1	6360Bi3	6360Ei1	6360Ei3	6363	6360FV	6360EV	6365	6358E	6358C	OPTION 选项	L/R 左/右	QTY 数量	VIN FROM 从开始/到TO	工时
1		111XD-2201010-1	传动轴总成 DRIVE SHAFT&CARDAN JOINT ASSEMBLY		S													376CB41四档		1		1
1		111XA-2201010-1	传动轴总成 DRIVE SHAFT&CARDAN JOINT ASSEMBLY		S													376CB41五档		1		1
1		111XB-2201010	传动轴总成(VH,462Q) DRIVE SHAFT&CARDAN JOINT ASSEMBLY	S	S													VH462		1		1
1		111XB-2201010-2	传动轴总成 DRIVE SHAFT&CARDAN JOINT ASSEMBLY	S	S	S	S	S	S	S	S							462、465四档		1		1
1		6320E-2201010-1	传动轴总成 DRIVE SHAFT&CARDAN JOINT ASSEMBLY	S	S		S			S	S	S			S		S	465五档		1		1
1		111XB-2201010-3	传动轴总成 DRIVE SHAFT&CARDAN JOINT ASSEMBLY					S		S			S	S		S		配小五档		1	2006-12-1	1
2		111-2201101	凸缘叉 FLANGE YOKE	S	S	S	S	S	S	S	S	S	S	S	S	S	S			1		3
2		111-2201101-1	凸缘叉(加大) FLANGE YOKE	S	S	S	S	S	S	S	S	S	S	S	S	S	S			1		3
3		110-2201015	十字轴组件 CROSS ASSENBLY	S	S	S	S	S	S	S	S	S	S	S	S	S	S			2		
3		111A-2201015	十字轴组件(加大) CROSS ASSENBLY	S	S	S	S	S	S	S	S	S	S	S	S	S	S			2		
4		110-2201110	挡圈Φ20893.10-86 SNAP RING	S	S	S	S	S	S	S	S	S	S	S	S	S	S			8		
4		111-2201110	孔用弹性挡圈(Φ25×1.05) SNAP RING	S	S	S	S	S	S	S	S	S	S	S	S	S	S			8		
4		111-2201110A	孔用弹性挡圈(Φ25×1.25) SNAP RING	S	S	S	S	S	S	S	S	S	S	S	S	S	S			8		
4		111-2201110B	孔用弹性挡圈(Φ25×1.3) SNAP RING	S	S	S	S	S	S	S	S	S	S	S	S	S	S			8		
4		111A-2201110C	孔用弹性挡圈(Φ25×1) SNAP RING	S	S	S	S	S	S	S	S	S	S	S	S	S	S			8		
4		111A-2201110D	孔用弹性挡圈(Φ25×1.15) SNAP RING	S	S	S	S	S	S	S	S	S	S	S	S	S	S			8		
6		111B-2201011-1	滑动叉总成 YOKE SLEEVE	S	S	S	S	S	S	S	S	S						462、465四档		1		3
6		111-2201011-1	滑动叉总成(加大) YOKE SLEEVE	S	S	S	S	S	S	S	S	S	S	S	S	S	S			1		3
6		6320E-2201011-1	滑动叉总成 YOKE SLEEVE				S			S	S	S		S	S	S	S	465五档		1		3
7		Q150B0825	螺栓M8×25 BOLT M8×25	S	S	S	S	S	S	S	S	S	S	S	S	S	S			4		

4320 REAR DRIVE AXLE ASSEMBLY 后桥总成	缩略语	车型 •: COMMON (共用) O: Option equipment(选配)	S: Standard equipment(标配) A: 为适应地区法规要求而特别配置

NO.序号	ICT	PARTNO. 零部件件号	PART NAME 零部件名称	PNC零件控制代码 车型 6320	6330	6330Bi1	6330Ei1	6360Bi1	6360Bi3	6360Ei1	6360Ei3	6363	6360FV	6360EV	6365	6358E	6358C	PART USAGE 零件 OPTION 选项	L/R 左/右	QTY 数量	VIN FROM 从开始/到TO	工时
1		111-2404010	半轴总成 SHAFT ASSY AXLE	S	S	S	S	S	S	S	S	S	S	S	S	S	S			2		5
3		111-2404102	后轮胎螺栓 BOLT REAR WHEEL	S	S	S	S	S	S	S	S	S	S	S	S	S	S			8		
4		111-2404103	轴承外侧保护器 RETAINER BEARING OUTER	S	S	S	S	S	S	S	S	S	S	S	S	S	S			2		
5		W83063062RZ	轴承63062RZ BEARING REAR WHEEL 63062RZ	S	S	S	S	S	S	S	S	S	S	S	S	S	S			2		6
6		P2202-10026-1	半轴轴承紧固套 RRETAINR BEARING INNER	S	S	S	S	S	S	S	S	S	S	S	S	S	S			2		
7		9026315	幅板螺母 BREADTH-BOARD NUT	S	S	S	S	S	S	S	S	S	S	S	S	S	S			8		
9		111-2400011	放油螺塞总成 PLUG ASSY MAGNET	S	S	S	S	S	S	S	S	S	S	S	S	S	S			1		
10		111-2400103	铜垫圈 GASKET-R/AXL HSG FIL PLUG	S	S	S	S	S	S	S	S	S	S	S	S	S	S			1		
11		110-2400109	特种螺栓 BOLT	S	S	S	S	S	S	S	S	S	S	S	S	S	S			8		
14		110-2400012A	半轴油封总成 OIL SEAL	S	S	S	S	S	S	S	S	S	S	S	S	S	S			2		5
15		P2202-10021-1	支撑环 SUPPORT RING	S	S	S	S	S	S	S	S	S	S	S	S	S	S			2		
17		110-2400105	螺塞 PLUG ASSY FILLER	S	S	S	S	S	S	S	S	S	S	S	S	S	S			1		
19		111-2400107	通气塞 PLUG-R/AXL HSG TUBE HOLE	S	S	S	S	S	S	S	S	S	S	S	S	S	S			1		
20		111-2401010	后桥壳总成 HOUSING ASSY REAR AXLE	S	S	S	S	S	S	S	S	S								1		3
20		6360-2401010	后桥壳总成 HOUSING ASSY REAR AXLE					S	S	S	S	S								1	2005-3-1	
20		24516180	后桥壳总成 HOUSING ASSY REAR AXLE										S	S	S	S	S			1	2007-8-1	
21		6330-243500B	后桥分总成 REAR DRIVE AXLE ASSEMBLY	S	S	S	S													1		2
21		6360-2400001	后桥分总成 REAR DRIVE AXLE ASSEMBLY					S	S	S	S	S								1		2
21		24516478	后桥分总成 REAR DRIVE AXLE ASSEMBLY										S	S	S					1	2007-8-1	
21		24514550	后桥分总成 REAR DRIVE AXLE ASSEMBLY													S	S			1	2008-4-18	

4321
REAR DRIVE AXLE
FINAL DRIVE
后桥减速器总成

缩略语	车型	
	•: COMMON (共用)	S: Standard equipment(标配)
	O: Option equipment(选配)	A: 为适应地区法规要求而特别配置

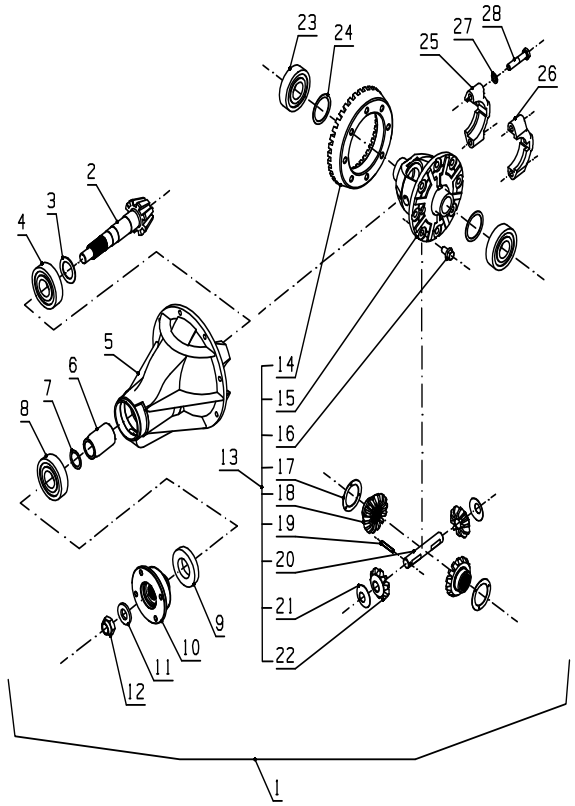

NO.序号	ICT	PARTNO. 零部件件号	PART NAME 零部件名称	PNC零件控制代码 车型 6320	6330	6330Bi1	6330Ei1	6360Bi1	6360Bi3	6360Ei1	6360Ei3	6363	6360FV	6360EV	6365	6358E	6358C	OPTION 选项	L/R 左/右	QTY 数量	VIN FROM 从开始/到TO	工时
1		111-2402010-1	后桥减速器总成 CARRIER ASSY DIFF	S	S	S	S	S	S	S	S	S	S	S	S					1		12
1		111-2402010-1-JA	后桥减速器总成(建安) CARRIER ASSY DIFF	S	S	S	S	S	S	S	S	S	S	S	S					1		12
1		24514552	后桥减速器总成 CARRIER ASSY DIFF													S	S			1		12
2		111-2402/3105-5	主被动伞齿轮 PINION GEAR DRIVE	S	S	S	S	S	S	S	S	S	S	S	S					1		
2		24514554	主动伞齿轮 PINION GEAR DRIVE													S	S			1		
3		111-2402106	调整垫片（二） SHIM DRIVE PINION RR	S	S	S	S	S	S	S	S	S	S	S	S	S	S			按需		17
4		W83130306X2B	轴承30306X2B BEARING 30306X2B	S	S	S	S	S	S	S	S	S	S	S	S	S	S			1		17
5		111-2402103	轴承座 CASE DIFFERENTIAL	S	S	S	S	S	S	S	S	S	S	S	S	S	S			1		17
6		111-2402107	隔套 SPACER DRIVE PINION	S	S	S	S	S	S	S	S	S	S	S	S	S	S			1		17
7		111-2402108	调整垫片（三） SHIM DRIVE PINION RR	S	S	S	S	S	S	S	S	S	S	S	S	S	S			按需		17
8		W83130305X2B	轴承30305X2B BEARING 30305X2B	S	S	S	S	S	S	S	S	S	S	S	S	S	S			1		17
9		Q960356512FB	油封SG35x65x12 OIL SEAL SG35x65x12	S	S	S	S	S	S	S	S	S	S	S	S	S	S			1		3
10		111-2402109	连接法兰总成 FLANGE COMPANION	S	S	S	S	S	S	S	S	S	S	S	S	S	S			1		3
11		111-2402112	垫圈 WASHEER	S	S	S	S	S	S	S	S	S	S	S	S	S	S			1		
12		111-2402111-2	主动伞齿轮锁紧螺母 NUT LOCK	S	S	S	S	S	S	S	S	S	S	S	S					1		
13		24514553	差速器总成													S	S			1		
14		24514651	被动伞齿轮													S	S			1		
15		111-2403101	差速器壳 BEARING SEAT	S	S	S	S	S	S	S	S	S	S	S	S	S	S			1		17
16		111-2403107-1	螺栓 BOLT	S	S	S	S	S	S	S	S	S	S	S	S	S	S			8		
17		111-2403102	调整垫片 SHIM	S	S	S	S	S	S	S	S	S	S	S	S	S	S			2		17
18		111-2403103-1	半轴齿轮 GEAR	S	S	S	S	S	S	S	S	S	S	S	S	S	S			2		17
20		111-2403108	行星轮轴 SHAFT PINION	S	S	S	S	S	S	S	S	S	S	S	S	S	S			1		17

4321 REAR DRIVE AXLE FINAL DRIVE 后桥减速器总成	缩略语	车型 •：COMMON（共用） O：Option equipment（选配）	S：Standard equipment（标配） A：为适应地区法规要求而特别配置

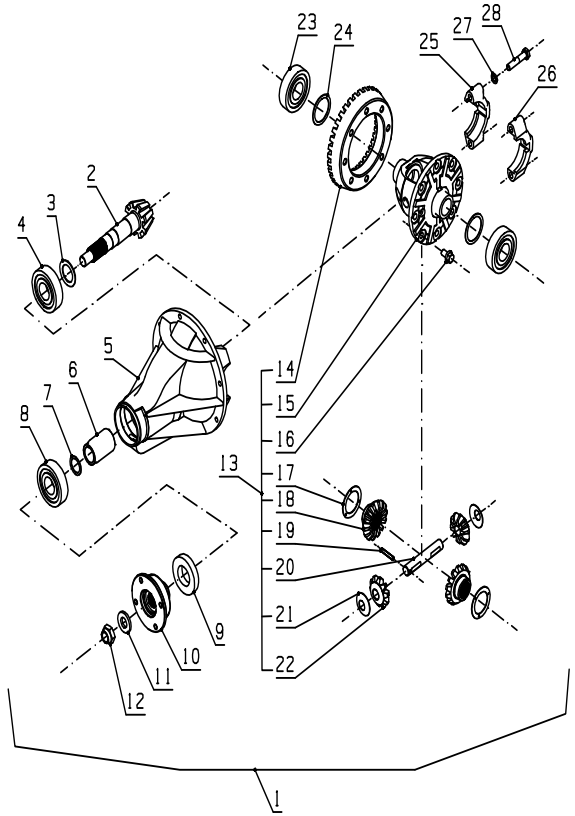

NO.序号	ICT	PARTNO. 零部件件号	PART NAME 零部件名称	PNC零件控制代码 车型 6320	6330	6330Bi1	6330Ei1	6360Bi1	6360Bi3	6360Ei1	6360Ei3	6363	6360FV	6360EV	6365	6358E	6358C	PART USAGE 零件 OPTION选项	L/R左/右	QTY数量	VIN FROM从开始/到TO	工时
21		111-2403106	球面垫片 WASHEER	S	S	S	S	S	S	S	S	S	S	S	S	S	S			2		17
22		111-2403104-1	行星齿轮 PINION DIFFERNTIAL	S	S	S	S	S	S	S	S	S	S	S	S	S	S			2		17
23		Q83130207	轴承30207 BEARING 30207	S	S	S	S	S	S	S	S	S	S	S	S	S	S			2		
24		111-2402102	调整垫片（一） SHIM	S	S	S	S	S	S	S	S	S	S	S	S	S	S			按需		17

4410 WHEELS&WHEEL COVER 车轮及防尘罩	缩略语	车型 •：COMMON (共用)	S. Standard equipment(标配)	车型 O：Option equipment(选配)	A：为适应地区法规要求而特别配置

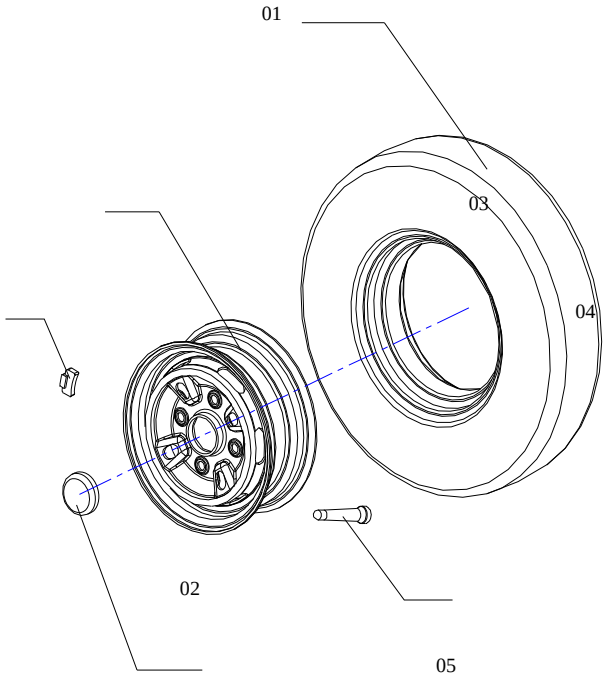

NO.序号	ICT	PARTNO. 零部件件号	PART NAME 零部件名称	PNC零件控制代码 车型 6320	6330	6330Bi1	6330Ei1	6360Bi1	6360Bi3	6360Ei1	6360Ei3	6363	6360FV	6360EV	6365	6358E	6358C	OPTION 选项	L/R 左/右	QTY 数量	VIN FROM 从开始/到TO	工时
1		6320-3106000	155R12LT轮胎总成 TIRE-155R12LT N ALS TL BW	S	S	S	S	S	S	S	S	S	S	S	S	S	S			5		1
2		5497395	轮胎气门嘴Z2-01-3 STEM ASM-TIRE VLV Z2-01-3	S	S	S	S	S	S	S	S	S	S	S	S	S	S			5		1
3		6320-3101011-A-1	12×4.5B车轮 WHEEL 12×4.5B	S	S	S	S													5		1
3		6320-3101011	12×4.5B铝合金车轮 ALUMINIUM WHEEL 12×4.5B	S	S	S	S													5		1
3	Y	6330-3101011-1	12×4.5B铝合金车轮 ALUMINIUM WHEEL 12×4.5B		S	S	S	S	S	S	S	S								5		
3		6360-3101011	12×4.5B车轮 WHEEL 12×4.5B					S	S	S	S	S	S	S	S	S	S			5		
5		6320-3101015	12X4.5铝合金车轮装饰盖 COVER ASM-WHL TR	S	S	S	S													4		
5		6330-3101015-1	车轮饰盖总成 COVER ASM-WHL TR		S	S	S	S	S	S	S	S	S	S	S	S	S			4		
5		110-3101103	防尘盖 DUSTPROOF COVER	S	S	S	S	S	S	S	S	S	S	S	S	S	S			4		

4420
FRONT WHEEL HUB ASM
前轮轮毂总成

缩略语	车型	
	•：COMMON (共用)	S. Standard equipment(标配)
	O：Option equipment(选配)	A：为适应地区法规要求而特别配置

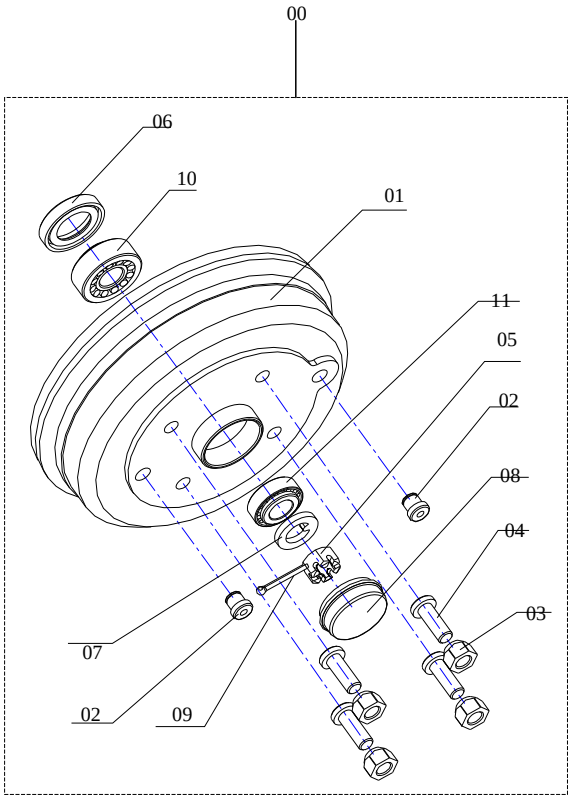

NO.序号	ICT	PARTNO. 零部件件号	PART NAME 零部件名称	PNC零件控制代码 车型 6320	6330	6330Bi1	6330Ei1	6360Bi1	6360Bi3	6360Ei1	6360Ei3	6363	6360FV	6360EV	6365	6358E	6358C	PART USAGE 零件 OPTION 选项	L/R 左/右	QTY 数量	VIN FROM 从开始/到TO	工时
1		111-3103101	前轮轮鼓 FRONT DRUM	S	S	S	S	S	S	S	S	S								2		3
1		6330-3103101	前轮轮毂(碟刹) FRONT DRUM	S	S	S	S	S	S	S	S	S								2		2
2		111-3103104	胶塞 PLUG	S	S	S	S	S	S	S	S	S								2		
3		9026315	辐板螺母 NUT	S	S	S	S	S	S	S	S	S	S	S	S	S	S			2		
4		111-3103110	轮胎辐板螺栓 BOLT	S	S	S	S	S	S	S	S	S	S	S	S	S	S			4		
6		110-3103011	前轮油封(42×53×7.5) OIL SEAL	S	S	S	S	S	S	S	S	S	S	S	S	S	S			8		2
7		110-3103102	内耳垫圈 WASHER	S	S	S	S	S	S	S	S	S	S	S	S	S	S			2		
8		110-3103103	前轮毂内盖 COVER	S	S	S	S	S	S	S	S	S	S	S	S	S	S			2		
10		Q831EX7204E	前轮外轴承(30204) BEARING 30204	S	S	S	S	S	S	S	S	S	S	S	S	S	S			2		2
11		30205X2	前轮内轴承(30205×2) BEARING 30205×2	S	S	S	S	S	S	S	S	S	S	S	S	S	S			2		2

4425 FRONT WHEEL HUB ASM 前轮轮毂总成	缩略语	•: COMMON (共用) O: Option equipment(选配)	S: Standard equipment(标配) A: 为适应地区法规要求而特别配置

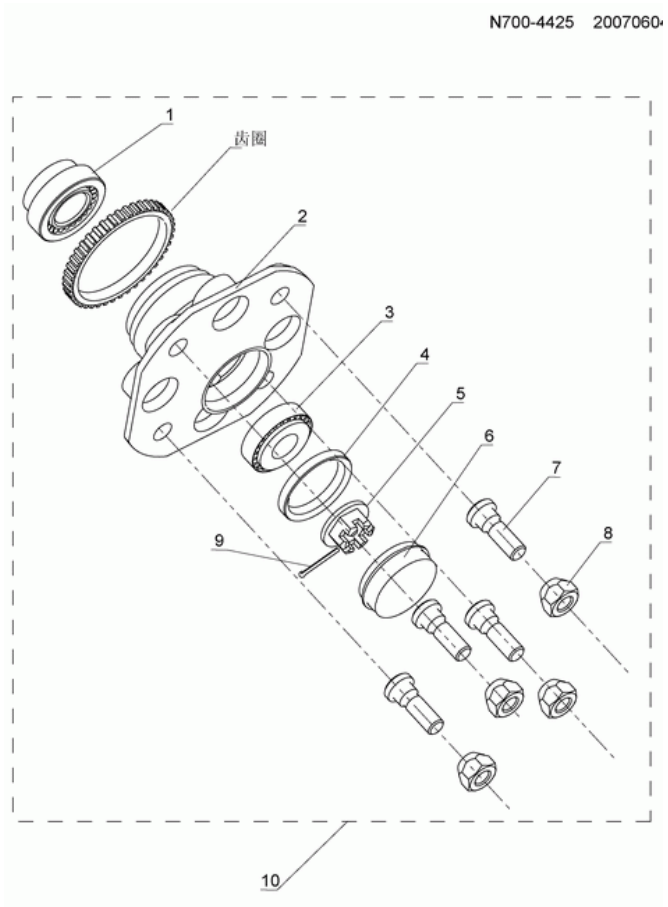

NO.序号	ICT	PARTNO. 零部件件号	PART NAME 零部件名称	6320	6330	6330Bi1	6330Ei1	6360Bi1	6360Bi3	6360Ei1	6360Ei3	6363	6360FV	6360EV	6365	6358E	6358C	OPTION 选项	L/R 左/右	QTY 数量	VIN FROM 从开始/到TO	工时
1		Q831EX7204E	前轮外轴承(30204) BEARING 30204	S	S	S	S	S	S	S	S	S	S	S	S	S	S			2		2
2		6330-3103101	前轮轮毂(碟刹) FRONT DRUM					S	S	S	S	S								2		3
2		24513822	前轮轮毂(碟刹) FRONT DRUM										S	S	S	S	S			2	8/1/2007	2
2		24513864	左前轮轮毂总成(碟刹) FRONT DRUM					S		S			S	S	S	S	S			1	8/1/2007	2
2		24513824	右前轮轮毂总成(碟刹) FRONT DRUM					S		S			S	S	S	S	S			1	8/1/2007	2
3		30205X2	前轮内轴承(30205×2) BEARING 30205×2	S	S	S	S	S	S	S	S	S	S	S	S	S	S			2		2
4		110-3103102	内耳垫圈 WASHER	S	S	S	S	S	S	S	S	S	S	S	S	S	S			2		
6		110-3103103	前轮毂内盖 COVER	S	S	S	S	S	S	S	S	S	S	S	S	S	S			2		
7		111-3103110	轮胎辐板螺栓 BOLT	S	S	S	S	S	S	S	S	S	S	S	S	S	S			4		
8		9026315	辐板螺母 NUT	S	S	S	S	S	S	S	S	S	S	S	S	S	S			2		
11		5497150	齿圈 WHEEL-FRT WHL SPD SEN RELUCTOR													S	S	欧IIIOBD		1		

4440 SPARE WHEEL BRACKET ASM 备用胎托架总成	缩略语	车型 •：COMMON（共用） O：Option equipment（选配）	S：Standard equipment（标配） A：为适应地区法规要求而特别配置	NO.序号	ICT	PARTNO. 零部件件号	PART NAME 零部件名称	PNC零件控制代码 车型 6320	6330	6330Bi1	6330Ei1	6360Bi1	6360Bi3	6360Ei1	6360Ei3	6363	6360FV	6360EV	6365	6358E	6358C	PART USAGE 零件 OPTION选项	L/R左/右	QTY数量	VIN FROM从开始/到TO	工时
				1		6360-3105001	备用胎托架 SPARE WHEEL BRACKET	S	S	S	S	S	S	S	S	S								1		
				12		6320-3105110-3	套筒 SLEEVE	S	S	S	S	S	S	S	S	S	S	S	S	S	S			1		
				14		9003680	吊钩组件 BRACKET ASSEMBLY	S	S	S	S	S	S	S	S	S	S	S	S	S	S			1		

N700-4440 20070626

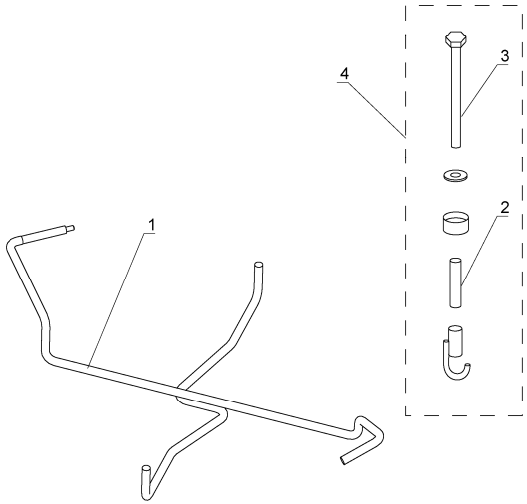

4430
SPARE WHEEL
BRACKET ASM
备用胎托架总成

缩略语	车型	
	•: COMMON (共用)	S: Standard equipment(标配)
	O: Option equipment(选配)	A: 为适应地区法规要求而特别配置

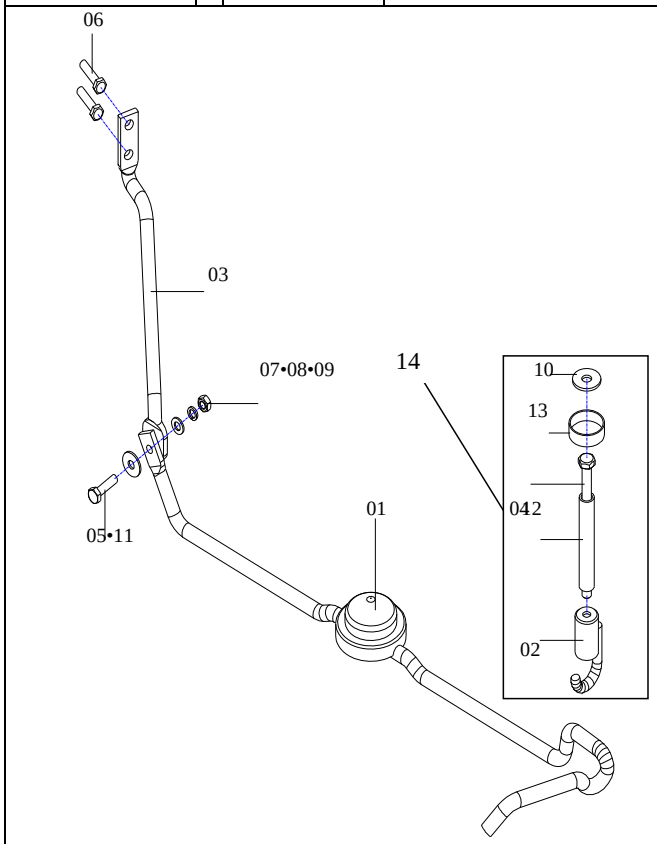

NO. 序号	ICT	PARTNO. 零部件件号	PART NAME 零部件名称	PNC零件控制代码 车型 6320	6330	6330Bi1	6330Ei1	6360Bi1	6360Bi3	6360Ei1	6360Ei3	6363	6360FV	6360EV	6365	6358E	6358C	PART USAGE 零件 OPTION 选项	L/R 左/右	QTY 数量	VIN FROM 从开始/到TO	工时
1		24515428	备用胎托架 SPARE WHEEL BRACKET										S	S	S	S	S	07款		1	8/1/2007	
12		6320-3105110-3	套筒 SLEEVE										S	S	S	S	S			1		
14		9003680	吊钩组件 BRACKET ASSEMBLY										S	S	S	S	S			1		

4510
STEERING SHAFT AND UNIVERSAL JOINT ASM
转向立柱
及万向节总成

缩略语

车型	
•：COMMON (共用)	S. Standard equipment(标配)
O：Option equipment(选配)	A：为适应地区法规要求而特别配置

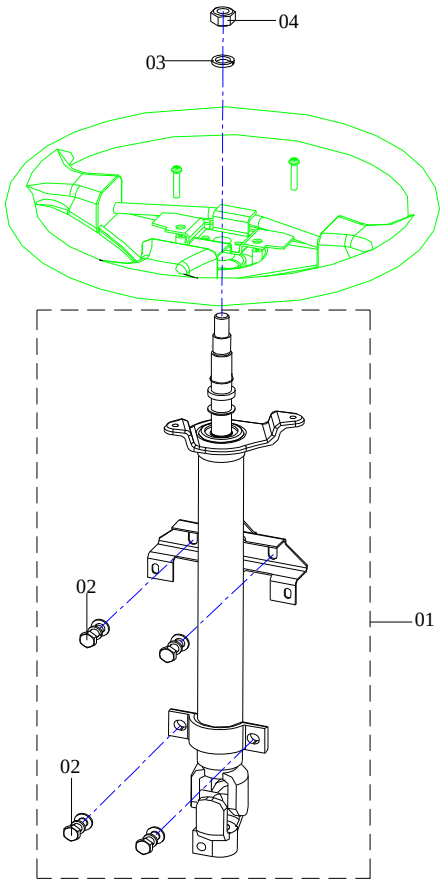

NO.序号	ICT	PARTNO. 零部件件号	PART NAME 零部件名称	PNC零件控制代码 车型 6320	6330	6330Bi1	6330Ei1	6360Bi1	6360Bi3	6360Ei1	6360Ei3	6363	6360FV	6360EV	6365	6358E	6358C	OPTION 选项	L/R 左/右	QTY 数量	VIN FROM 从开始/到TO	工时
1		111-3403010-1	转向立柱及万向节总成 COLUMN ASM-STEERING	S	S	S	S	S	S	S	S	S								1		5
1		6330-3404011	转向立柱及万向节总成 COLUMN ASM-STEERING		S		S	S	S	S	S	S	S	S	S	S	S			1		5

4520 STEERING GEAR AND DRIVE SHAFT ASM 转向器及传动轴总成	缩略语	车型		NO.序号	ICT	PARTNO. 零部件件号	PART NAME 零部件名称	PNC零件控制代码														PART USAGE 零件				
		•：COMMON (共用)	S. Standard equipment(标配)					车型																		
		O：Option equipment(选配)	A：为适应地区法规要求而特别配置					6320	630	6330Bi1	6330Ei1	6360Bi1	6360Bi3	6360Ei1	6360Ei3	663	6360FV	6360EV	635	6358E	6358C	OPTION 选项	L/R 左/右	QTY 数量	VIN FROM 从开始/到TO	工时
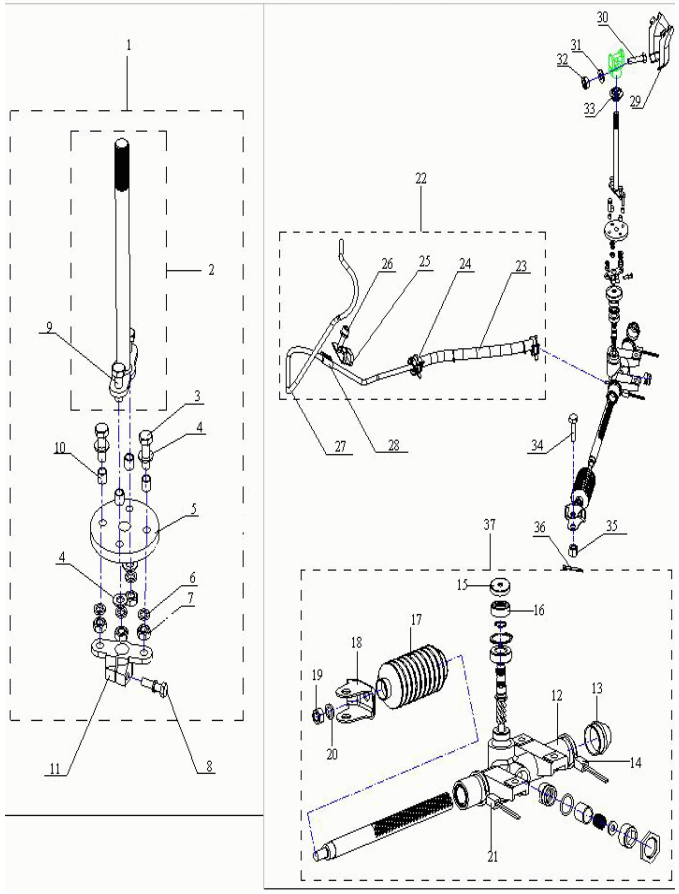				3		Q150B0825	螺栓M8×25 BOLT M8×25	S	S	S	S	S	S	S	S	S	S	S	S	S	S			2		
				5		111-3401157-2	缓冲胶板 BUMPER RUBBER PAD	S	S	S	S	S	S	S	S	S	S	S	S	S	S			1		
				5		111-3401157-2	缓冲胶板 BUMPER RUBBER PAD	S	S	S	S	S	S	S	S	S	S	S	S	S	S			1		
				13		111-3401101	防尘胶套 SEAL-INTER STRG SHF DUST	S	S	S	S	S	S	S	S	S	S	S	S	S	S			1		
				15		111-3401161	防尘罩 DUSTPROOF GROMMET	S	S	S	S	S	S	S	S	S	S	S	S	S	S			1		
				16		111-3401013	油封总成 OIL SEAL	S	S	S	S	S	S	S	S	S	S	S	S	S	S			1		
				17		111-3401117	伸缩胶套 BELLOWS	S	S	S	S	S	S	S	S	S	S	S	S	S	S			1		
						6002/C2	转向器轴承(102)	S	S	S	S	S	S	S	S	S	S	S	S	S	S			1		
						Q832HK091513	转向器轴承（942/9）	S	S	S	S	S	S	S	S	S	S	S	S	S	S			1		
						6003	立柱轴承(GB276-82)	S	S	S	S	S	S	S	S	S	S	S	S	S	S			1		
						111-3401110-1	转向主动齿轮	S	S	S	S	S	S	S	S	S	S	S	S	S	S			1		
						111-3401111-1	转向齿条	S	S	S	S	S	S	S	S	S	S	S	S	S	S			1		
				22		111-3406010	通气管组件 VENTILATED HOSE	S	S	S	S	S	S	S	S	S	S	S	S	S	S			1		
				22		1010PR-3406010	通气管组件 VENTILATED HOSE	S	S															1		
				23		111-3401109-A	通气胶管 VENTILATED HOSE	S	S	S	S	S	S	S	S	S	S	S	S	S	S			1		
				25		9003685	双孔管夹座(Ⅱ) HOLDER-DOUBLE HOLE CLIP （Ⅱ）	S	S	S	S	S	S	S	S	S	S	S	S	S	S			2		
				29		111-3401104	防尘罩 DUSTPROOF COVER	S	S	S	S	S	S	S	S	S	S	S	S	S	S			1		
				33		111-3401165	胶套 RUBBER GROMMET	S	S	S	S	S	S	S	S	S	S	S	S	S	S			1		
				37		24516035	转向器及传动轴总成 STEERING AND SHAFT ASM	S	S	S	S	S	S	S	S	S	S	S	S	S	S			1		5
				37		1010PR-3405010-1	转向器及传动轴总成 STEERING AND SHAFT ASM	S	S															1		5

4530 STEERING WHEEL ASM 方向盘总成	缩略语	车型 •：COMMON (共用)	S. Standard equipment(标配)	车型 O：Option equipment(选配)	A：为适应地区法规要求而特别配置

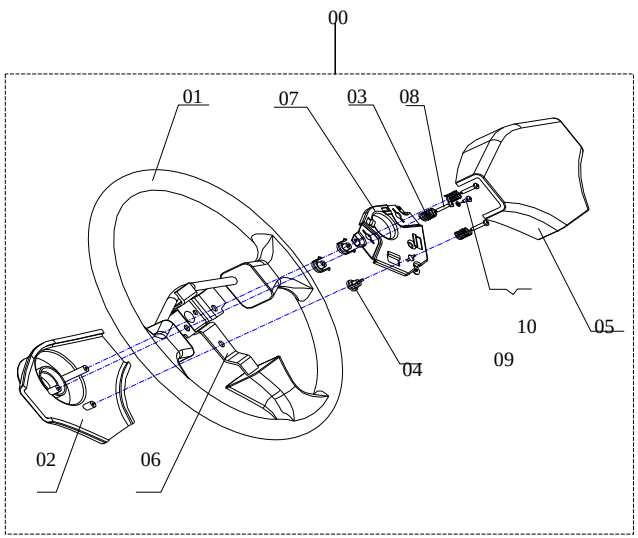

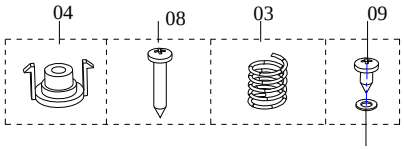

10

NO.序号	ICT	PARTNO. 零部件件号	PART NAME 零部件名称	PNC零件控制代码 车型 6320	6330	6330Bi1	6330Ei1	6360Bi1	6360Bi3	6360Ei1	6360Ei3	6363	6360FV	6360EV	6365	6358E	6358C	OPTION 选项	L/R 左/右	QTY 数量	VIN FROM 从开始/到TO	工时
0		6330-3402010-1	方向盘总成 WHEEL ASM-STRG	S	S	S	S	S	S	S	S	S	S	S	S	S	S			1		1
2		6330-3402101	方向盘下盖 LOWER COVER	S	S	S	S	S	S	S	S	S	S	S	S	S	S			1		
5		6330-3402011-1	上盖合件 UPPER COVER	S	S	S	S	S	S	S	S	S	S	S	S	S	S			1		

4540
STEERING COLUMN
COVER ASM
转向开关盒总成

缩略语	车型	
	•：COMMON (共用)	S. Standard equipment(标配)
	O：Option equipment(选配)	A：为适应地区法规要求而特别配置

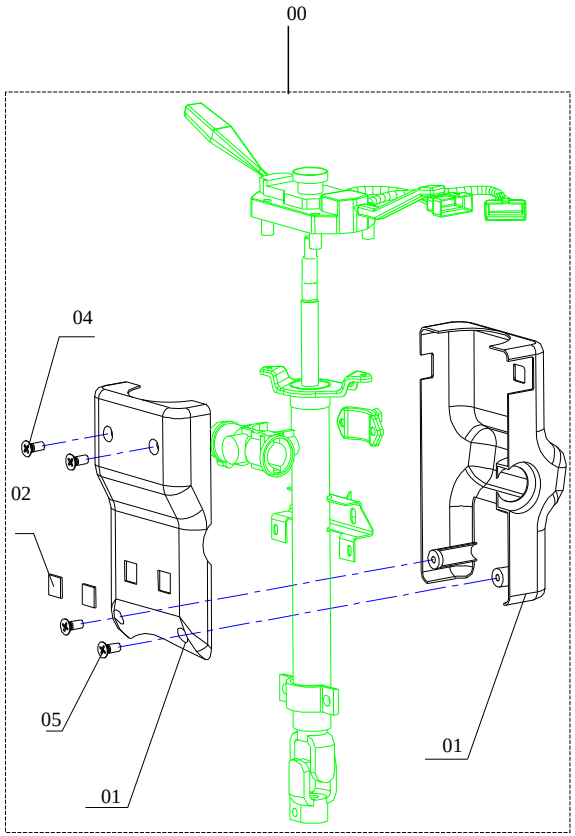

NO.序号	ICT	PARTNO. 零部件件号	PART NAME 零部件名称	PNC零件控制代码 车型 6320	6330	6330Bi1	6330Ei1	6360Bi1	6360Bi3	6360Ei1	6360Ei3	6363	6360FV	6360EV	6365	6358E	6358C	OPTION 选项	L/R 左/右	QTY 数量	VIN FROM 从开始/到TO	工时
1		111-3404010	转向开关盒总成 STEERING COLUMN COVER ASM	S	S	S	S	S	S	S	S	S								1		2
1		1010PN-3774030-1	转向开关盒总成 STEERING COLUMN COVER ASM		S	S	S	S	S	S	S	S	S	S	S	S	S			1		2
1		1010PR-3404020	转向开关盒总成 STEERING COLUMN COVER ASM		S	S	S															

4610 FRONT BRAKE ASM （DRUM TYPE） 前制动器总成 （鼓式制动器）	缩略语	车型 •：COMMON（共用） O：Option equipment（选配）	S. Standard equipment（标配） A：为适应地区法规要求而特别配置

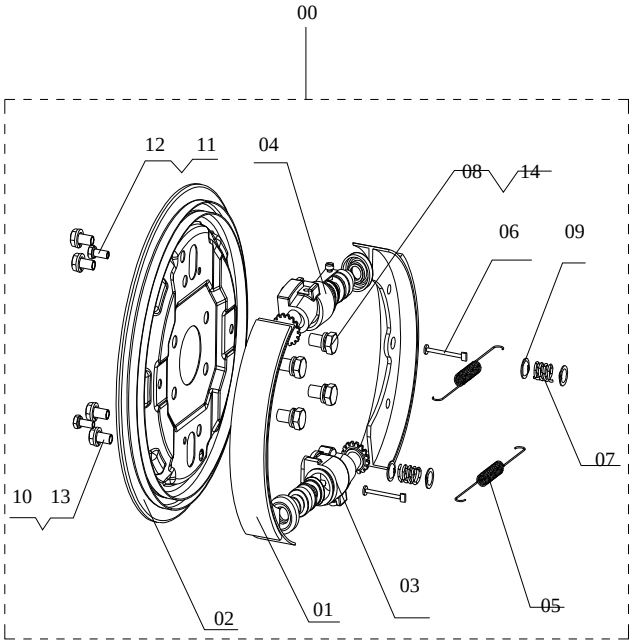

NO.序号	ICT	PARTNO. 零部件件号	PART NAME 零部件名称	PNC零件控制代码 车型 6320	6330	6330Bi1	6330Ei1	6360Bi1	6360Bi3	6360Ei1	6360Ei3	6363	6360FV	6360EV	6365	6358E	6358C	OPTION选项	L/R左/右	QTY数量	VIN FROM从开始/到TO	工时
0		111-3501010	右前制动器总成 FRONT BRAKE ASM-RIGHT	S	S	S	S	S	S	S	S	S							右R	1		3
0		111-3501011	左前制动器总成 FRONT BRAKE ASM-LEFT	S	S	S	S	S	S	S	S	S							左L	1		3
1		111-3501012	前制动蹄总成 SHOE SET ASM-FRONT BRAKE	S	S	S	S	S	S	S	S	S								4		3
1		PH-3501012	前制动蹄总成 SHOE SET ASM-FRONT BRAKE	S	S	S	S	S	S	S	S	S								4		3
2		111-3501014	右前制动器底板焊合件 PLATE ASM-FRONT BRAKE, RIGHT	S	S	S	S	S	S	S	S	S							右R	1		3
2		111-3501015	左前制动器底板焊合件 PLATE ASM-FRONT BRAKE, LEFT	S	S	S	S	S	S	S	S	S							左L	1		3
3		111-3501018	右前制动缸总成（Ⅰ） CYLINDER ASM-FRONT BRAKE, RIGHT（Ⅰ）	S	S	S	S	S	S	S	S	S							右R	1		3
3		111-3501019	左前制动缸总成（Ⅰ） CYLINDER ASM-FRONT BRAKE, LEFT（Ⅰ）	S	S	S	S	S	S	S	S	S							左L	1		3
4		111-3501020	右前制动缸总成（Ⅱ） CYLINDER ASM-FRONT BRAKE, RIGHT（Ⅱ）	S	S	S	S	S	S	S	S	S							右R	1		3
4		111-3501021	左前制动缸总成（Ⅱ） CYLINDER ASM-FRONT BRAKE, LEFT（Ⅱ）	S	S	S	S	S	S	S	S	S							左L	1		3
5		111-3501121	前制动蹄回位弹簧 SPRING	S	S	S	S	S	S	S	S	S								4		2
6		111-3501129	前弹簧座杆 STRUT	S	S	S	S	S	S	S	S	S								4		
7		111-3501130	制动蹄靠背弹簧 SPRING	S	S	S	S	S	S	S	S	S								4		
9		110-3501131	弹簧座 SPRING HOLDER	S	S	S	S	S	S	S	S	S								8		
14		Q40310	垫圈10 WASHER 10	S	S	S	S	S	S	S	S	S								8		

4612 FRONT BRAKE ASM (PLATE TYPE) 前制动器总成 （6330盘式制动器）	缩略语	车型 •：COMMON（共用） O：Option equipment（选配）	S. Standard equipment（标配） A：为适应地区法规要求而特别配置

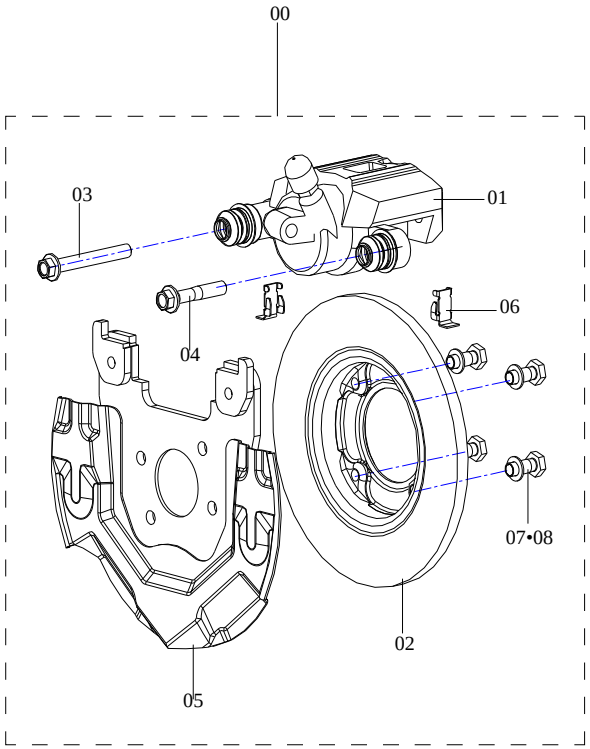

NO.序号	ICT	PARTNO. 零部件件号	PART NAME 零部件名称	PNC零件控制代码 车型 6320	6330	6330Bi1	6330Ei1	6360Bi1	6360Bi3	6360Ei1	6360Ei3	6363	6360FV	6360EV	6365	6358E	6358C	OPTION 选项	L/R 左/右	QTY 数量	VIN FROM 从开始/到TO	工时
1		6330-3501013	左制动钳总成 CALIPER ASM-FRONT BRAKE, LEFT		S	S	S	S	S	S	S	S							左L	1		3
1		6330-3501014	右制动钳总成 CALIPER ASM-FRONT BRAKE, RIGHT		S	S	S	S	S	S	S	S							右R	1		3
2		6330-3501101	制动盘 BRAKE PLATE		S	S	S	S	S	S	S	S								2		3
3		6330-3501102	螺栓（Ⅰ） BOLT（Ⅰ）		S	S	S	S	S	S	S	S								2		
4		6330-3501103	螺栓（Ⅱ） BOLT（Ⅱ）		S	S	S	S	S	S	S	S								2		
5		6330-3501015	左支承板焊合件 HOLDER ASM-LEFT		S	S	S	S	S	S	S	S							左L	1		3
5		6330-3501016	右支承板焊合件 HOLDER ASM-RIGHTT		S	S	S	S	S	S	S	S							右R	1		3
6		6330-3501104-1	制动块衬垫 PAD		S	S	S	S	S	S	S	S								4		3

4613
FRONT BRAKE ASM
(PLATE TYPE)
前制动器总成
（6360盘式制动器）

缩略语

车型	
•：COMMON（共用）	S. Standard equipment（标配）
O：Option equipment（选配）	A：为适应地区法规要求而特别配置

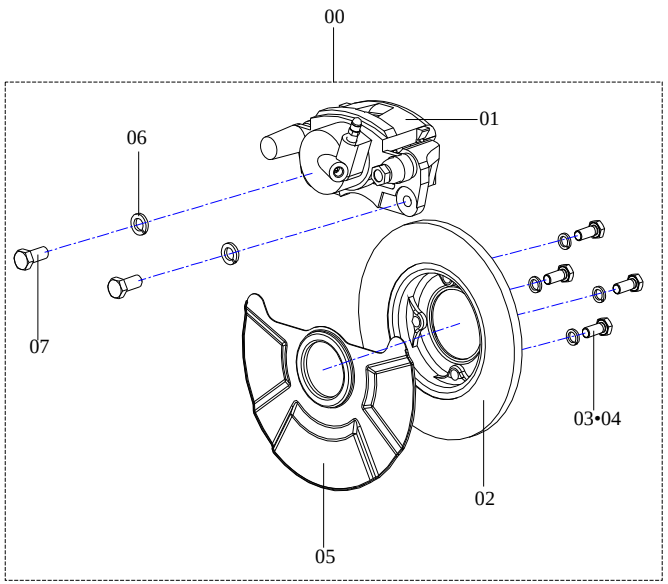

NO.序号	ICT	PARTNO. 零部件件号	PART NAME 零部件名称	PNC零件控制代码 车型 6320	6330	6330Bi1	6330Ei1	6360Bi1	6360Bi3	6360Ei1	6360Ei3	6363	6360FV	6360EV	6365	6358E	6358C	OPTION 选项	L/R 左/右	QTY 数量	VIN FROM 从开始/到TO	工时
0		6360-3501011	左前制动器总成 FRONT BRAKE ASM-LEFT					S	S	S	S	S							左 L	1	3/1/2005	
0		6360-3501012	右前制动器总成 FRONT BRAKE ASM-RIGHT					S	S	S	S	S							右 R	1	3/1/2005	
1		6360-3501013	左制动钳总成 CALIPER ASM-FRONT BRAKE, LEFT					S	S	S	S	S	S	S	S	S	S		左 L	1	3/1/2005	
1		6360-3501014	右制动钳总成 CALIPER ASM-FRONT BRAKE, RIGHT					S	S	S	S	S	S	S	S	S	S		右 R	1	3/1/2005	
2		6360-3501101	制动盘 BRAKE PLATE					S	S	S	S	S	S	S	S	S	S			2	3/1/2005	
5		6360-3501104	防尘板 DUSTPROOF PANEL					S	S	S	S	S								2	3/1/2005	
5		24513815	左支承板焊合件 HOLDER ASM-LEFT										S	S	S	S	S		左 L	1	8/1/2007	3
5		24513816	右支承板焊合件 HOLDER ASM-RIGHTT										S	S	S	S	S		右 R	1	8/1/2007	3

4614
CALIPER ASM-FRONT BRAKE
6330制动钳总成

缩略语	车型	
	•：COMMON (共用)	S. Standard equipment(标配)
	O：Option equipment(选配)	A：为适应地区法规要求而特别配置

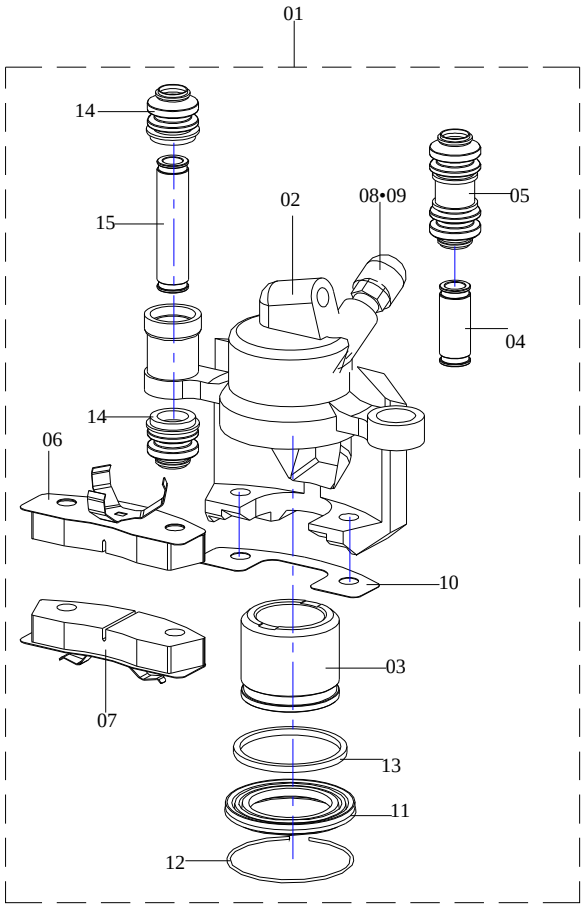

NO.序号	ICT	PARTNO. 零部件件号	PART NAME 零部件名称	PNC零件控制代码 车型 6320	6330	6330Bi1	6330Ei1	6360Bi1	6360Bi3	6360Ei1	6360Ei3	6363	6360FV	6360EV	6365	6358E	6358C	PART USAGE 零件 OPTION 选项	L/R 左/右	QTY 数量	VIN FROM 从开始/到TO	工时
1		6330-3501013	左制动钳总成 CALIPER ASM-FRONT BRAKE, LEFT		S	S	S	S	S	S	S	S							左L	1		3
1		6330-3501014	右制动钳总成 CALIPER ASM-FRONT BRAKE, RIGHT		S	S	S	S	S	S	S	S							右R	1		3
6		6330-3501017	内侧制动块铆合件 INNER BRAKE BLOCK ASM		S	S	S	S	S	S	S	S								2		3
7		6330-3501018	外侧制动块铆合件 OUTER BRAKE BLOCK ASM		S	S	S	S	S	S	S	S								2		3
9		110-3502117	放气螺钉 BLEEDER SCREW		S	S	S	S	S	S	S	S								2		
11		6330-3501111	前制动活塞防尘罩 DUSTPROOF COVER - FRONT BRAKE CYLINDER		S	S	S	S	S	S	S	S								2		
13		6330-3501113	密封圈 SEAL		S	S	S	S	S	S	S	S								2		

4615
CALIPER ASM-FRONT BRAKE
6360制动钳总成

缩略语	车型	
	•：COMMON (共用)	S. Standard equipment(标配)
	O：Option equipment(选配)	A：为适应地区法规要求而特别配置

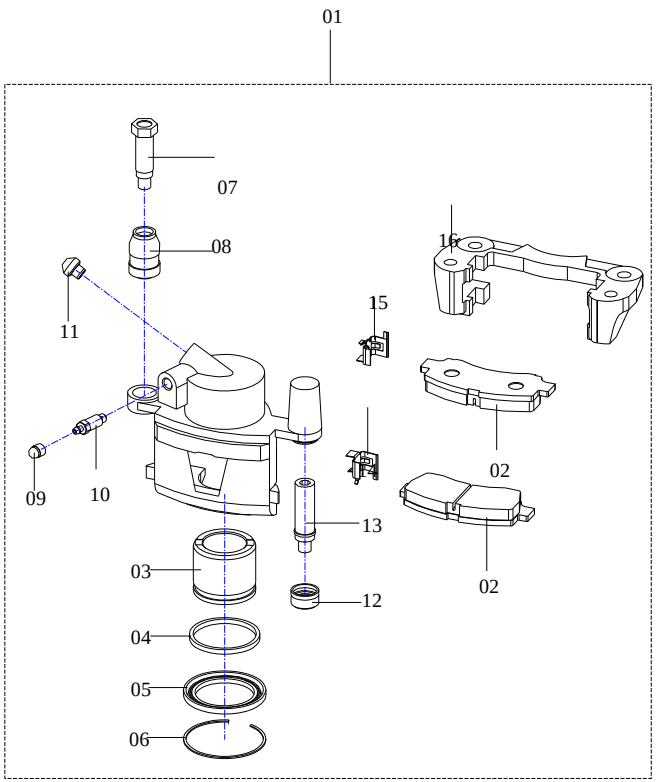

NO.序号	ICT	PARTNO. 零部件件号	PART NAME 零部件名称	PNC零件控制代码 车型 6320	6330	6330Bi1	6330Ei1	6360Bi1	6360Bi3	6360Ei1	6360Ei3	6363	6360FV	6360EV	6365	6358E	6358C	OPTION 选项	L/R 左/右	QTY 数量	VIN FROM 从开始/到TO	工时
1		6360-3501013	左制动钳总成 CALIPER ASM-FRONT BRAKE, LEFT					S	S	S	S	S	S	S	S	S	S		左 L	1	3/1/2005	
1		6360-3501014	右制动钳总成 CALIPER ASM-FRONT BRAKE, RIGHT					S	S	S	S	S	S	S	S	S	S		右 R	1	3/1/2005	
2		6360-3501020	制动块 BRAKE BLOCK					S	S	S	S	S	S	S	S	S	S			2	3/1/2005	
4		6330-3501113	密封圈 SEAL					S	S	S	S	S	S	S	S	S	S			2		
5		6330-3501111	前制动活塞防尘罩 DUSTPROOF COVER - FRONT BRAKE CYLINDER PISTON					S	S	S	S	S	S	S	S	S	S			2		
8		P4101-10017	防尘罩 B DUSTPROOF COVER B					S	S	S	S	S	S	S	S	S	S			2	3/1/2005	
11		110-3501126	油管内接头 TUBE INNER TIE-IN					S	S	S	S	S	S	S	S	S	S			2		
12		9050811	防尘罩A DUSTPROOF COVER A					S	S	S	S	S	S	S	S	S	S			2	3/1/2005	
14		P4101-10018	制动块衬垫A PAD A					S	S	S	S	S	S	S	S	S	S			4	3/1/2005	
15		P4101-10019	制动块衬垫B PAD B					S	S	S	S	S	S	S	S	S	S			4	3/1/2005	

4616 CYLINDER ASM-FRONT BRAKE 前制动缸总成	缩略语	车型 •：COMMON (共用) O：Option equipment(选配)	S. Standard equipment(标配) A：为适应地区法规要求而特别配置

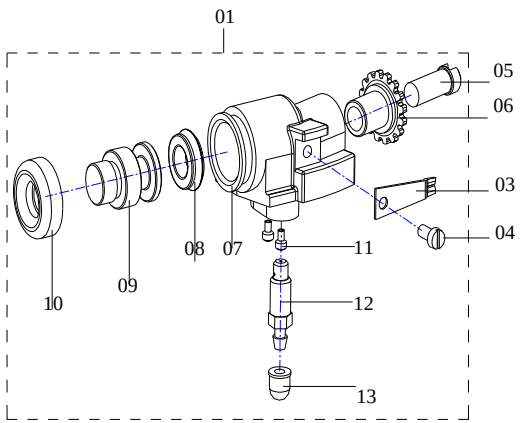

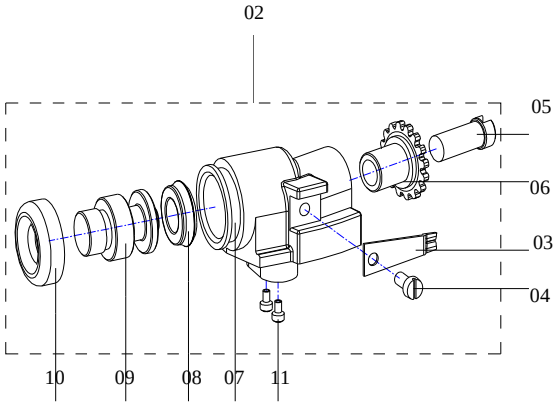

NO.序号	ICT	PARTNO. 零部件件号	PART NAME 零部件名称	PNC零件控制代码 车型 6320	6330	6330Bi1	6330Ei1	6360Bi1	6360Bi3	6360Ei1	6360Ei3	6363	6360FV	6360EV	6365	6358E	6358C	OPTION 选项	L/R 左/右	QTY 数量	VIN FROM 从开始/到TO	工时
1		111-3501018	右前制动缸总成（Ⅰ） CYLINDER ASM-FRONT BRAKE,RIGHT	S	S	S	S	S	S	S	S	S	S	S	S	S	S		右 R	1		3
1		111-3501019	左前制动缸总成（Ⅰ） CYLINDER ASM-FRONT BRAKE,LEFT	S	S	S	S	S	S	S	S	S	S	S	S	S	S		左 L	1		3
2		111-3501020	右前制动缸总成（Ⅱ） CYLINDER ASM-FRONT BRAKE,RIGHT	S	S	S	S	S	S	S	S	S	S	S	S	S	S		右 R	1		3
2		111-3501021	左前制动缸总成（Ⅱ） CYLINDER ASM-FRONT BRAKE,LEFT	S	S	S	S	S	S	S	S	S	S	S	S	S	S		左 L	1		3
5		111-3501110	右前制动缸调节螺钉 ADJUSTING SCREW	S	S	S	S	S	S	S	S	S	S	S	S	S	S		右 R	2		
5		111-3501111	左前制动缸调节螺钉 ADJUSTING SCREW	S	S	S	S	S	S	S	S	S	S	S	S	S	S		左 L	2		
6		111-3501112	右前制动顶座 HOLDER-FRONT BRAKE, RIGHT	S	S	S	S	S	S	S	S	S	S	S	S	S	S		右 R	2		3
6		111-3501113	左前制动顶座 HOLDER-FRONT BRAKE, LEFT	S	S	S	S	S	S	S	S	S	S	S	S	S	S		左 L	2		3
8		110-3501116-2	前轮缸皮圈 GROMMET -FRONT BRAKE CYLINDER	S	S	S	S	S	S	S	S	S	S	S	S	S	S			4		3
9		111-3501115	前轮制动缸活塞 PISTON-FRONT BRAKE CYLINDER	S	S	S	S	S	S	S	S	S	S	S	S	S	S			4		3
10		111-3501122-1	前轮制动缸防尘罩 DUSTPROOF GROMMET	S	S	S	S	S	S	S	S	S	S	S	S	S	S			4		2
11		110-3501126	油管内接头 TUBE INNER TIE-IN	S	S	S	S	S	S	S	S	S	S	S	S	S	S			4		
12		110-3502117	放气螺钉 BLEEDER SCREW	S	S	S	S	S	S	S	S	S	S	S	S	S	S			2		
13		111-3500001	分泵修理包	S	S	S	S	S	S	S	S	S								1		3
13		6330-3500001	分泵修理包	S	S	S	S	S	S	S	S	S	S	S	S	S	S			1		3

4620 REAR BRAKE ASM 后制动器总成	缩略语	车型 •：COMMON (共用) O：Option equipment(选配)	S. Standard equipment(标配) A：为适应地区法规要求而特别配置

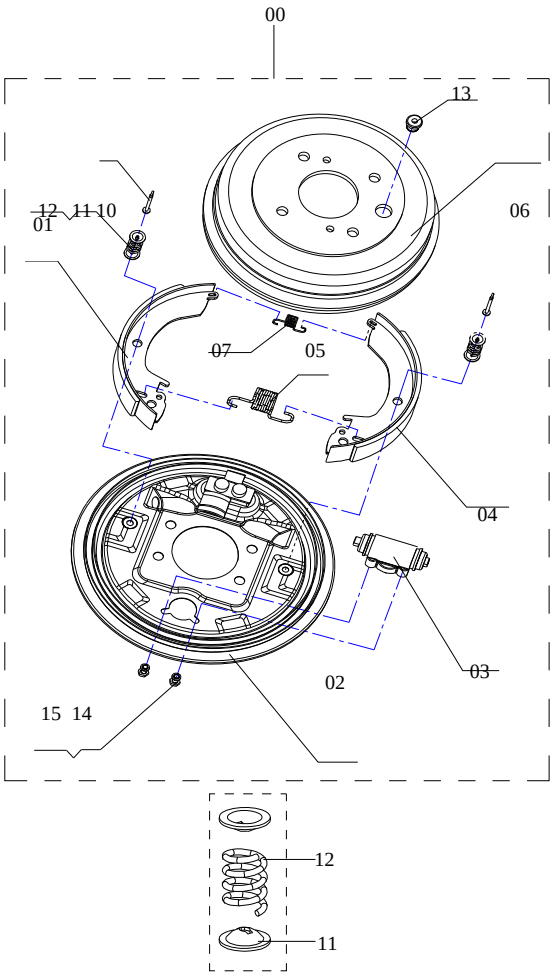

NO.序号	ICT	PARTNO. 零部件件号	PART NAME 零部件名称	PNC零件控制代码 车型 6320	6330	6330Bi1	6330Ei1	6360Bi1	6360Bi3	6360Ei1	6360Ei3	6363	6360FV	6360EV	6365	6358E	6358C	PART USAGE 零件 OPTION 选项	L/R 左/右	QTY 数量	VIN FROM 从开始/到TO	工时
0		PH-3502010	右后制动器总成 REAR BRAKE ASM - RIGHT	S	S	S	S	S	S	S	S	S	S	S	S	S	S	无石棉	右 R	1		
0		PH-3502011	左后制动器总成 REAR BRAKE ASM - LEFT	S	S	S	S	S	S	S	S	S	S	S	S	S	S	无石棉	左 L	1		
0		111-3502011	右后制动器总成 REAR BRAKE ASM - RIGHT	S	S	S	S	S	S	S	S	S	S	S	S	S	S		右 R	1		3
0		111-3502010	左后制动器总成 REAR BRAKE ASM - LEFT	S	S	S	S	S	S	S	S	S	S	S	S	S	S		左 L	1		3
0		6360-3502012	右后制动器总成 REAR BRAKE ASM - RIGHT					S	S	S	S	S	S	S	S	S	S		右 R	1		
1+4		111-3502012	后制动蹄片总成 LEADING SHOE SET ASM-REAR BRAKE	S	S	S	S	S	S	S	S	S	S	S	S	S	S			4		
1+4		PH-3502012/22	后制动领从蹄总成 LEADING SHOE SET ASM-REAR BRAKE	S	S	S	S	S	S	S	S	S	S	S	S	S	S	无石棉		2		
2		111-3502014	右后制动底板焊合总成 PLATE ASM-REAR BRAKE, RIGHT	S	S	S	S	S	S	S	S	S	S	S	S	S	S		右 R	1		3
2		111-3502015	左后制动底板焊合总成 PLATE ASM-REAR BRAKE, LEFT	S	S	S	S	S	S	S	S	S	S	S	S	S	S		左 L	1		3
3		111-3502020	右后制动油缸总成 CYLINDER ASM-REAR BRAKE, RIGHT	S	S	S	S	S	S	S	S	S	S	S	S	S	S		右 R	1		3
3		111-3502021	左后制动油缸总成 CYLINDER ASM-REAR BRAKE, LEFT	S	S	S	S	S	S	S	S	S	S	S	S	S	S		左 L	1		3
5		111-3502114	右后制动蹄回位弹簧 SPRING-REAR BRAKE , RIGHT	S	S	S	S	S	S	S	S	S	S	S	S	S	S		右 R	1		2
5		111-3502115	左后制动蹄回位弹簧 SPRING-REAR BRAKE , LEFT	S	S	S	S	S	S	S	S	S	S	S	S	S	S		左 L	1		2
6		111-3502118	后轮制动鼓 DRUM - REAR BRAKE	S	S	S	S	S	S	S	S	S	S	S	S	S	S			2		2
7		111-3502121	后制动蹄小弹簧 SPRING-REAR BRAKE	S	S	S	S	S	S	S	S	S	S	S	S	S	S			2		2
8		111-3502140	弹簧夹 CLIP	S	S	S	S	S	S	S	S	S	S	S	S	S	S			2		
9		111-3502141	后制动器底板螺栓 BOLT	S	S	S	S	S	S	S	S	S	S	S	S	S	S			8		
11		110-3501131	弹簧座 SPRING HOLDER	S	S	S	S	S	S	S	S	S	S	S	S	S	S			8		
12		111-3501130	制动蹄靠背弹簧 SPRING	S	S	S	S	S	S	S	S	S	S	S	S	S	S			4		2
13		111-3103104	胶塞 PLUG	S	S	S	S	S	S	S	S	S	S	S	S	S	S			2		

4625 CYLINDER ASM-REAR BRAKE 后制动缸总成	缩略语	车型 •：COMMON (共用) O：Option equipment(选配)	S. Standard equipment(标配) A：为适应地区法规要求而特别配置

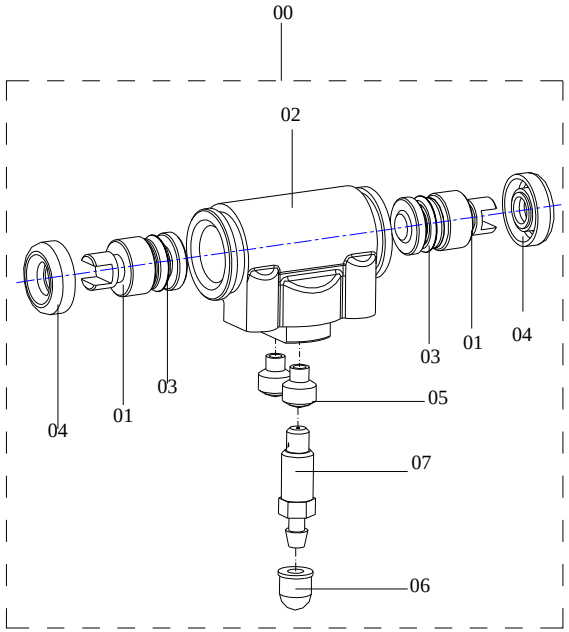

NO.序号	ICT	PARTNO. 零部件件号	PART NAME 零部件名称	PNC零件控制代码 车型 6320	6330	6330Bi1	6330Ei1	6360Bi1	6360Bi3	6360Ei1	6360Ei3	6363	6360FV	6360EV	6365	6358E	6358C	OPTION 选项	L/R 左/右	QTY 数量	VIN FROM 从开始/到TO	工时
0		111-3502020	右后制动油缸总成 CYLINDER ASM-REAR BRAKE, RIGHT	S	S	S	S	S	S	S	S	S	S	S	S	S	S		右 R	1		3
0		111-3502021	左后制动油缸总成 CYLINDER ASM-REAR BRAKE, LEFT	S	S	S	S	S	S	S	S	S	S	S	S	S	S		左 L	1		3
1		111-3502110	后轮制动活塞 PISTON-REAR BRAKE CYLINDER	S	S	S	S	S	S	S	S	S	S	S	S	S	S			4		3
3		111-3502112-1	后轮制动缸皮圈 GROMMET -REAR BRAKE CYLINDER	S	S	S	S	S	S	S	S	S	S	S	S	S	S			4		3
5		110-3501126	油管内接头 TUBE INNER TIE-IN	S	S	S	S	S	S	S	S	S	S	S	S	S	S			2		
5		110-3501126	油管内接头 TUBE INNER TIE-IN	S	S	S	S	S	S	S	S	S	S	S	S	S	S			1		
7		110-3502117	放气螺钉 BLEEDER SCREW	S	S	S	S	S	S	S	S	S	S	S	S	S	S			1		
8		111-3500001	分泵修理包	S	S	S	S	S	S	S	S	S	S	S	S	S	S			1		3
8		6330-3500001	分泵修理包	S	S	S	S	S	S	S	S	S	S	S	S	S	S			1		3

4630 PARKING BRAKE ASM 手刹操纵及线索总成	缩略语	车型 •：COMMON (共用) O：Option equipment(选配)	S. Standard equipment(标配) A：为适应地区法规要求而特别配置

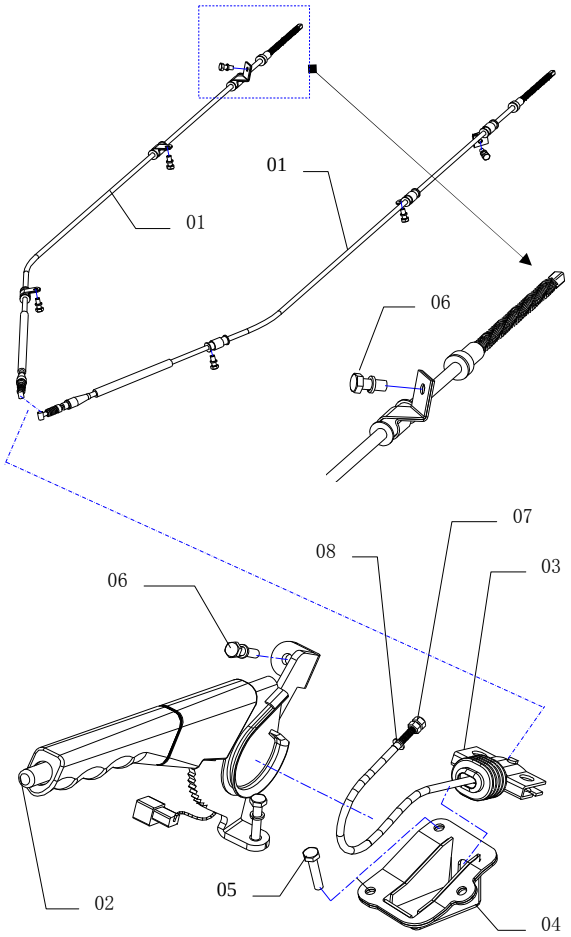

NO.序号	ICT	PARTNO. 零部件件号	PART NAME 零部件名称	PNC零件控制代码 车型 6320	6330	6330Bi1	6330Ei1	6360Bi1	6360Bi3	6360Ei1	6360Ei3	6363	6360FV	6360EV	6365	6358E	6358C	OPTION 选项	L/R 左/右	QTY 数量	VIN FROM 从开始/到TO	工时
1		111X-3508011	左手刹索总成 CABLE ASM , LEFT	S															左L	1		5
1		111X-3508010	右手刹索总成 CABLE ASM , RIGHT	S															右R	1		5
1		6330-3508011	左手刹索总成 CABLE ASM , LEFT	S	S	S	S	S	S	S	S	S	S	S	S	S	S		左L	1		5
1		6330-3508010	右手刹索总成 CABLE ASM , RIGHT	S	S	S	S	S	S	S	S	S							右R	1		5
1		24515427	右手刹索总成 CABLE ASM , RIGHT										S	S	S	S	S		右R	1		5
2		111-3537002-1	手刹操纵机构总成 CONTROL LEVER ASM- PARKING BRAKE	S	S	S	S	S	S	S	S	S	S	S	S					1		2
2		24526148	手刹操纵机构总成 CONTROL LEVER ASM- PARKING BRAKE													S	S			1		2
3		6330-3508024	手刹索前段合件 CABLE FOREPART ASM - PARKING BRAKE	S	S	S	S	S	S	S	S	S	S	S	S	S	S			1		2

4635 ADJUSTING SET ASM - PARKING BRAKE LEVER 后制动器手刹杠杆及调整装置总成	缩略语	车型 •：COMMON (共用) O：Option equipment(选配)	S. Standard equipment(标配) A：为适应地区法规要求而特别配置

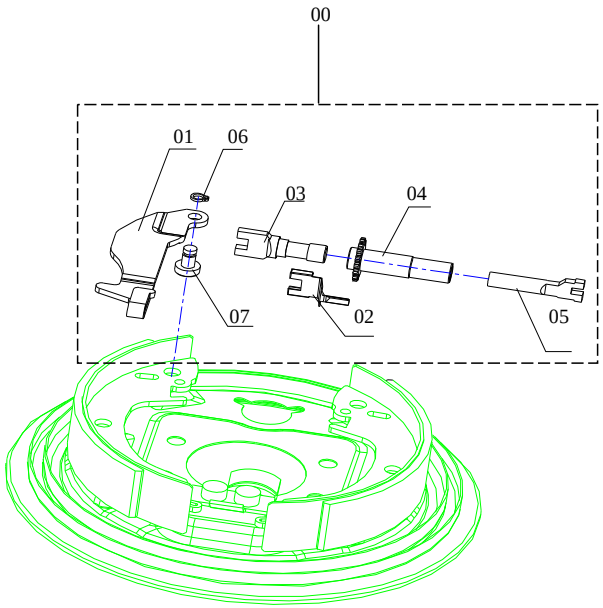

NO.序号	ICT	PARTNO. 零部件件号	PART NAME 零部件名称	PNC零件控制代码 车型 6320	6330	6330Bi1	6330Ei1	6360Bi1	6360Bi3	6360Ei1	6360Ei3	6363	6360FV	6360EV	6365	6358E	6358C	OPTION 选项	L/R 左/右	QTY 数量	VIN FROM 从开始/到TO	PART USAGE 零件 工时
1		111-3507121	左手刹杠杆 PARKING BRAKE LEVER, LEFT	S	S	S	S	S	S	S	S	S	S	S	S	S	S		左 L	1		2
1		111-3507120	右手刹杠杆 PARKING BRAKE LEVER, RIGHT	S	S	S	S	S	S	S	S	S	S	S	S	S	S		右 R	1		2
2		111-3507128	限位器 LOCATION CLIP	S	S	S	S	S	S	S	S	S	S	S	S	S	S			2		
3		111-3507115	手刹顶块 MANDRIL - PARKING BRAKE	S	S	S	S	S	S	S	S	S	S	S	S	S	S			2		3
4		111-3507113	左后制动器调整螺管 ADJUSTING NUT - REAR BRAKE, LEFT	S	S	S	S	S	S	S	S	S	S	S	S	S	S		左 L	1		
4		111-3507112	右后制动器调整螺管 ADJUSTING NUT - REAR BRAKE, RIGHT	S	S	S	S	S	S	S	S	S	S	S	S	S	S		右 R	1		
5		111-3507117	左后制动器调整螺栓 ADJUSTING BOLT - REAR BRAKE, LEFT	S	S	S	S	S	S	S	S	S	S	S	S	S	S		左 L	1		
5		111-3507116	右后制动器调整螺栓 ADJUSTING BOLT - REAR BRAKE, RIGHT	S	S	S	S	S	S	S	S	S	S	S	S	S	S		右 R	1		
7		111-3507126	销轴 PIN	S	S	S	S	S	S	S	S	S	S	S	S	S	S			2		

4710
MASTER CYLINDER
ASM
DRUM TYPE
制动主缸总成

缩略语	车型	
	•: COMMON (共用)	S. Standard equipment(标配)
	O: Option equipment(选配)	A: 为适应地区法规要求而特别配置

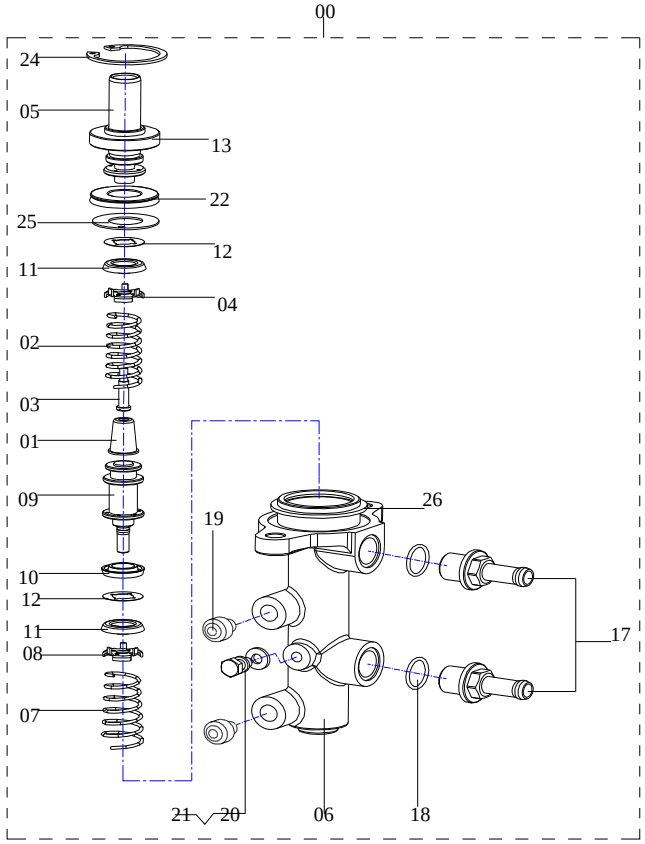

NO.序号	ICT	PARTNO. 零部件件号	PART NAME 零部件名称	PNC零件控制代码 车型 6320	6330	6330Bi1	6330Ei1	6360Bi1	6360Bi3	6360Ei1	6360Ei3	6363	6360FV	6360EV	6365	6358E	6358C	PART USAGE 零件 OPTION 选项	L/R 左/右	QTY 数量	VIN FROM 从开始/到TO	工时
0		111-3505010	制动主缸总成 MASTER CYLINDER ASM	S	S	S	S	S	S	S	S	S								1		5
0		6330-3505010-1	制动主缸总成 MASTER CYLINDER ASM		S	S	S	S	S	S	S	S	S	S	S	S	S			1		5
5		111-3505129	刹车主缸后活塞 REAR PISTON - MASTER CYLINDER	S	S	S	S	S	S	S	S	S	S	S	S	S	S			1		7
7		111-3505111	前活塞回位弹簧 SPRING-FRONT PISTON	S	S	S	S	S	S	S	S	S	S	S	S	S	S			1		7
9		111-3505121	刹车主缸前活塞 FRONT PISTON - MASTER CYLINDER	S	S	S	S	S	S	S	S	S	S	S	S	S	S			1		7
10		111-3505122-1	主缸前活塞油封 OIL SEAL- FRONT PISTON	S	S	S	S	S	S	S	S	S	S	S	S	S	S			1		7
11		111-3505127-1	刹车主缸皮碗 GROMMET - MASTER CYLINDER	S	S	S	S	S	S	S	S	S	S	S	S	S	S			2		7
14		111-3505137-2	导套密封圈 SEAL-BOOT		S	S	S	S	S	S	S	S	S	S	S	S	S			2		7
15		111-3505138-1	后活塞油封 OIL SEAL - REAR PISTON	S	S	S	S	S	S	S	S	S	S	S	S	S	S			2		7
16		111-3505139-2	刹车主缸密封圈 SEAL - MASTER CYLINDER	S	S	S	S	S	S	S	S	S	S	S	S	S	S			1		7
19		110-3501126	油管内接头 TUBE INNER TIE-IN	S	S	S	S	S	S	S	S	S	S	S	S	S	S			2		
27		111-3500002	总泵修理包	S	S	S	S	S	S	S	S	S	S	S	S	S	S			1		

4730 VACUUM BOOSTER ASM 制动助力器总成	缩略语	车型 •：COMMON (共用) O：Option equipment(选配)	S. Standard equipment(标配) A：为适应地区法规要求而特别配置

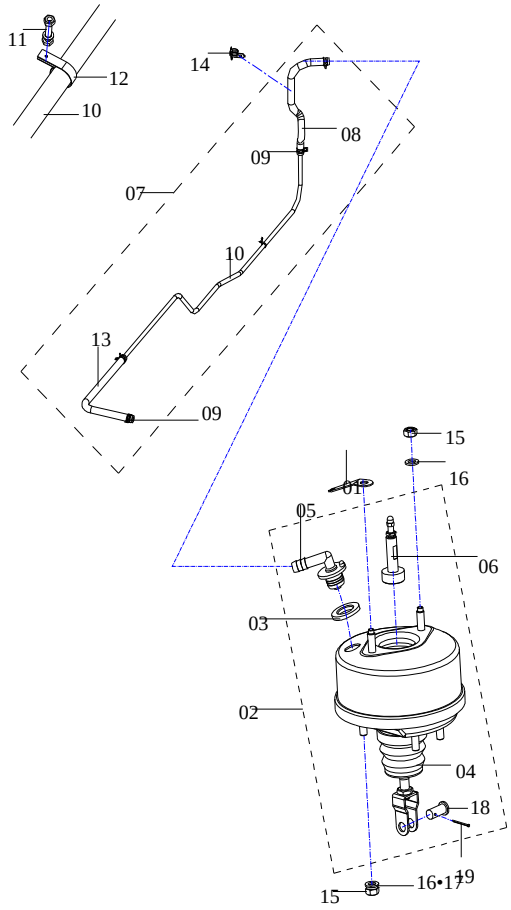

NO.序号	ICT	PARTNO. 零部件件号	PART NAME 零部件名称	PNC零件控制代码 车型 6320	6330	6330Bi1	6330Ei1	6360Bi1	6360Bi3	6360Ei1	6360Ei3	6363	6360FV	6360EV	6365	6358E	6358C	OPTION 选项	L/R 左/右	QTY 数量	VIN FROM 从开始/到TO	工时
2		111-3510010	真空助力器 VACUUM BOOSTER	S	S	S	S	S	S	S	S	S	S	S	S	S	S			1		6
2		6330-3510010	真空助力器 VACUUM BOOSTER		S	S	S	S	S	S	S	S	S	S	S	S	S			1		6
8		111-3510113	真空软管(Ⅰ) VACUUM HOSE (Ⅰ)	S	S	S	S	S	S	S	S	S	S	S	S	S	S			1		1
10		111X-3510024	尼龙真空管 NYLON VACUUM HOSE	S	S	S	S	S	S	S	S	S	S	S	S	S	S			1		1
13		24513337	真空软管（Ⅲ） VACUUM HOSE（Ⅲ）			S	S	S	S	S	S	S	S	S	S	S	S			1		1
13		111B-3510138	真空软管（Ⅲ） VACUUM HOSE（Ⅲ）	S	S															1		1

4810
BRAKE PIPE ASM
DRUM TYPE
制动管路总成
（配鼓式制动器）

缩略语	车型	
	•：COMMON（共用）	S. Standard equipment（标配）
	O：Option equipment（选配）	A：为适应地区法规要求而特别配置

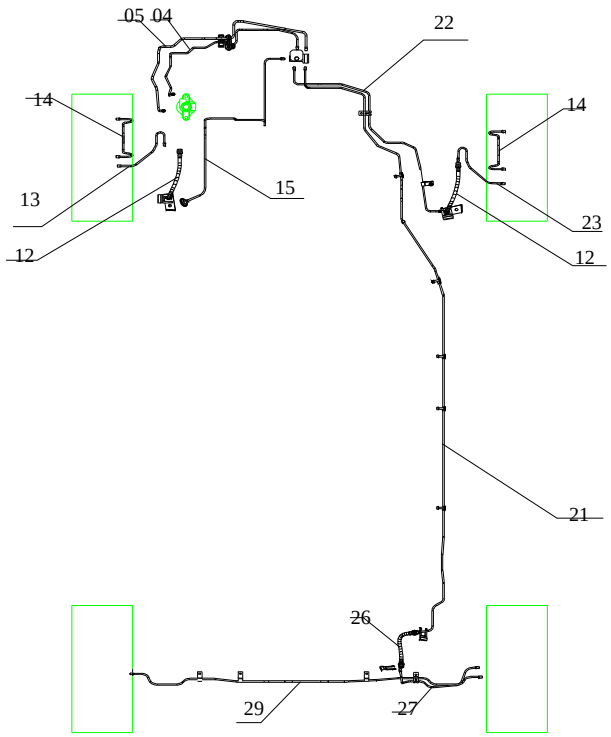

NO.序号	ICT	PARTNO. 零部件件号	PART NAME 零部件名称	PNC零件控制代码 车型 6320	6330	6330Bi1	6330Ei1	6360Bi1	6360Bi3	6360Ei1	6360Ei3	6363	6360FV	6360EV	6365	6358E	6358C	OPTION 选项	L/R 左/右	QTY 数量	VIN FROM 从开始/到TO	工时
4		6330-3506020	总泵-前轮油管总成 MASTER CYLINDER - FRONT WHEEL BRAKE PIPE ASM	S	S	S	S	S	S	S	S	S									1		3
5		6330-3506021	总泵-后轮油管总成 MASTER CYLINDER - REAR WHEEL BRAKE PIPE ASM	S	S	S	S	S	S	S	S	S									1		3
12		111-3506026	前轮制动软管总成 BRAKE HOSE ASM, FRONT WHEEL	S	S	S	S	S	S	S	S	S									2		2
13		111-3506015	左前轮轮边油管总成 BRAKE PIPE ASM-FRONT WHEEL, LEFT	S	S	S	S	S	S	S	S	S								左 L	1		2
14		111-3506012	前轮缸中间管总成 BRAKE PIPE ASM - FRONT BRAKE CYLINDER	S	S	S	S	S	S	S	S	S									2		2
21		6320-3506041	后制动油管总成 REAR BRAKE PIPE ASM	S	S	S	S	S	S	S	S	S									1		2
21		6330-3506041	后轮制动管总成 REAR WHEEL BRAKE PIPE ASM		S	S	S	S	S	S	S	S									1		2
22		111-3506016-1	右前轮制动管组件 FRONT WHEEL BRAKE PIPE ASM, RIGHT	S	S	S	S	S	S	S	S	S								右 R	1		2
23		111-3506014	右前轮轮边油管总成 BRAKE PIPE ASM-FRONT WHEEL, RIGHT	S	S	S	S	S	S	S	S	S								右 R	1		2
26		110-3506011-A	制动软管总成 BRAKE HOSE ASM	S	S	S	S	S	S	S	S	S									1		2
27		111-3506013	右后轮制动缸进油管总成 BRAKE PIPE ASM - REAR BRAKE CYLINDER , RIGHT	S	S	S	S	S	S	S	S	S								右 R	1		2
29		111-3506010	后轮制动油路通管总成 BRAKE PIPE ASM - REAR WHEEL	S	S	S	S	S	S	S	S	S									1		2

4811
BRAKE PIPE ASM
DRUM TYPE
制动管路总成
（配鼓式制动器）

缩略语	车型	
	•：COMMON（共用）	S. Standard equipment（标配）
	O：Option equipment（选配）	A：为适应地区法规要求而特别配置

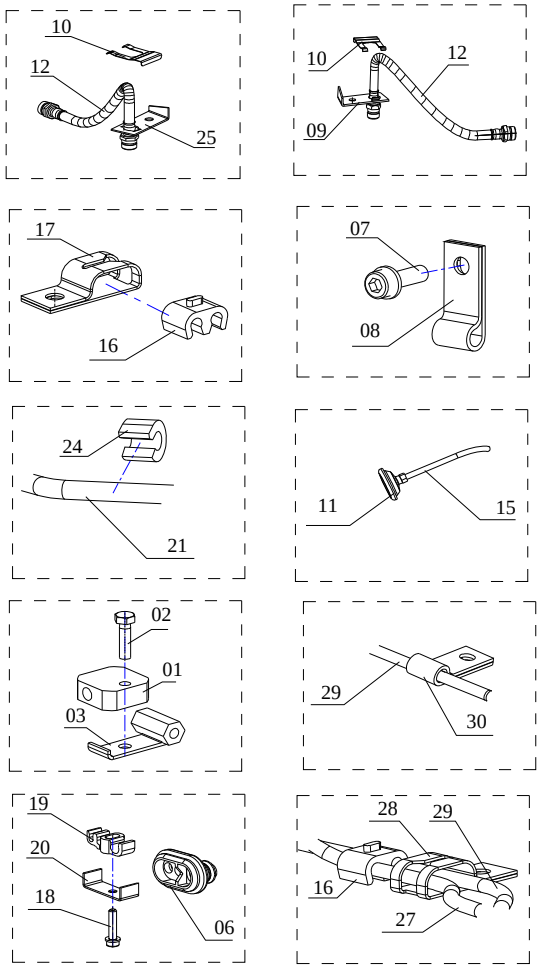

NO.序号	ICT	PARTNO. 零部件件号	PART NAME 零部件名称	PNC零件控制代码 车型 6320	6330	6330Bi1	6330Ei1	6360Bi1	6360Bi3	6360Ei1	6360Ei3	6363	6360FV	6360EV	6365	6358E	6358C	PART USAGE 零件 OPTION 选项	L/R 左/右	QTY 数量	VIN FROM 从开始/到TO	工时
1		110-3506019	三通接头 3 PIPES TIE-IN	S	S	S	S	S	S	S	S	S								1		2
3		111-3506025	油管接头座焊接总成 TIE-IN HOLDER ASM-BRAKE PIPE	S	S	S	S	S	S	S	S	S								1		
8		111-3506157	单孔管夹（Ⅰ） CLIP - 1 PIPE（Ⅰ）	S	S	S	S	S	S	S	S	S								3		
9		111-3506111	左前轮油管接头座 TIE-IN HOLDER ASM - FRONT BRAKE PIPE, LEFT	S	S	S	S	S	S	S	S	S							左 L	1		2
10		5497020	软管接头卡簧 E RING	S	S	S	S	S	S	S	S	S								6		
11		111-3506156	密封圈 GROMMET	S	S	S	S	S	S	S	S	S								2		
12		111-3506026	前轮制动软管总成 BRAKE HOSE ASM, FRONT WHEEL	S	S	S	S	S	S	S	S	S								2		2
15		111-3506017	左前轮制动管总成 FRONT WHEEL BRAKE PIPE ASM, LEFT	S	S	S	S	S	S	S	S	S							左 L	1		2
17		9003685	两孔管夹座（Ⅱ） CLIP HOLDER - 2 PIPE（Ⅱ）	S	S	S	S	S	S	S	S	S								2		
25		111-3506110	右前轮油管接头座 TIE-IN HOLDER ASM-FRONT BRAKE PIPE, RIGHT	S	S	S	S	S	S	S	S	S							右 R	1		2
28		111-3506165	双孔管夹座(Ⅲ) CLIP HOLDER - 2 PIPE（Ⅲ）	S	S	S	S	S	S	S	S	S								1		
30		111-3506166	单孔管夹（Ⅱ） CLIP - 1 PIPE（Ⅱ）	S	S	S	S	S	S	S	S	S								3		

4820
BRAKE PIPE ASM
PLATE TYPE
制动管路总成
（配6330盘式制动器）

缩略语	车型	
	•：COMMON（共用）	S. Standard equipment（标配）
	O：Option equipment（选配）	A：为适应地区法规要求而特别配置

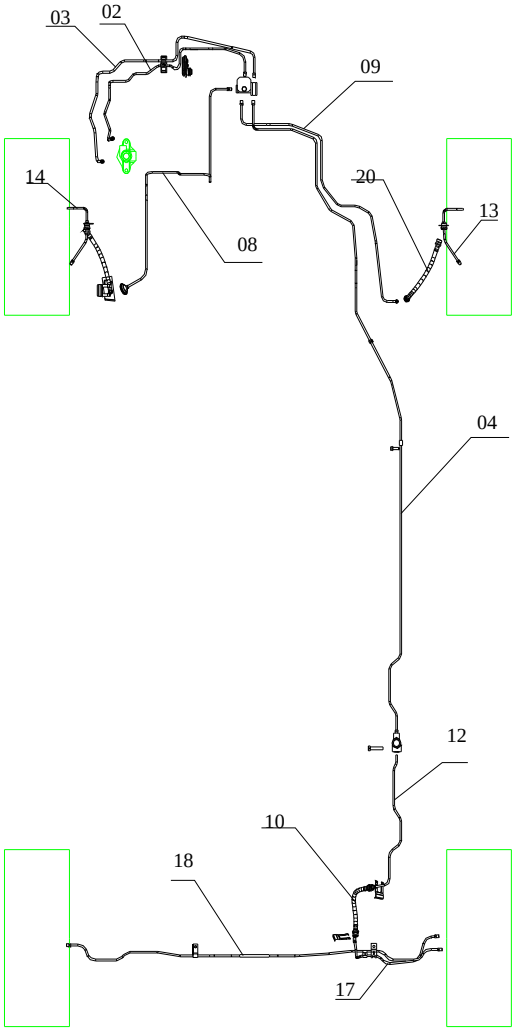

NO.序号	ICT	PARTNO. 零部件件号	PART NAME 零部件名称	6320	6330	6330Bi1	6330Ei1	6360Bi1	6360Bi3	6360Ei1	6360Ei3	6363	6360FV	6360EV	6365	6358E	6358C	OPTION 选项	L/R 左/右	QTY 数量	VIN FROM 从开始/到TO	工时
				PNC零件控制代码 车型														PART USAGE 零件				
2		6330-3506020	总泵-前轮油管总成 MASTER CYLINDER - FRONT WHEEL BRAKE PIPE ASM		S	S	S	S	S	S	S	S								1		3
3		6330-3506021	总泵-后轮油管总成 MASTER CYLINDER - REAR WHEEL BRAKE PIPE ASM		S	S	S	S	S	S	S	S								1		3
4		6330-3506022	后轮制动管总成 REAR WHEEL BRAKE PIPE ASM		S	S	S	S	S	S	S	S								1		2
8		111-3506017	左前轮制动管总成 FRONT WHEEL BRAKE PIPE ASM, LEFT		S	S	S	S	S	S	S	S							左L	1		2
9		111-3506016-1	右前轮制动管总成 FRONT WHEEL BRAKE PIPE ASM, RIGHT		S	S	S	S	S	S	S	S							右R	1		2
10		6330-3506027	制动软管总成 BRAKE TUBE ASM		S	S	S	S	S	S	S	S								1		2
12		6330-3506024	比例阀-后轮制动管总成 VALVE- REAR WHEEL BRAKE PIPE ASM		S	S	S	S	S	S	S	S								1		2
17		111-3506013	右后轮制动缸进油管总成 BRAKE PIPE ASM - REAR BRAKE CYLINDER , RIGHT		S	S	S	S	S	S	S	S							右R	1		2
18		111-3506010	后轮制动油路通管总成 BRAKE PIPE ASM - REAR WHEEL		S	S	S	S	S	S	S	S								1		2
20		111-3506026	前轮制动软管总成 BRAKE HOSE ASM, FRONT WHEEL		S	S	S	S	S	S	S	S								2		2

4821
BRAKE PIPE ASM
PLATE TYPE
制动管路总成
（配6330盘式制动器）

缩略语	车型	
	•：COMMON（共用）	S. Standard equipment（标配）
	O：Option equipment（选配）	A：为适应地区法规要求而特别配置

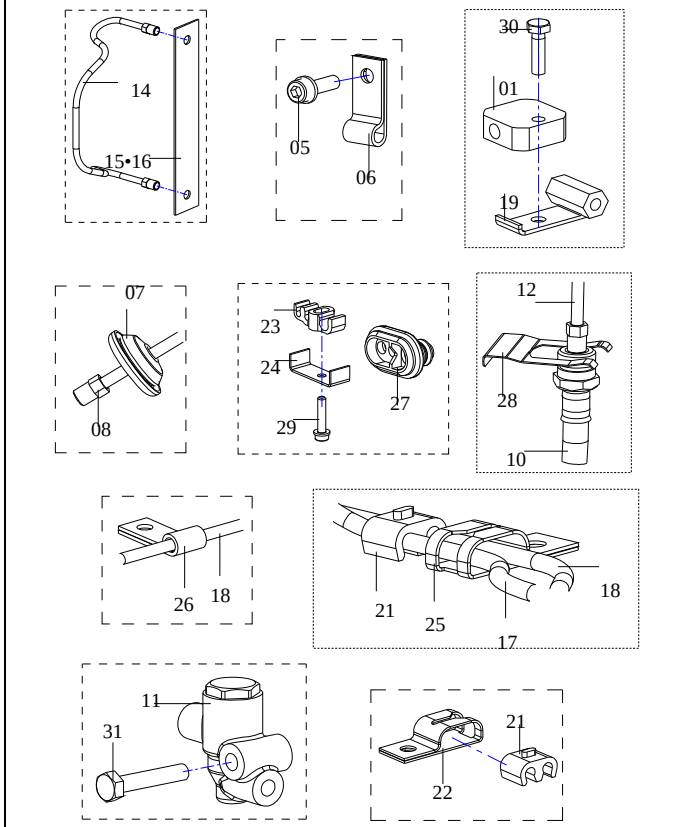

NO.序号	ICT	PARTNO. 零部件件号	PART NAME 零部件名称	PNC零件控制代码 车型 6320	6330	6330Bi1	6330Ei1	6360Bi1	6360Bi3	6360Ei1	6360Ei3	6363	6360FV	6360EV	6365	6358E	6358C	PART USAGE 零件 OPTION 选项	L/R 左/右	QTY 数量	VIN FROM 从开始/到TO	工时
1		110-3506019	三通接头总成 3 PIPES TIE-IN		S	S	S	S	S	S	S	S								1		2
6		111-3506157	单孔管夹（Ⅰ） CLIP - 1 PIPE（Ⅰ）		S	S	S	S	S	S	S	S								3		
7		111-3506156	密封圈 GROMMET		S	S	S	S	S	S	S	S								2		
11		6330-3506023	比例阀总成 VALVE ASM		S	S	S	S	S	S	S	S								1		2
14		6330-3506028	前轮轮边油管总成 BRAKE PIPE ASM-FRONT WHEEL		S	S	S	S	S	S	S	S								2		
15		6330-3506110	右前轮油管接头座 TIE-IN HOLDER ASM - FRONT BRAKE PIPE, RIGHT		S	S	S	S	S	S	S	S							右R	1		2
16		6330-3506111	左前轮油管接头座 TIE-IN HOLDER ASM - FRONT BRAKE PIPE, LEFT		S	S	S	S	S	S	S	S							左L	1		2
19		111-3506025	油管接头座焊接总成 TIE-IN HOLDER ASM-BRAKE PIPE		S	S	S	S	S	S	S	S								1		
22		9003685	两孔管夹座（Ⅱ） CLIP HOLDER - 2 PIPE（Ⅱ）		S	S	S	S	S	S	S	S								2		
25		111-3506165	双孔管夹座（Ⅲ） CLIP HOLDER - 2 PIPE（Ⅲ）		S	S	S	S	S	S	S	S								1		
26		111-3506166	单孔管夹（Ⅱ） CLIP - 1 PIPE（Ⅱ）		S	S	S	S	S	S	S	S								3		
28		5497020	软管接头卡簧 E RING		S	S	S	S	S	S	S	S								6		

4825
BRAKE PIPE ASM
PLATE TYPE
制动管路总成
（配6360盘式制动器）

缩略语	车型	
	•: COMMON (共用)	S. Standard equipment(标配)
	O: Option equipment(选配)	A: 为适应地区法规要求而特别配置

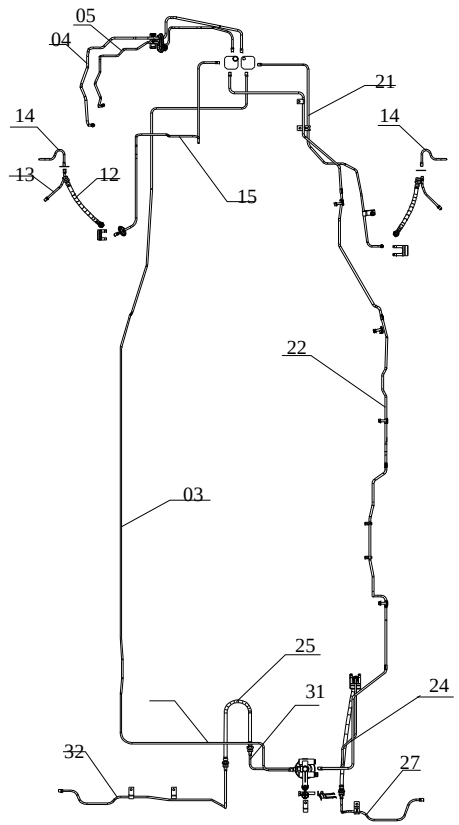

NO.序号	ICT	PARTNO. 零部件件号	PART NAME 零部件名称	6320	6330	6330Bi1	6330Ei1	6360Bi1	6360Bi3	6360Ei1	6360Ei3	6363	6360FV	6360EV	6365	6358E	6358C	OPTION 选项	L/R 左/右	QTY 数量	VIN FROM 从开始/到TO	工时
				PNC零件控制代码 车型														PART USAGE 零件				
3		6360-3506033	三通-感载比例阀左后轮制动管总成 3 PIPES TIE-IN - VALVE REAR BRAKE PIPE ASM,LEFT					S	S	S	S	S	S	S	S	S	S		左L	1		
4		6360-3506010	总泵-三通油管总成 MASTER CYLINDER - 3 PIPES TIE-IN BRAKE PIPE ASM,RIGHT					S	S	S	S	S	S	S	S	S	S		右R	1		
5		6330-3506020	总泵-前轮油管总成 MASTER CYLINDER - FRONT WHEEL BRAKE PIPE ASM					S	S	S	S	S	S	S	S	S	S			1		3
12		111-3506026	前轮制动软管总成 BRAKE HOSE ASM, FRONT WHEEL					S	S	S	S	S	S	S	S	S	S			2		2
13		6330-3506027	制动软管总成 BRAKE HOSE ASM, FRONT WHEEL					S	S	S	S	S	S	S	S	S	S			2		2
14		6330-3506028	前轮轮边油管总成 BRAKE PIPE ASM-FRONT WHEEL					S	S	S	S	S	S	S	S	S	S			2		
15		111-3506017	左前轮制动管总成 FRONT WHEEL BRAKE PIPE ASM, LEFT					S	S	S	S	S	S	S	S	S	S		左L	1		2
21		6360-3506030-1	右前轮制动管总成 FRONT WHEEL BRAKE PIPE ASM, RIGHT					S	S	S	S	S	S	S	S	S	S		右R	1		
22		6360-3506027-1	三通-感载比例阀右后轮制动管总成 3 PIPES TIE-IN - VALVE REAR BRAKE PIPE ASM,RIGHT					S	S	S	S	S							右R	1		
22		24515424	三通-感载比例阀右后轮制动管总成 3 PIPES TIE-IN - VALVE REAR BRAKE PIPE ASM,RIGHT										S	S	S	S	S		右R	1		
24		6360-3506024	感载阀-右后轮制动管总成 VALVE- REAR WHEEL BRAKE PIPE ASM,RIGHT					S	S	S	S	S							右R	1		
24		24515425	感载阀-右后轮制动管总成 VALVE- REAR WHEEL BRAKE PIPE ASM,RIGHT										S	S	S	S	S		右R	1		
27		111-3506013	右后轮制动缸进油管总成 BRAKE PIPE ASM - REAR BRAKE CYLINDER , RIGHT					S	S	S	S	S							右R	1		2
27		24516208	右后轮制动缸进油管总成 BRAKE PIPE ASM - REAR BRAKE CYLINDER , RIGHT										S	S	S	S	S		右R	1		2
31		6360-3506023	感载阀-左后轮制动管总成 VALVE- REAR WHEEL BRAKE PIPE ASM,LEFT					S	S	S	S	S	S	S	S	S	S		左L	1		
32		6360-3506028	左后轮制动缸进油管总成 BRAKE PIPE ASM - REAR BRAKE CYLINDER , LEFT					S	S	S	S	S	S	S	S	S	S		左L	1		

4826
BRAKE PIPE ASM
PLATE TYPE
制动管路总成
（配6360盘式制动器）

缩略语	车型	
	•：COMMON（共用）	S. Standard equipment（标配）
	O：Option equipment（选配）	A：为适应地区法规要求而特别配置

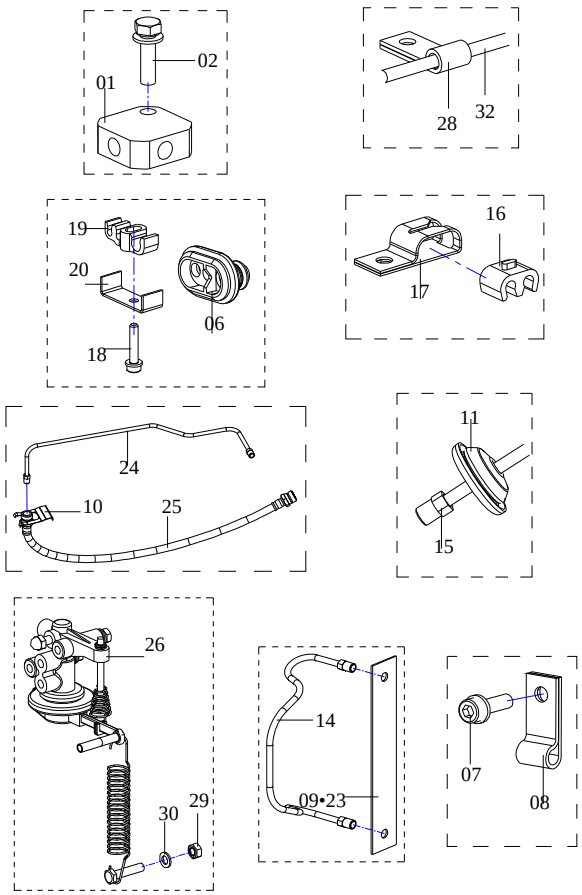

NO.序号	ICT	PARTNO. 零部件件号	PART NAME 零部件名称	6320	6330	6330Bi1	6330Ei1	6360Bi1	6360Bi3	6360Ei1	6360Ei3	6363	6360FV	6360EV	6365	6358E	6358C	OPTION 选项	L/R 左/右	QTY 数量	VIN FROM 从开始/到TO	工时
				PNC零件控制代码 车型														PART USAGE 零件				
1		110-3506019	三通接头总成 3 PIPES TIE-IN					S	S	S	S	S	S	S	S	S	S			2		2
8		111-3506157	单孔管夹（Ⅰ） CLIP - 1 PIPE（Ⅰ）					S	S	S	S	S	S	S	S	S	S			10		
9		6330-3506111	左前轮油管接头座 TIE-IN HOLDER ASM - FRONT BRAKE PIPE, LEFT					S	S	S	S	S	S	S	S	S	S		左L	1		2
10		5497020	软管接头卡簧 E RING					S	S	S	S	S	S	S	S	S	S			10		
11		111-3506156	密封圈 GROMMET					S	S	S	S	S	S	S	S	S	S			2		
17		9003685	两孔管夹座（Ⅱ） CLIP HOLDER - 2 PIPE（Ⅱ）					S	S	S	S	S	S	S	S	S	S			2		
23		6330-3506110	右前轮油管接头座 TIE-IN HOLDER ASM-FRONT BRAKE PIPE, RIGHT					S	S	S	S	S	S	S	S	S	S		右R	1		2
25		110-3506011-A	制动软管总成 BRAKE TUBE ASM					S	S	S	S	S	S	S	S	S	S			2		2
26		6360-3523011	感载比例阀总成 LOAD-SENSING VALVE ASM					S	S	S	S	S	S	S	S	S	S			1		
28		111-3506166	单孔管夹（Ⅱ） CLIP - 1 PIPE（Ⅱ）					S	S	S	S	S	S	S	S	S	S			2		

4830 BRAKE PIPE ASM（R） 制动管路总成 （右舵）	缩略语	车型 •：COMMON（共用） S：Standard equipment（标配） O：Option equipment（选配） A：为适应地区法规要求而特别配置	NO.序号	ICT	PARTNO. 零部件件号	PART NAME 零部件名称	PNC零件控制代码 车型 6330Ei1R														PART USAGE 零件 OPTION 选项	L/R 左/右	QTY 数量	VIN FROM 从开始/到TO	工时
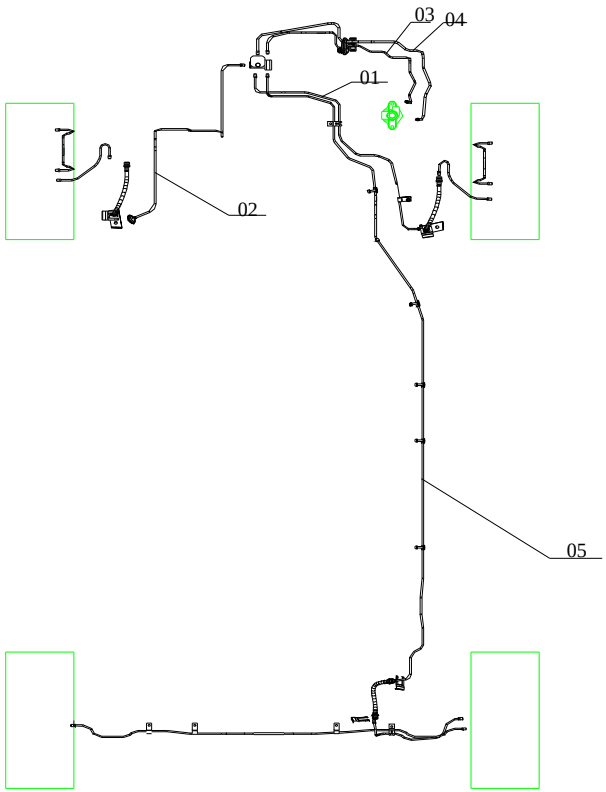			1		1010PR-3506016	右前轮制动油管组件 FRONT WHEEL BRAKE PIPE ASM, RIGHT	S																1		
			2		1010PR-3506017	左前轮制动油管总成 FRONT WHEEL BRAKE PIPE ASM, LEFT	S																1		
			3		6330R-3506020	总泵-前轮油管总成 MASTER CYLINDER - FRONT WHEEL BRAKE PIPE ASM	S																1		
			4		6330R-3506021	总泵-后轮油管总成 MASTER CYLINDER - REAR WHEEL BRAKE PIPE ASM	S																1		
			5		6330R-3506022	后制动油管总成 REAR BRAKE PIPE ASM	S																1		

4860 RESERVOIR ASM - BRAKE FLUID 制动储液壶总成	缩略语	车型	
		•: COMMON (共用)	S. Standard equipment(标配)
		O: Option equipment(选配)	A: 为适应地区法规要求而特别配置

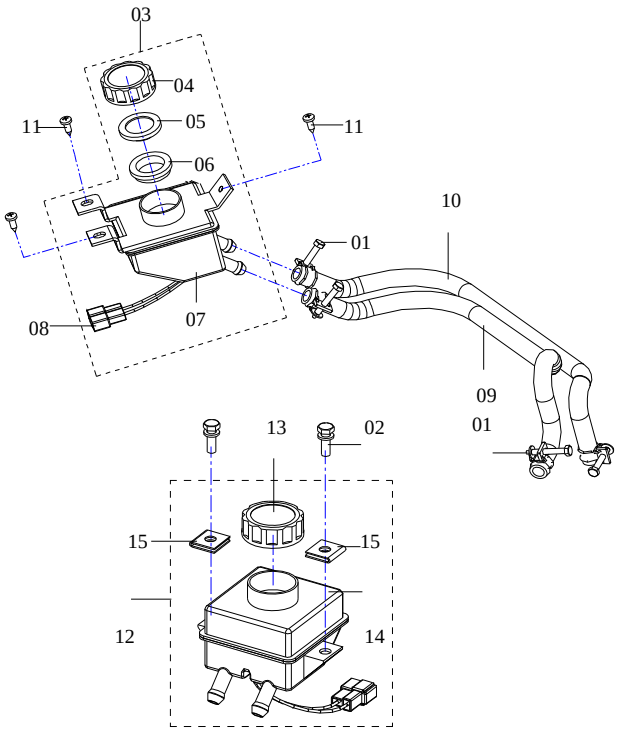

NO. 序号	ICT	PARTNO. 零部件件号	PART NAME 零部件名称	PNC零件控制代码 车型 6320	6330	6330Bi1	6330Ei1	6360Bi1	6360Bi3	6360Ei1	6360Ei3	6363	6360FV	6360EV	6365	6358E	6358C	OPTION 选项	L/R 左/右	QTY 数量	VIN FROM 从开始/到TO	工时
3		6330-3523010-1	制动液壶体总成 RESERVOIR BODY ASM - BRAKE FLUID		S	S	S	S	S	S	S	S	S	S	S	S	S			1		2
9		111-3523108-1	胶管（Ⅰ）(油壶至总泵长) HOSE （Ⅰ）		S	S	S	S	S	S	S	S	S	S	S	S	S			1		2
10		111-3523113-1	胶管（Ⅱ）(油壶至总泵短) HOSE （Ⅱ）	S	S	S	S	S	S	S	S	S	S	S	S	S	S			1		2
12		111-3523031-2	制动液壶体总成 RESERVOIR BODY ASM - BRAKE FLUID	S	S	S	S	S	S	S	S	S	S	S	S	S	S			1		2
14		111-3523011	制动液壶体 RESERVOIR BODY ASM - BRAKE FLUID	S	S	S	S	S	S	S	S	S	S	S	S	S	S			1		

4870 RESERVOIR ASM - BRAKE FLUID R 制动储液壶总成（右舵）	缩略语	车型		NO.序号	ICT	PARTNO. 零部件件号	PART NAME 零部件名称	PNC零件控制代码 车型														PART USAGE 零件				
		•：COMMON（共用）	S：Standard equipment（标配）					6330Ei1R														OPTION 选项	L/R 左/右	QTY 数量	VIN FROM 从开始/到TO	工时
		O：Option equipment（选配）	A：为适应地区法规要求而特别配置																							
				0		1010PR-3523010	制动储液壶总成 RESERVOIR ASM - BRAKE FLUID	S																1		
				1		1010PR-3523108	胶管（Ⅰ） HOSE （Ⅰ）	S																1		
				2		1010PR-3523113	胶管（Ⅱ） HOSE （Ⅱ）	S																1		

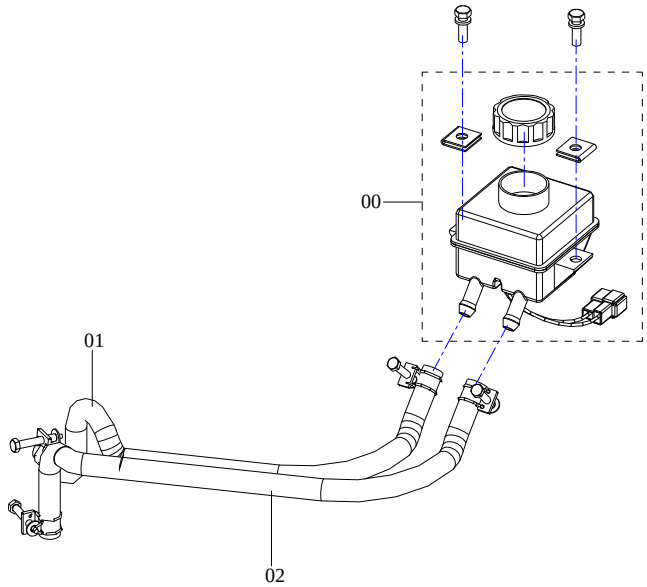

5110 FRONT LAMP 前大灯组件	缩略语	车型 •: COMMON (共用) O: Option equipment(选配)	S: Standard equipment(标配) A: 为适应地区法规要求而特别配置

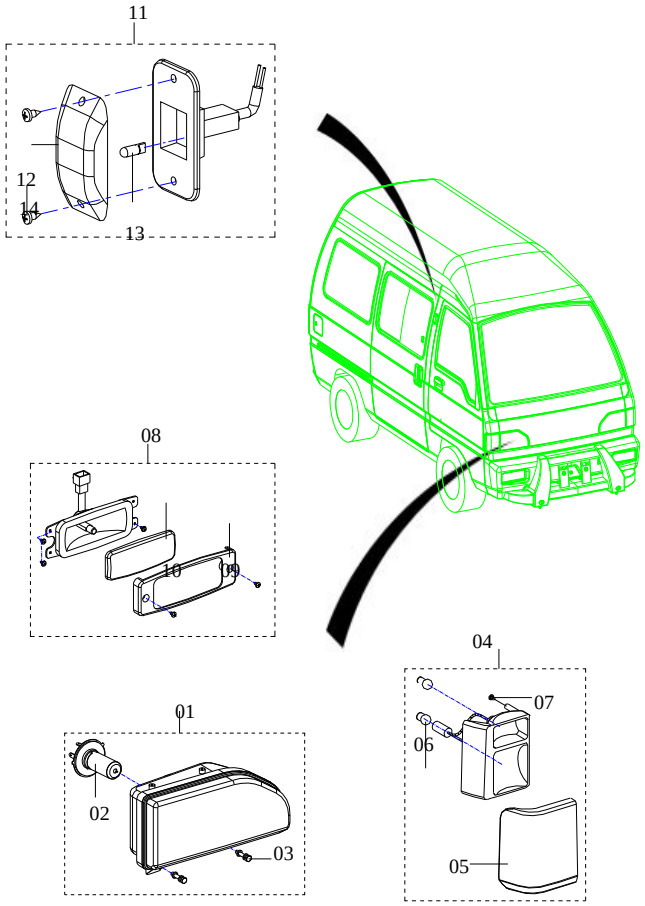

NO.序号	ICT	PARTNO. 零部件件号	PART NAME 零部件名称	PNC零件控制代码 车型 6320	6330	6330Bi1	6330Ei1	6360Bi1	6360Bi3	6360Ei1	6360Ei3	6363	6360FV	6360EV	6365	6358E	6358C	OPTION 选项	L/R 左/右	QTY 数量	VIN FROM 从开始/到TO	工时
0		6330R-3711001	左前照灯组件 HEADLAMP ASM	S	S														L	1		
0		6330-3711001	左前照灯组件 HEADLAMP ASM		S	S	S	S	S	S	S	S	S	S	S				L	1		
0		24515542	左前照灯组件 HEADLAMP ASM													S	S		L	1		
0		6330R-3711002	右前照灯组件 HEADLAMP ASM	S	S														R	1		
0		6330-3711002	右前照灯组件 HEADLAMP ASM		S	S	S	S	S	S	S	S	S	S	S				R	1		
0		24515543	右前照灯组件 HEADLAMP ASM													S	S		R	1		
1		6330-3711010-1	左前照灯 HEADLAMP ASM		S	S	S	S	S	S	S	S	S	S	S				L	1		1
1		6330-3711011-1	右前照灯 HEADLAMP ASM		S	S	S	S	S	S	S	S	S	S	S				R	1		1
2		24512513	三角前大灯灯泡 BULB		S	S	S	S	S	S	S	S	S	S	S	S	S			2		0.5
4		6330-3772011-1	右前信号灯组件 LAMP A-FRT SIGNAL		S	S	S	S	S	S	S	S	S	S	S	S	S			1		
4		6330-3772010-1	左前信号灯组件 LAMP A-FRT SIGNAL		S	S	S	S	S	S	S	S	S	S	S	S	S			1		0.5
5		6330-3772011-1-PJ1	右前信号灯罩 LAMPSHADE		S	S	S	S	S	S	S	S	S	S	S	S	S			1		
5		6330-3772010-1-PJ1	左前信号灯罩 LAMPSHADE		S	S	S	S	S	S	S	S	S	S	S	S	S			1		
6		24512518	前转向灯泡 BULB		S	S	S	S	S	S	S	S	S	S	S	S	S			2		0.5
8		6330-3732010	前雾灯总成 LAMP ASM-FRT FOG		S	S	S	S	S	S	S	S	S	S	S	S	S			2		0.5
11		111-3731010-1	侧灯总成 LAMP ASM-FRT SI T/SIG		S	S	S	S	S	S	S	S	S	S	S	S	S			2		0.5
12		111-3731010-PJ1	侧灯罩 LAMPSHADE		S	S	S	S	S	S	S	S	S	S	S	S	S			2		
13		24512514	侧灯灯泡 BULB		S	S	S	S	S	S	S	S	S	S	S	S	S			2		0.5

5120
FRONT LAMP
前大灯组件

缩略语	车型	
	•：COMMON (共用)	S：Standard equipment(标配)
	O：Option equipment(选配)	A：为适应地区法规要求而特别配置

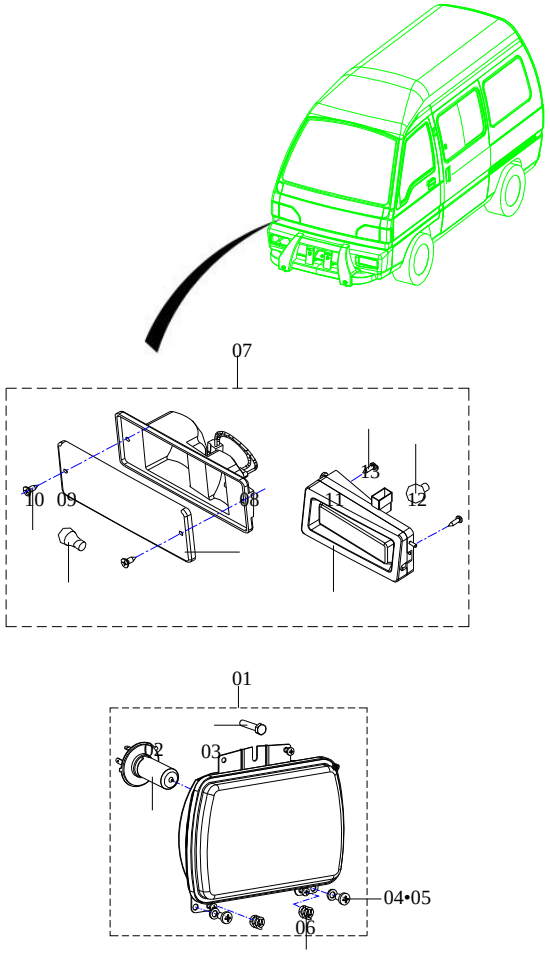

NO.序号	ICT	PARTNO. 零部件件号	PART NAME 零部件名称	PNC零件控制代码 车型 6320	6330	6330Bi1	6330Ei1	6360Bi1	6360Bi3	6360Ei1	6360Ei3	6363	6360FV	6360EV	6365	6358E	6358C	PART USAGE 零件 OPTION 选项	L/R 左/右	QTY 数量	VIN FROM 从开始/到TO	工时
1		111-3711010-2	防眩目前照灯 HEADLAMP ASM	S																2		1
2		24512513	方前大灯泡H4(60/55W) BULB （60/55W）	S																2		0.5
4		Q2140545	十字槽盘头螺钉 SCREW	S																4		
7		111-3712010-1	右前组合灯总成 LAMP ASM（FRT FOG&FRT SI T/SIG）	S																1		
7		111-3712011-1	左前组合灯总成 LAMP ASM（FRT FOG&FRT SI T/SIG）	S																1		
8		111-3712010-1-PJ1	右前转向灯罩 LAMPSHADE	S																1		
8		111-3712011-1-PJ1	左前转向灯罩 LAMPSHADE	S																1		
9		24512515	转向灯泡21W BULB 21W	S																2		0.5
10		111A-3732010-2	前防雾灯 LAMP A-GOG	S																2		0.5
11		111-3700000-PJ7	前防雾灯泡（12V55W） BULB（12V55W）	S																2		0.5
12																						
13																						

5140 REAR LAMP 后组合灯组件	缩略语	车型 •：COMMON (共用) O：Option equipment(选配)	S：Standard equipment(标配) A：为适应地区法规要求而特别配置

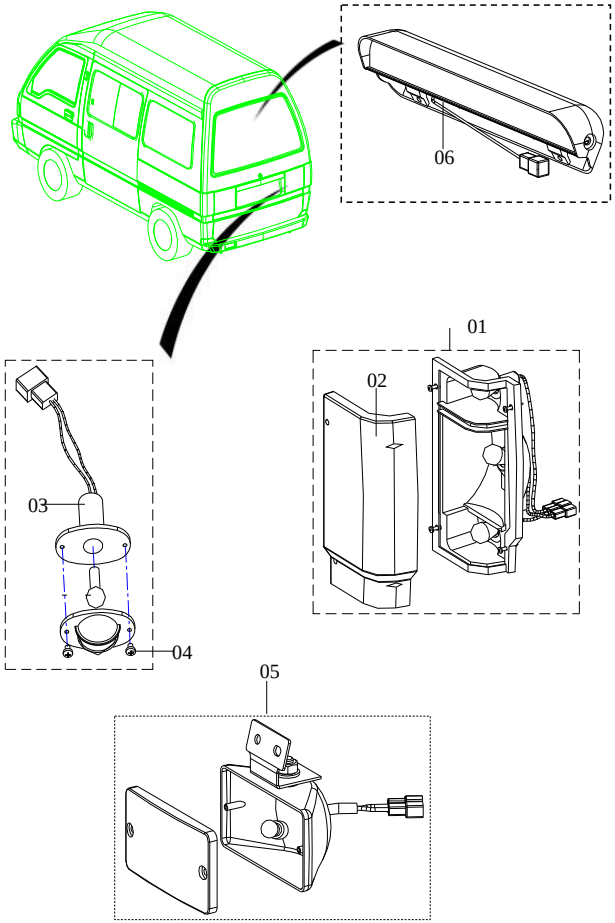

NO.序号	ICT	PARTNO. 零部件件号	PART NAME 零部件名称	PNC零件控制代码 车型															PART USAGE 零件				
				6320	6330	6330Bi1	6330Ei1	6360Bi1	6360Bi3	6360Ei1	6360Ei3	6363	6360FV	6360EV	6365	6358E	6358C	OPTION 选项	L/R 左/右	QTY 数量	VIN FROM 从开始/到TO	工时
1		111X-3716011-2	左后组合灯总成 LAMP ASM-TAIL	S	S	S	S	S	S	S	S	S								1		0.5
1		111X-3716010-2	右后组合灯总成 LAMP ASM-TAIL	S	S	S	S	S	S	S	S	S								1		0.8
1		P3121-10029	左后组合灯总成 LAMP ASM-TAIL					S		S		S	S	S	S	S	S	06款		1		
1		P3121-10030	右后组合灯总成 LAMP ASM-TAIL					S		S		S	S	S	S	S	S	06款		1		
1		24512520	刹车灯泡P21/5W(12499) BULB 21/5W, BRAKE LAMP	S	S	S	S	S	S	S	S	S	S	S	S	S	S			2		
2		111X-3716051	左尾灯罩 LAMP SHADE	S	S	S	S	S	S	S	S	S	S	S	S	S	S			1		
2		111X-3716041	右尾灯罩 LAMPSHADE	S	S	S	S	S	S	S	S	S	S	S	S	S	S			1		
3		111X-3717010-1	牌照灯总成 LAMP ASM-RR LIC PLT	S	S	S	S	S	S	S	S	S	S	S	S	S	S			2		0.5
5		111X-3732050	后雾灯及支架总成 LAMP ASM-RR FOG&BRACKET	S																1		0.5
5		1010VHN-3732050	后雾灯及支架总成 LAMP ASM-RR FOG&BRACKET		S	S	S	S	S	S	S	S								1		0.5
5		P3133-10001	后雾灯及支架总成 LAMP ASM-RR FOG&BRACKET					S		S		S	S	S	S	S	S	06款		1		
6		6330-3731011	高位制动灯 PERCH BRAKING LIGHT		0	0	0	0	0	0	0	0						选装		1		2
7		111-3729010	倒车灯总成 BACKUP LIGHT ASM	S	S	S	S	S	S	S	S	S	S	S	S	S	S			1		

5220 INSTRUMENT CLUSTER 组合仪表	缩略语	车型	
		•: COMMON (共用)	S: Standard equipment(标配)
		O: Option equipment(选配)	A: 为适应地区法规要求而特别配置

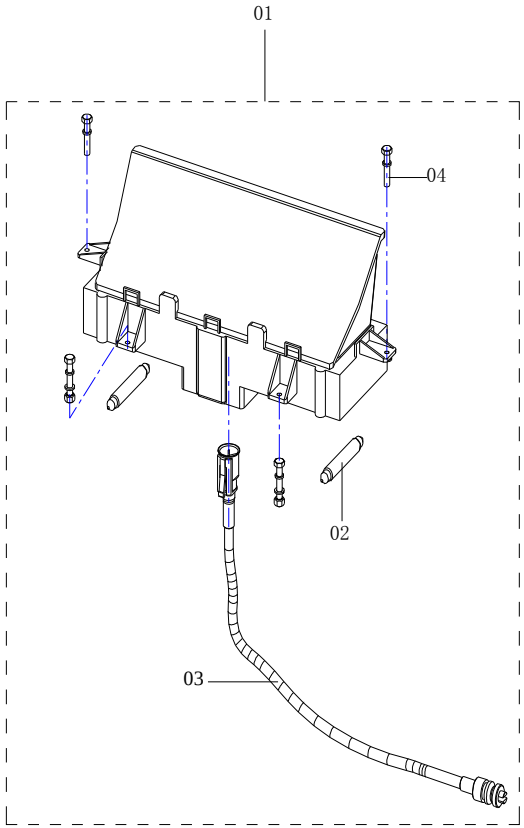

NO.序号	ICT	PARTNO. 零部件件号	PART NAME 零部件名称	PNC零件控制代码 车型 6320	6330	6330Bi1	6330Ei1	6360Bi1	6360Bi3	6360Ei1	6360Ei3	6363	6360FV	6360EV	6365	6358E	6358C	PART USAGE 零件 OPTION 选项	L/R 左/右	QTY 数量	VIN FROM 从开始/到TO	工时
1		6320-3817010	组合仪表总成 INSTRUMENT ASM	S	S	S	S	S	S	S	S	S	S	S	S	S	S			1		3
2		111-3700000-PJ10	仪表灯泡(14V 1.4W) BULB-INSTRUMENT	S	S	S	S	S	S	S	S	S	S	S	S	S	S			8		0.5
2		24512509	仪表灯泡(14V 3.4W) BULB-INSTRUMENT	S	S	S	S	S	S	S	S	S	S	S	S	S	S			2		0.5
3		1010PRB-3819010	里程表软轴 CABLE ASM-SPEEDO	S																1		
3		111XB-3819010-1	里程表软轴 CABLE ASM-SPEEDOMETER	S	S	S	S	S	S	S	S	S								1		3
3		24518797	里程表软轴 CABLE ASM-SPEEDOMETER										S	S	S	S	S			1		3
3		6320-3802020	车速传感器总成 SENSOR A-DISTANCE	S	S	S	S	S	S	S	S	S	S	S	S	S	S	出口车		1		
3		V3920-10001	车速控制器总成 SENSOR A-DISTANCE	S	S	S	S	S	S	S	S	S	S	S	S	S	S	出口车		1		

5310 WINDSHIELD WIPER 刮水器总成	缩略语	车型		NO.序号	ICT	PARTNO. 零部件件号	PART NAME 零部件名称	PNC零件控制代码 车型														PART USAGE 零件				
		•: COMMON (共用)	S: Standard equipment(标配)					6320	6330	6330Bi1	6330Ei1	6360Bi1	6360Bi3	6360Ei1	6360Ei3	6363	6360FV	6360EV	6365	6358E	6358C	OPTION 选项	L/R 左/右	QTY 数量	VIN FROM 从开始/到TO	工时
		O: Option equipment(选配)	A: 为适应地区法规要求而特别配置																							
				2		111-5205034	雨刮臂总成 ARM ASM-WIPER	S	S	S	S	S	S	S	S	S	S	S	S	S	S			2		0.5
				3		111-5205003	雨刮胶条 WEATHERSTRIP	S	S	S	S	S	S	S	S	S	S	S	S	S	S			2		0.5
				4		111-5205004	雨刮刷片 WIPER BLADE	S	S	S	S	S	S	S	S	S	S	S	S	S	S			2		0.5
				5		111-5205033	雨刮连杆 LINKAGE-WIPER	S	S	S	S	S	S	S	S	S	S	S	S	S	S			1		3
				6		9053267	间歇刮水继电器 RELAY-INTERMISSION WIPER	S	S	S	S	S	S	S	S	S	S	S	S	S	S			1		1
				6		1010PSA-3735011	闪光间歇刮水继电器 RELAY-INTERMISSION WIPER	S	S	S	S	S	S	S	S	S	S	S	S	S	S			1		1
				7		111-5205032	刮水电机及支架总成 WIPER MOTOR	S	S	S	S	S	S	S	S	S	S	S	S					1		2
				7		24519554	刮水电机及支架总成 WIPER MOTOR													S	S			1		2

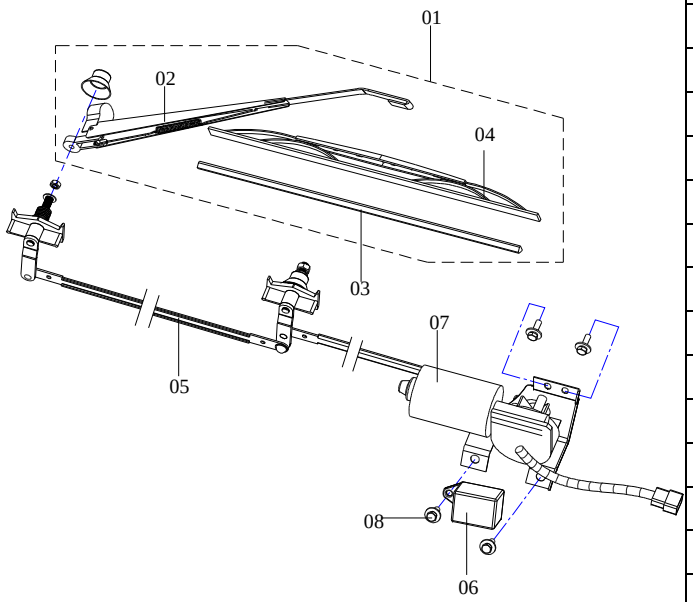

5315 WINDSHIELD WIPER ASM (R) 刮水器总成 (右舵)	缩略语	车型 •: COMMON (共用) O: Option equipment(选配)	S: Standard equipment(标配) A: 为适应地区法规要求而特别配置	NO.序号	ICT	PARTNO. 零部件件号	PART NAME 零部件名称	PNC零件控制代码 车型 6330Ei1R														PART USAGE 零件 OPTION 选项	L/R 左/右	QTY 数量	VIN FROM 从开始/到TO	工时
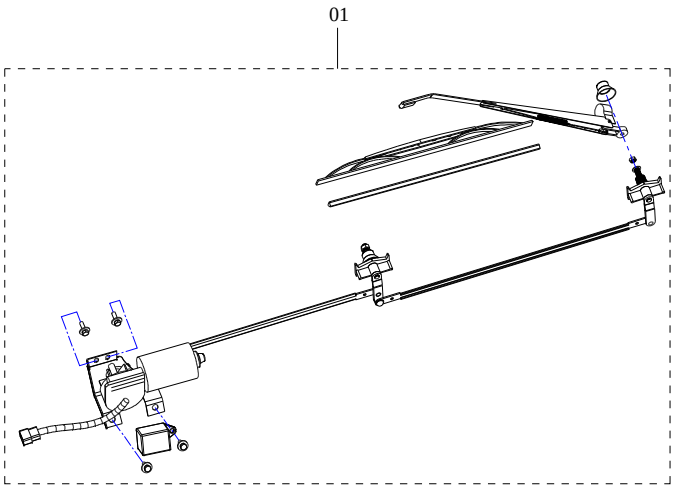				1		1010PR-5205020	刮水器组件 WINDSHIELD WIPER	S																1		

5320 REAR WINDSHIELD WIPER 后刮水器总成	缩略语	车型 •：COMMON (共用) O：Option equipment(选配)	S：Standard equipment(标配) A：为适应地区法规要求而特别配置

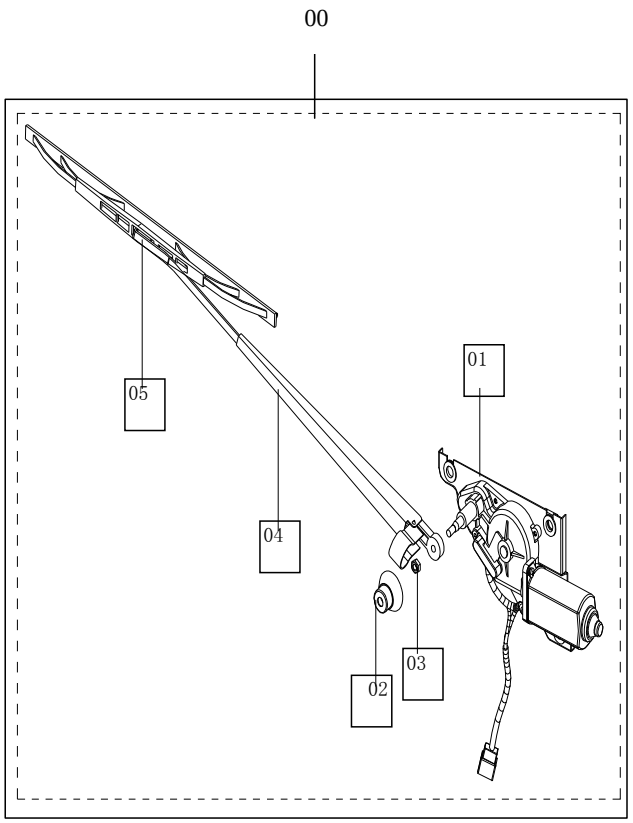

NO.序号	ICT	PARTNO. 零部件件号	PART NAME 零部件名称	PNC零件控制代码 车型 6320	6330	6330Bi1	6330Ei1	6360Bi1	6360Bi3	6360Ei1	6360Ei3	6363	6360FV	6360EV	6365	6358E	6358C	OPTION 选项	L/R 左/右	QTY 数量	VIN FROM 从开始/到TO	PART USAGE 零件 工时
0		6330-5205050	后刮水器总成 REAR WIPER MOTOR&BRACKET ASM		0	0	0	0	0	0	0	0						选装		1		5
2		6330-5205052	刮臂总成 SCRAPE ARM ASM		0	0	0	0	0	0	0	0						选装		1		0.5
3		L01-5205014	刮刷总成 SCRAPE BRUSH ASM		0	0	0	0	0	0	0	0						选装		1		

5330
WINDSHIELD WASHER
风窗洗涤器

缩略语

车型

•：COMMON (共用)　S：Standard equipment(标配)

O：Option equipment(选配)　A：为适应地区法规要求而特别配置

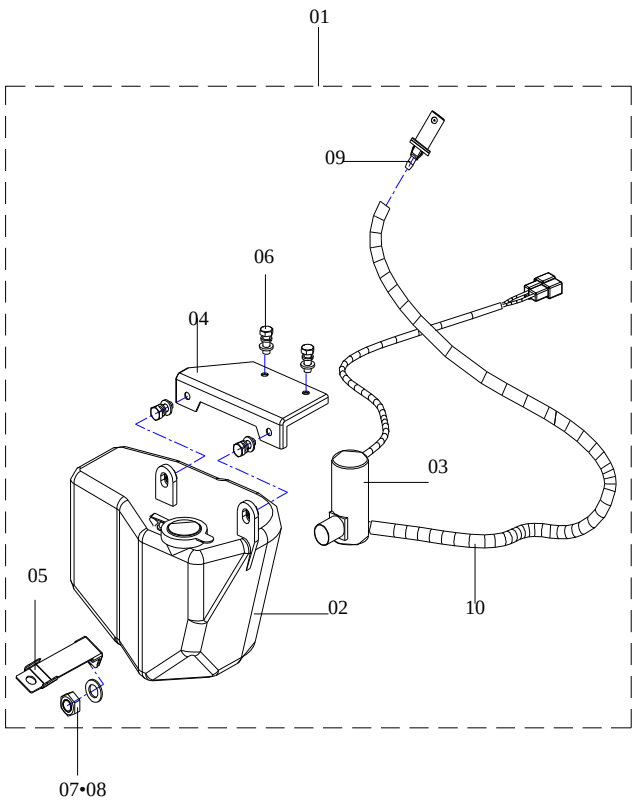

NO.序号	ICT	PARTNO. 零部件件号	PART NAME 零部件名称	PNC零件控制代码 车型 6320	6330	6330Bi1	6330Ei1	6360Bi1	6360Bi3	6360Ei1	6360Ei3	6363	6360FV	6360EV	6365	6358E	6358C	OPTION 选项	L/R 左/右	QTY 数量	VIN FROM 从开始/到TO	工时
1		111VH-5207010	洗涤器水壶及电机总成 RESERVOIR AND ELECTROMOTRO ASM	S	S	S	S	S	S	S	S	S	S	S	S	S	S			1		
2		111VH-5207022	洗涤器水壶 RESERVOIR	S	S	S	S	S	S	S	S	S	S	S	S	S	S			1		0.5
2		6330-5207020	洗涤器水壶 RESERVOIR		S	S	S	S	S	S	S	S								1		0.5
3		6330-5207050	洗涤器前电机 ELECTROMOTOR-WASHER		S	S	S	S	S	S	S	S								1		1
3		6330-5207050-01	洗涤器后电机 ELECTROMOTOR-WASHER		S	S	S	S	S	S	S	S								1		1
9		111-5207021	洗涤器喷嘴组件 NOZZLE -WASHER	S	S	S	S	S	S	S	S	S	S	S	S	S	S			2		0.5
9		5496180	后洗涤器喷嘴组件 NOZZLE -WASHER		S	S	S	S	S	S	S	S								2		0.5
10		111-5207040	洗涤器喷水管 WATERWORKS-WASHER	S	S	S	S	S	S	S	S	S	S	S	S	S	S			1		0.5
10		6330-5207013	后洗涤器喷水管 WATERWORKS-WASHER		S	S	S	S	S	S	S	S								1		0.5

5350
IGNITION COIL AND BRACKET ASM
点火线圈及支架总成

缩略语

车型	
•: COMMON (共用)	S: Standard equipment(标配)
O: Option equipment(选配)	A: 为适应地区法规要求而特别配置

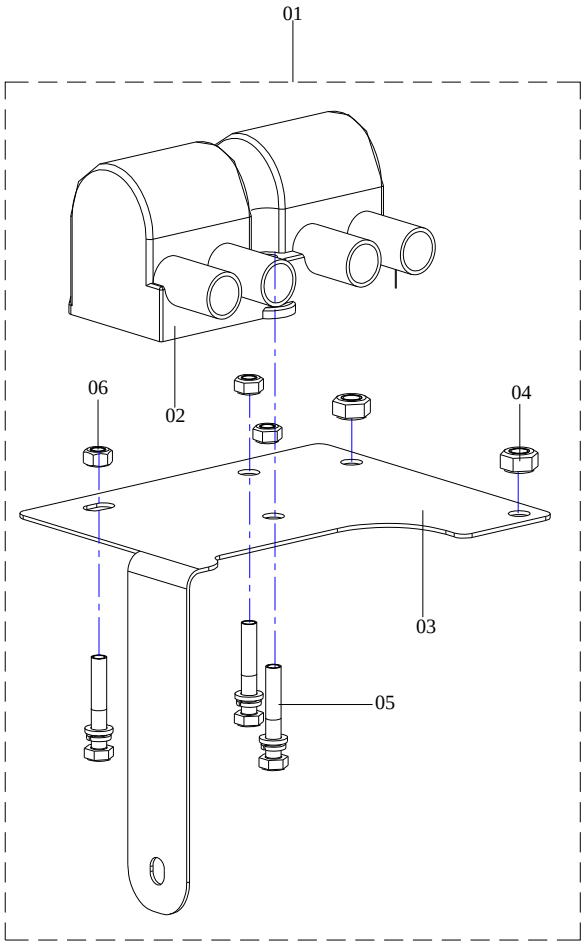

NO.序号	ICT	PARTNO. 零部件件号	PART NAME 零部件名称	PNC零件控制代码 车型 6320	6330	6330Bi1	6330Ei1	6360Bi1	6360Bi3	6360Ei1	6360Ei3	6363	6360FV	6360EV	6365	6358E	6358C	PART USAGE 零件 OPTION 选项	L/R 左/右	QTY 数量	VIN FROM 从开始/到TO	工时
2		462-3705010DW	点火线圈总成 COIL ASM-IGNITION	S	S													462				2
2		19005252	点火线圈总成 COIL ASM-IGNITION			S	S	S		S		S										4
2		9003848	点火线圈总成 COIL ASM-IGNITION					S		S		S	S	S	S					1		
2		01R43040R01	点火线圈总成 COIL ASM-IGNITION						S		S									1		3
2		9001792	点火线圈总成 COIL ASM-IGNITION													S				1		
2		5497526	点火线圈总成 COIL ASM-IGNITION														S			1		
3		24521143	点火线圈支架焊合件 IGNITION COIL BRACKET													S				1		
3		24514199	点火线圈支架焊合件 IGNITION COIL BRACKET														S			1		

5410 ELECTRICAL PARTS 电气零件	缩略语	车型 •: COMMON (共用)	S: Standard equipment(标配)	O: Option equipment(选配)	A: 为适应地区法规要求而特别配置

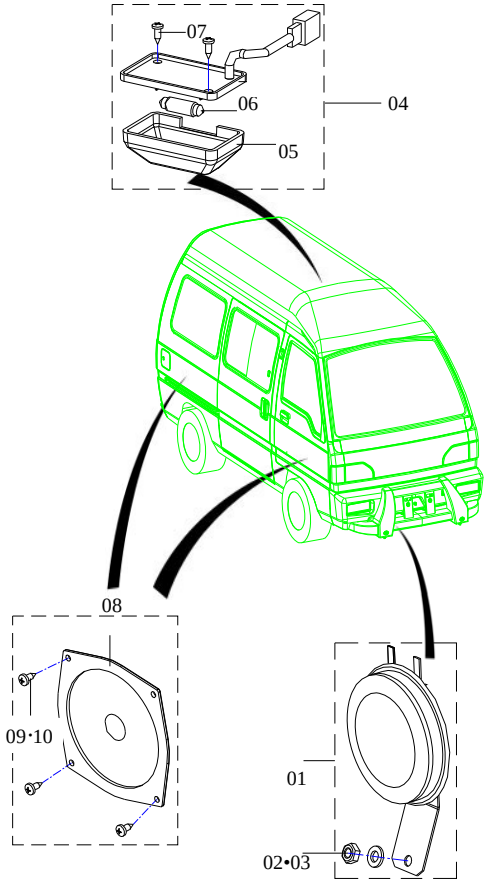

NO.序号	ICT	PARTNO. 零部件件号	PART NAME 零部件名称	PNC零件控制代码 车型 6320	6330	6330Bi1	6330Ei1	6360Bi1	6360Bi3	6360Ei1	6360Ei3	6363	6360FV	6360EV	6365	6358E	6358C	OPTION 选项	L/R 左/右	QTY 数量	VIN FROM 从开始/到TO	PART USAGE 零件 工时
1		111-3721010-1	喇叭总成 HORN ASM	S	S	S	S	S	S	S	S	S								1		3
1		9049197	喇叭总成 HORN ASM										S	S	S	S	S	08款		1	4/18/2007	3
4		9044075	顶灯总成 ROOF LAMP ASM	S	S	S	S	S	S	S	S	S	S	S	S	S	S			2		
5		111-3714010-1-PJ1	顶灯罩 CAP-FOOF LAMP	S	S	S	S	S	S	S	S	S	S	S	S	S	S			2		
6		111-3700000-PJ9	顶灯灯泡 BULB-FOOF LAMP	S	S	S	S	S	S	S	S	S	S	S	S	S	S			2		0.5
8		1010PN-7909010	扬声器总成 SPEAKER ASM-CASSETTE	S	S	S	S	S	S	S	S	S	S	S	S	S	S			4		1

5420 AUDIOSYSTEM 收放机装置	缩略语	车型		NO. 序号	ICT	PARTNO. 零部件件号	PART NAME 零部件名称	PNC零件控制代码 车型														PART USAGE 零件				
		•: COMMON (共用)	S: Standard equipment(标配)																							
		O: Option equipment(选配)	A: 为适应地区法规要求而特别配置					6320	6330	6330Bi1	6330Ei1	6360Bi1	6360Bi3	6360Ei1	6360Ei3	6363	6360FV	6360EV	6365	6358E	6358C	OPTION 选项	L/R 左/右	QTY 数量	VIN FROM 从开始/到TO	工时
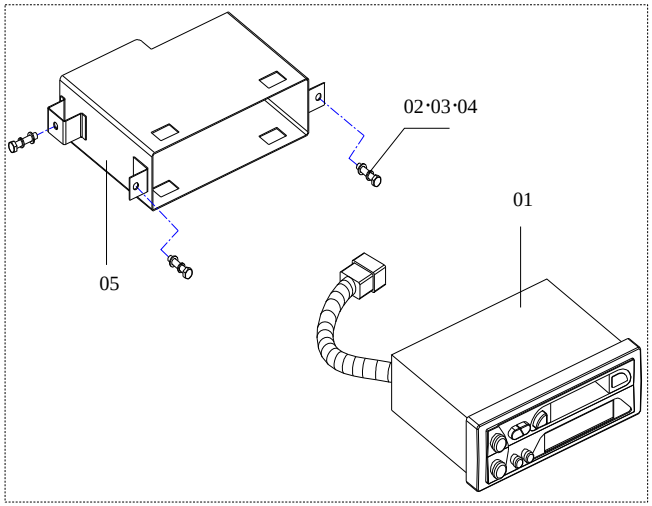				1		111-7901010	收放机总成 CAR RADIO CASSETTE PLAYER ASM	S	S	S	S													1		3
				1		1010PN-7901010	收放机总成 CAR RADIO CASSETTE PLAYER ASM		S	S	S	S	S	S	S	S								1		3
				1		1010PN-7901010-1	收放机总成 CAR RADIO CASSETTE PLAYER ASM		S	S	S	S	S	S	S	S								1		3
				1		24514912	收音机总成 CAR RADIO CASSETTE PLAYER ASM					S		S		S	S	S	S	S	S			1	5/1/2007	3
				5		24521647	收放机安装框架焊合件													S	S			1		
				6		111-7903010-PJ1	收放机旋钮 KNOB-RADIO	S	S	S	S													4		

5430 ANTENNA 天线	缩略语	车型 •：COMMON (共用)	S：Standard equipment(标配)	O：Option equipment(选配)	A：为适应地区法规要求而特别配置	NO. 序号	ICT	PARTNO. 零部件件号	PART NAME 零部件名称	PNC零件控制代码 车型 6320	6330	6330Bi1	6330Ei1	6360Bi1	6360Bi3	6360Ei1	6360Ei3	6363	6360FV	6360EV	6365	6358E	6358C	PART USAGE 零件 OPTION 选项	L/R 左/右	QTY 数量	VIN FROM 从开始/到TO	工时
						1		1010PN-7903010-1	收放机天线 ANTENNA-RADIO	S	S	S	S													1		1
						1		9053262	收放机天线 ANTENNA-RADIO					S	S	S	S	S	S	S	S	S	S	1		1

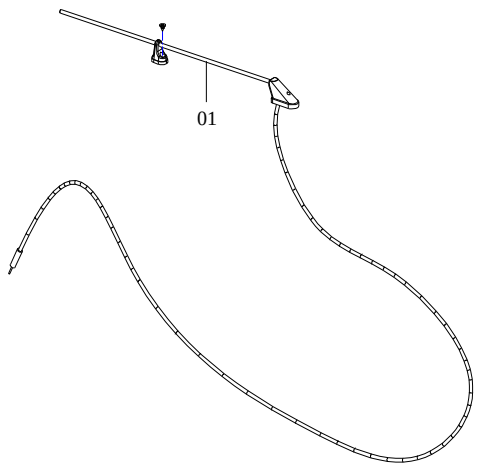

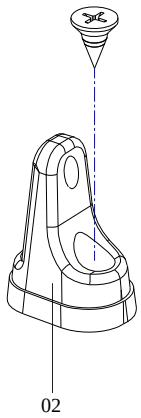

5440 SWITCH ASM- COMBINATION 组合开关总成	缩略语	车型 •: COMMON (共用) O: Option equipment(选配)	S: Standard equipment(标配) A: 为适应地区法规要求而特别配置	NO.序号	ICT	PARTNO. 零部件件号	PART NAME 零部件名称	PNC零件控制代码 车型 6320	6330	6330Bi1	6330Ei1	6360Bi1	6360Bi3	6360Ei1	6360Ei3	6363	6360FV	6360EV	6365	6358E	6358C	PART USAGE 零件 OPTION 选项	L/R 左/右	QTY 数量	VIN FROM 从开始/到TO	工时
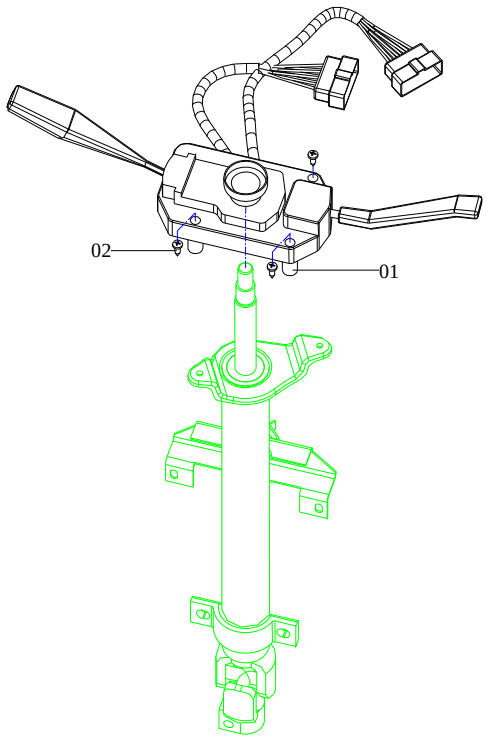				1		111-3726010-A	组合开关总成 SWITCH A-COMBINATION	S	S	S	S	S	S	S	S	S								1		3
				1		1010PN-3726010	组合开关总成 SWITCH A-COMBINATION		S	S	S	S	S	S	S	S	S	S	S	S	S			1		3
				1		1010PR-3774010	组合开关总成 SWITCH A-COMBINATION	S	S																	3

5540 IGNITION SWITCH 点火开关及全车锁芯	缩略语	车型 •：COMMON (共用) O：Option equipment(选配)	S：Standard equipment(标配) A：为适应地区法规要求而特别配置	NO.序号	ICT	PARTNO. 零部件件号	PART NAME 零部件名称	PNC零件控制代码 车型 6320	6330	6330Bi1	6330Ei1	6360Bi1	6360Bi3	6360Ei1	6360Ei3	6363	6360FV	6360EV	6365	6358E	6358C	PART USAGE 零件 OPTION 选项	L/R 左/右	QTY 数量	VIN FROM 从开始/到TO	工时
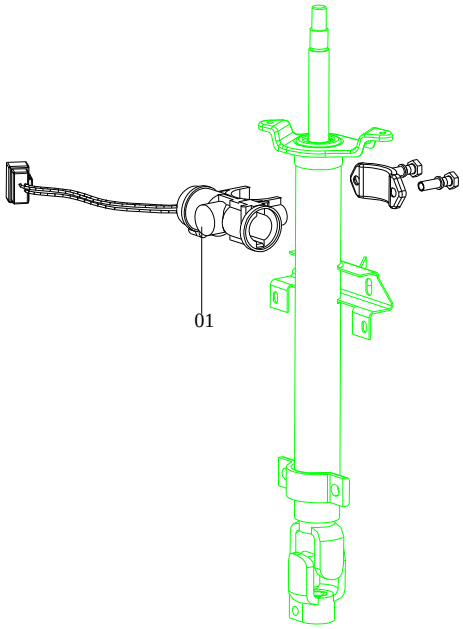				1		6330-6405034	全车锁芯及点火开关 WHOLE VEHICLE LOCK CORE&IGNITION SWITCH	S	S	S	S											无转向锁		1		3
				1		A6419-004	N7全车锁芯 N7 WHOLE VEHICLE LOCK CORE		S	S	S	S	S	S	S	S	S	S	S	S	S	配转向锁		1		
				1		P3905-10006	转向柱锁总成 TURNING MAST LOCK ASM		S	S	S	S	S	S	S	S	S	S	S	S	S	配转向锁		1		

5610
BATTERY ASM
蓄电池总成

缩略语

车型	
•：COMMON (共用)	S：Standard equipment(标配)
O：Option equipment(选配)	A：为适应地区法规要求而特别配置

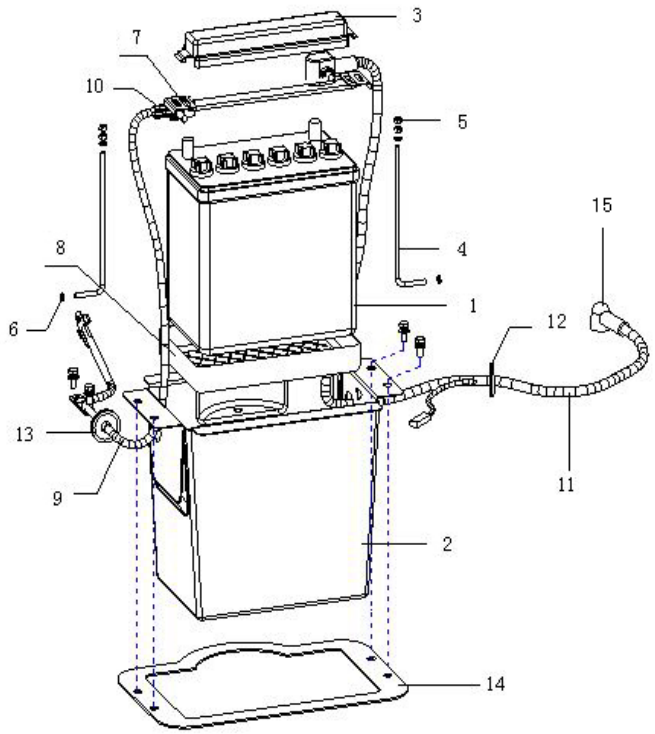

NO.序号	ICT	PARTNO. 零部件件号	PART NAME 零部件名称	PNC零件控制代码 车型 6320	6330	6330Bi1	6330Ei1	6360Bi1	6360Bi3	6360Ei1	6360Ei3	6363	6360FV	6360EV	6365	6358E	6358C	PART USAGE 零件 OPTION 选项	L/R 左/右	QTY 数量	VIN FROM 从开始/到TO	工时
1		111-3703010-A	蓄电池总成 BATTERY ASM	S	S													32AH		1		1
1		L01-3703011	蓄电池总成 BATTERY ASM	S	S	S	S	S	S	S	S	S	S	S	S	S	S	36AH		1		
2		6330D-3703011	电瓶箱体焊合件 BATTERY BOX SET	S	S	S	S	S	S	S	S	S								1		
3		111-3700109	电瓶加液口保护盖 PROTECT COVER-ELECTRICITY ADD FLUID JAWS	S																1		
4		PLND-3700110	挂杆 HANG	S																2		
7		111X-3774013	电瓶压条焊接总成 JIONTING A-ELECTRICITY BOTTLE PRESS BAR	S	S	S	S	S	S	S	S	S	S	S	S	S	S			1		
8		111X-3774103	蓄电池底座 BASE-BATTERY	S	S	S	S	S	S	S	S	S								1		
9		PLND-3724021	搭铁线 JOIN IRON LINE	S	S	S	S	S	S	S	S	S	S	S	S	S	S			1		1
11		111-3724020-2	起动电缆总成 START CABLE ASM	S														32AH		1		
11		6320E-3724020-2	起动电缆总成 START CABLE ASM	S	S	S	S	S	S	S	S	S						36AH		1		1
15		9002236	起动电缆绝缘胶套 HARNESS ASM-STRTR SOL WRG	S	S	S	S	S	S	S	S	S	S	S	S	S	S	36AH		1		1

5611
BATTERY ASM
蓄电池总成
（配中置铁油箱）

缩略语

•：COMMON（共用）

S：Standard equipment（标配）

O：Option equipment（选配）

A：为适应地区法规要求而特别配置

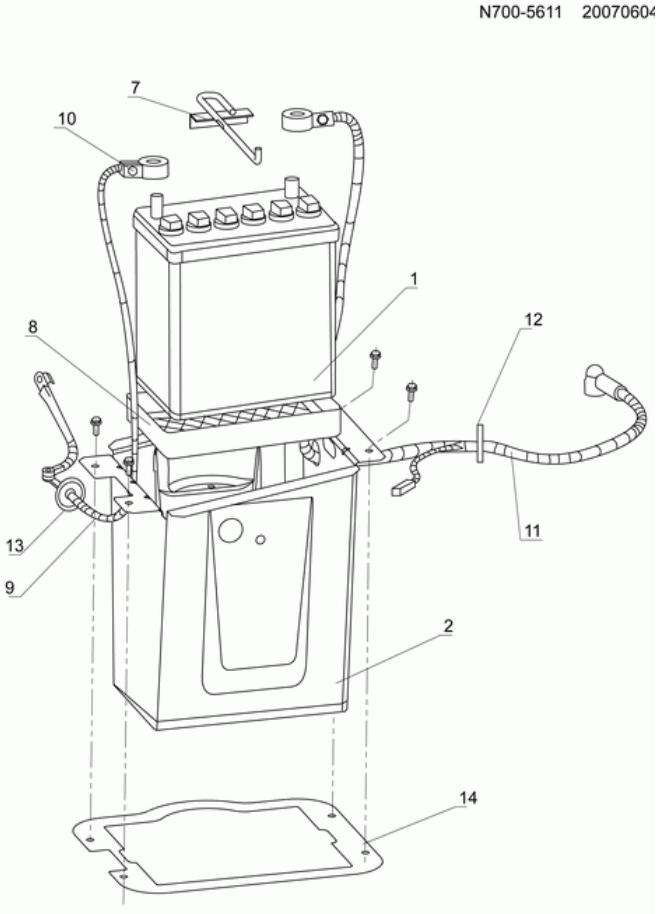

NO.序号	ICT	PARTNO. 零部件件号	PART NAME 零部件名称	6320	6330	6330Bi1	6330Ei1	6360Bi1	6360Bi3	6360Ei1	6360Ei3	6363	6360FV	6360EV	6365	6358E	6358C	OPTION 选项	L/R 左/右	QTY 数量	VIN FROM 从开始/到TO	工时
				车型																		
1		L01-3703011	蓄电池总成 BATTERY ASM	S	S	S	S	S	S	S	S	S	S	S	S	S	S	36AH		1		
2		24515537	电瓶箱体焊合件 BATTERY BOX SET										S	S	S	S	S			1		
7		24515740	电瓶压条焊接总成 JIONTING A-ELECTRICITY BOTTLE PRESS BAR	S	S	S	S	S	S	S	S	S	S	S	S	S	S			1		
9		PLND-3724021	搭铁线 JOIN IRON LINE	S	S	S	S	S	S	S	S	S	S	S	S	S	S			1		1
11		24515524	起动电缆总成 START CABLE ASM										S	S	S	S	S	36AH		1		
14		24515541	橡胶垫										S	S	S	S	S			1		1
15		9002236	起动电缆绝缘胶套 HARNESS ASM-STRTR SOL WRG	S	S	S	S	S	S	S	S	S	S	S	S	S	S			1		1

5630 FUSE END 保险片端子	0	车型 •：COMMON (共用) O：Option equipment(选配)	S：Standard equipment(标配) A：为适应地区法规要求而特别配置

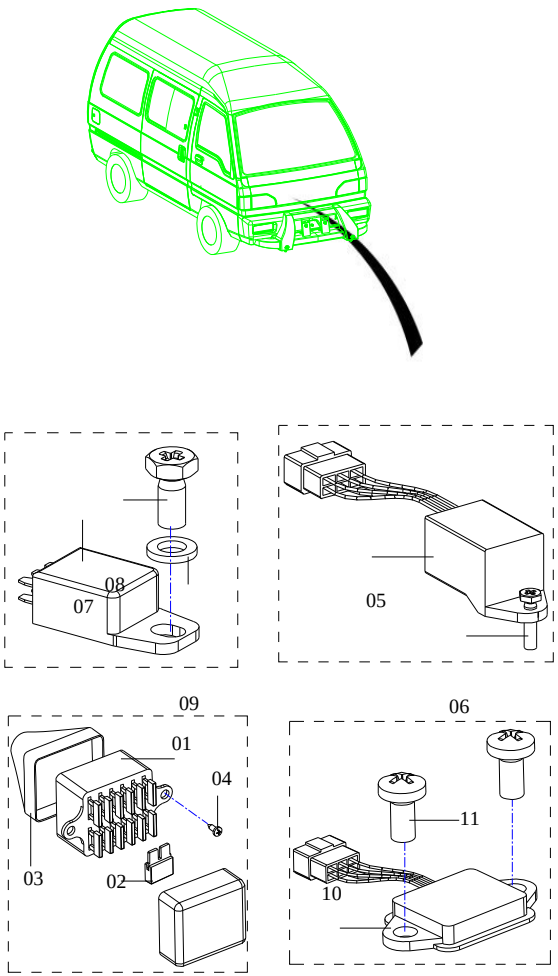

NO.序号	ICT	PARTNO. 零部件件号	PART NAME 零部件名称	PNC零件控制代码 车型														PART USAGE 零件				
				6320	6330	6330Bi1	6330Ei1	6360Bi1	6360Bi3	6360Ei1	6360Ei3	6363	6360FV	6360EV	6365	6358E	6358C	OPTION 选项	L/R 左/右	QTY 数量	VIN FROM 从开始/到TO	工时
1		111-3722010-2	保险丝盒总成 FUSE BOX ASM			S	S	S	S	S	S	S	S	S	S	S	S			1		
2		111-3722010-2-PJ1	保险片端子(15A) FUSE END	S	S	S	S	S	S	S	S	S	S	S	S	S	S					
2		111-3722010-2-PJ2	保险片端子(20A) FUSE END	S	S	S	S	S	S	S	S	S	S	S	S	S	S					
2		111-3722010-2-PJ3	保险片端子(25A) FUSE END	S		S	S	S	S	S	S	S	S	S	S	S	S					
5		9053267	间歇雨刮继电器 RELAY A-INT WIPER	S	S	S	S	S	S	S	S	S	S	S	S	S	S			1		1
7		9053268	闪光器总成 BLINKER UNIT ASM	S	S	S	S	S	S	S	S	S	S	S	S	S	S			1		1
10		111B-3702010-A	调节器 ADJUSTOR	S	S	S	S	S	S	S	S	S	S	S	S	S	S			1		2

5650 ECU UNIT ECU组件	缩略语	车型 •：COMMON (共用) O：Option equipment(选配)	S：Standard equipment(标配) A：为适应地区法规要求而特别配置

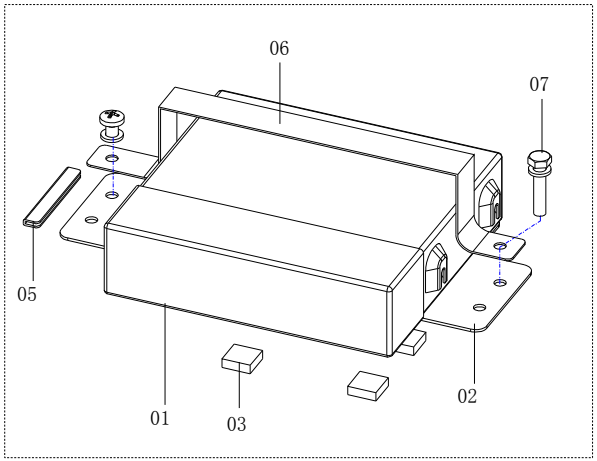

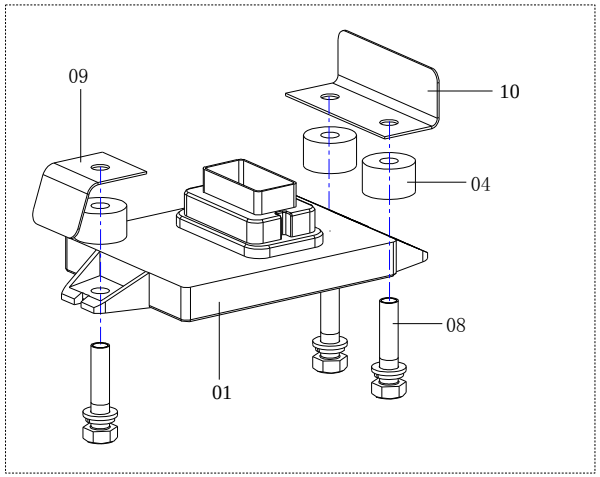

NO.序号	ICT	PARTNO. 零部件件号	PART NAME 零部件名称	PNC零件控制代码 车型														PART USAGE 零件				
				6320	6330	6330Bi1	6330Ei1	6360Bi1	6360Bi3	6360Ei1	6360Ei3	6363	6360FV	6360EV	6365	6358E	6358C	OPTION 选项	L/R 左/右	QTY 数量	VIN FROM 从开始/到TO	工时
1		9393079	ECM发动机控制模块 MODULE ASM-ENG CONT			S		S										462		1		5
1		12216409	ECM发动机控制模块 MODULE ASM-ENG CONT				S			S		S						465四档		1		5
1		9393069	ECM发动机控制模块 MODULE ASM-ENG CONT				S			S		S						465五档		1		5
1		12209029	ECM发动机控制模块 MODULE ASM-ENG CONT									S						465-1A		1		5
1		28060250	ECM发动机控制模块 MODULE ASM-ENG CONT					S					S					462		1		
1		28032181	ECM发动机控制模块 MODULE ASM-ENG CONT							S		S						465Q		1	7/1/2005	
1	N	28057451	ECM发动机控制模块 MODULE ASM-ENG CONT							S				S				465Q		1	4/1/2006	
1		28032183	ECM发动机控制模块 MODULE ASM-ENG CONT									S						465-1A		1	7/1/2005	
1	N	28061826	ECM发动机控制模块 MODULE ASM-ENG CONT									S			S			465-1A		1	4/1/2006	
1		EFI0041A10KE	ECM发动机控制模块 MODULE ASM-ENG CONT						S									462		1		5
1		EFI0041A09KE	ECM发动机控制模块 MODULE ASM-ENG CONT								S							465Q		1		5
1		24521384	ECM发动机控制模块 MODULE ASM-ENG CONT														S	欧III		1		
1		24514910	ECM发动机控制模块 MODULE ASM-ENG CONT														S	欧IIIOBD		1		
1		24521379	ECM发动机控制模块 MODULE ASM-ENG CONT													S		欧III		1		
1		24521140	ECM发动机控制模块 MODULE ASM-ENG CONT													S		欧IIIOBD		1		
2		P1105-10024	ECU安装板焊合件 SEAM PIECE-ECU FIXING BOARD					S		S		S	S	S	S					1		
3		6330Bi3-3780104	橡胶垫 GASKET-RUBBER						S		S									3		

5710
MASTER WIRING HARNESS ASM
线束总成

缩略语

车型

•: COMMON (共用)

S: Standard equipment(标配)

O: Option equipment(选配)

A: 为适应地区法规要求而特别配置

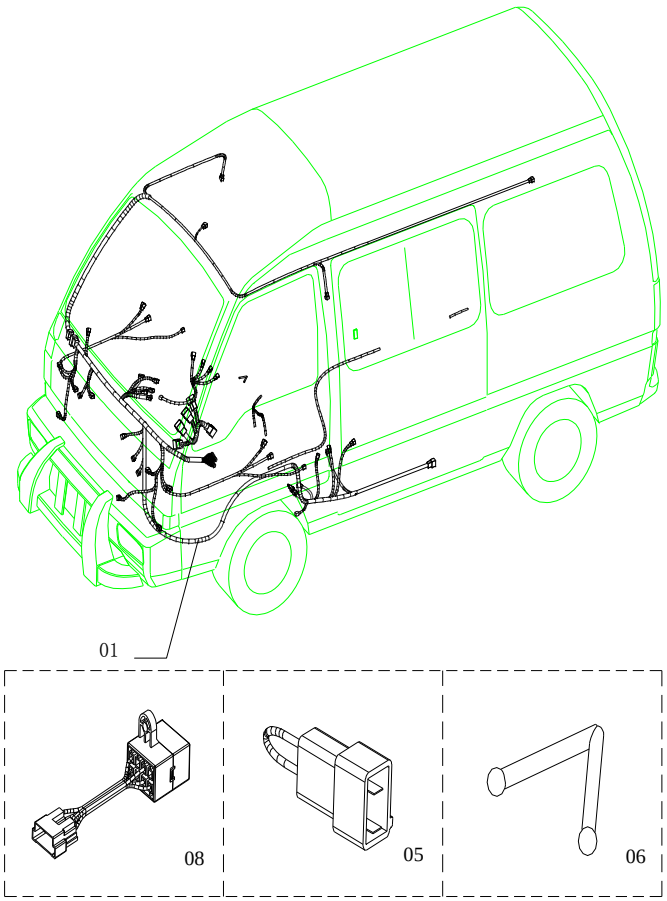

NO. 序号	ICT	PARTNO. 零部件件号	PART NAME 零部件名称	PNC零件控制代码 车型 6320	6330	6330Bi1	6330Ei1	6360Bi1	6360Bi3	6360Ei1	6360Ei3	6363	6360FV	6360EV	6365	6358E	6358C	OPTION 选项	L/R 左/右	QTY 数量	VIN FROM 从开始/到TO	工时
1		111B-3724010-E	主线束总成 MASTER WIRING HARNESS ASM	S														化油器		1		12
1		1010PNB-3724010-2	主线束总成 MASTER WIRING HARNESS ASM		S													化油器		1		12
1		1010PNB-3724063	主线束总成 MASTER WIRING HARNESS ASM		S													化油器		1		12
1		6330-3724016	主线束总成 MASTER WIRING HARNESS ASM		S													化油器		1		12
1		PLZRBi1-3724011	主线束总成 HARNESS ASM-BODY FRT I/P WRG			S	S													1		
1		6330Bi3-3724063	主线束总成 MASTER WIRING HARNESS ASM						S		S							摩托罗拉		1		
1		6330Bi3-3724011	主线束总成 MASTER WIRING HARNESS ASM						S		S							摩托罗拉		1		12
1		6330Bi3-3724025	主线束总成 MASTER WIRING HARNESS ASM						S		S							摩托罗拉		1		12
1		6320BI1-3724011	主线束总成 MASTER WIRING HARNESS ASM	S														德尔福		1		12
1		6330Bi1-3724025	主线束总成 MASTER WIRING HARNESS ASM			S	S	S		S		S						德尔福		1		12
1		6330Bi1-3724063	主线束总成 MASTER WIRING HARNESS ASM			S	S	S		S		S						德尔福		1		
1		6330BI1-3724010-1	主线束总成 MASTER WIRING HARNESS ASM			S	S	S		S		S	S					德尔福		1		12
1		P3701-10018-1	主线束总成 MASTER WIRING HARNESS ASM							S		S		S	S			德尔福 465		1		
1		24521362	主线束总成 MASTER WIRING HARNESS ASM													S	S	欧III		1		
5		111A-3724016-1	总保险线束 WIRING HARNESS-TOTAL INSURANCE	S	S	S	S	S	S	S	S	S	S	S	S	S	S			1		0.5
7		6330Bi1-3724013	喷嘴线束总成 NOZZLE WIRING HARNESS ASM			S	S	S		S		S								1		3
7		13515993	喷嘴线束总成 NOZZLE WIRING HARNESS ASM			S	S	S		S		S	S	S	S					1		
8		6330Bi1-3724062	电喷保险盒线束总成 ELECTROJET INSUREBOX WIRING HARNESS ASM			S	S	S		S		S	S	S	S					1		
16		6330Bi1-3724011-P2	水箱风扇继电器(JQ101.-PEO) FUEL PUMP RELAY A							S		S		S	S	S	S	465		1		3

5710
MASTER WIRING HARNESS ASM
线束总成

缩略语	车型	
	•: COMMON (共用)	S: Standard equipment(标配)
	O: Option equipment(选配)	A: 为适应地区法规要求而特别配置

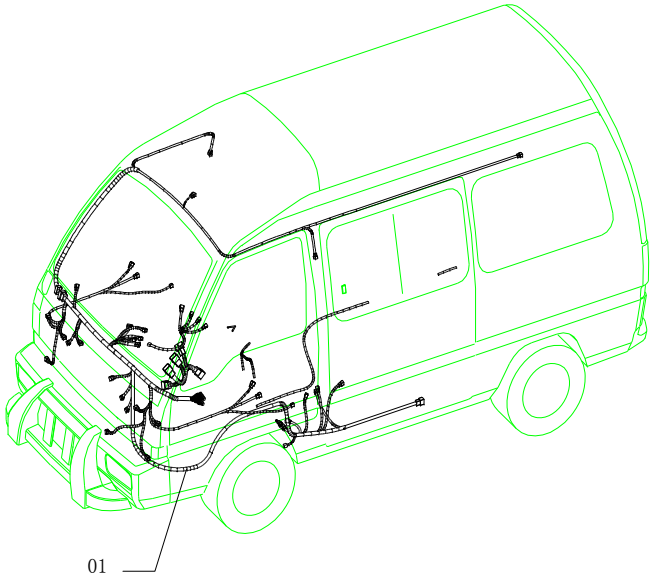

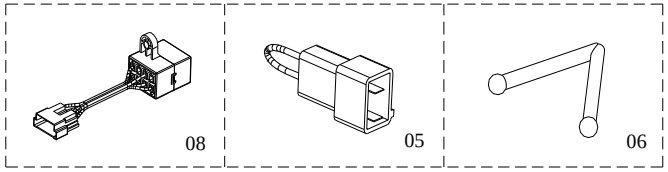

NO.序号	ICT	PARTNO. 零部件件号	PART NAME 零部件名称	PNC零件控制代码 车型 6320	6330	6330Bi1	6330Ei1	6360Bi1	6360Bi3	6360Ei1	6360Ei3	6363	6360FV	6360EV	6365	6358E	6358C	OPTION 选项	L/R 左/右	QTY 数量	VIN FROM 从开始/到TO	工时
11		PLND-3724021	搭铁线(蓄电池负极) JOIN IRON LINE	S	S	S	S	S	S	S	S	S	S	S	S	S	S			1		1
12		9002239	变速箱右接地线总成 GEARBOX RIGHT LINE EARTHING A	S	S	S	S	S	S	S	S	S	S	S	S	S	S			1		0.5
13		1010VHR-3724014	顶灯线束总成 WIRING HARNESS-TOP LAMP	S	S	S	S													1		
13		111XA-3724014	顶灯线束 WIRING HARNESS-TOP LAMP	S	S	S	S	S	S	S	S	S	S	S	S	S	S			1		2
14		111A-3724013-A	仪表线束总成 WIRING HARNESS A-I/P	S																1		3
14		1010PN-3724013	仪表线束总成 WIRING HARNESS A-I/P		S	S	S	S	S	S	S	S	S	S	S	S	S			1		3
14		1010PNR-3724013	仪表线束总成 INSTRIMENT HARNESS A	S	S	S	S													1		
15		6330-3724041	左前门线束 WIRING HARNESS-LEFT FRONT DOOR		S	S	S	S	S	S	S	S	S	S	S	S	S			1		2
16		6330-3724046	右前门线束 WIRING HARNESS-LEFT FRONT DOOR		S	S	S	S	S	S	S	S	S	S	S	S	S			1		2

5720
ELECTRICITY SPRAY WIRING HARNESS-ENGINE / REAR HARNESS
发动机线束/尾部线束

缩略语

车型

•: COMMON (共用)

S: Standard equipment(标配)

O: Option equipment(选配)

A: 为适应地区法规要求而特别配置

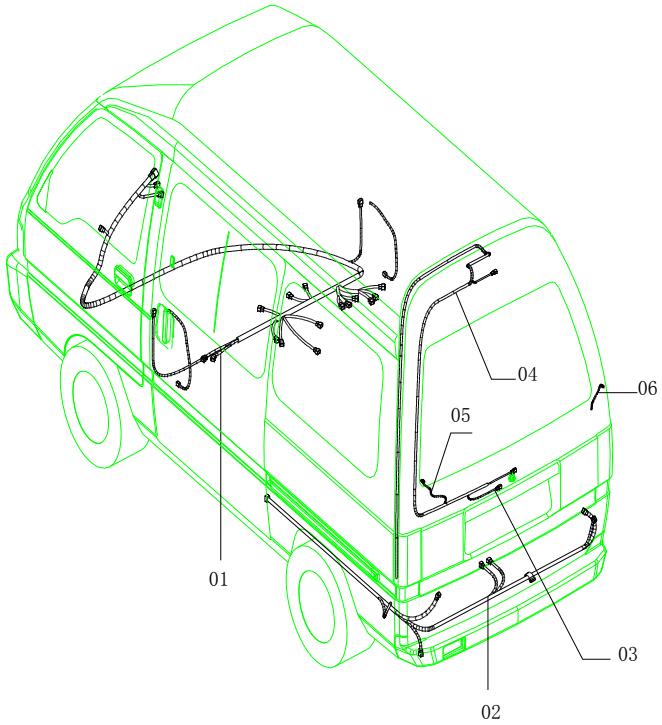

NO.序号	ICT	PARTNO. 零部件件号	PART NAME 零部件名称	PNC零件控制代码 车型 6320	6330	6330Bi1	6330Ei1	6360Bi1	6360Bi3	6360Ei1	6360Ei3	6363	6360FV	6360EV	6365	6358E	6358C	OPTION 选项	L/R 左/右	QTY 数量	VIN FROM 从开始/到TO	工时
1		01R43120R01	发动机线束总成 ELECTRICITY SPRAY WIRING HARNESS-ENGINE						S		S							摩托罗拉		1		5
1		01R40512X01	发动机线束总成 ELECTRICITY SPRAY WIRING HARNESS-ENGINE						S		S							摩托罗拉		1		3
1		6320BI1-3724012	发动机线束总成 ELECTRICITY SPRAY WIRING HARNESS-ENGINE	S														德尔福		1		12
1		6330Bi1-3724011	发动机线束总成 ELECTRICITY SPRAY WIRING HARNESS-ENGINE			S	S	S		S		S						德尔福I代 DELPHI I		1		5
1		6330Bi1-3724041	发动机线束总成 ELECTRICITY SPRAY WIRING HARNESS-ENGINE			S	S	S		S		S						德尔福I代 DELPHI I		1		3
1		13515992	发动机线束总成 ELECTRICITY SPRAY WIRING HARNESS-ENGINE					S		S		S						德尔福II代 DELPHI II		1		
1	N	13574618	发动机线束总成 ELECTRICITY SPRAY WIRING HARNESS-ENGINE					S		S		S	S	S	S			德尔福II代 DELPHI II		1	4/1/2006	
1		24523125	发动机线束总成 ELECTRICITY SPRAY WIRING HARNESS-ENGINE													S		欧III		1	4/18/2008	
1		24523124	发动机线束总成 ELECTRICITY SPRAY WIRING HARNESS-ENGINE													S		欧IIIOBD		1	4/18/2008	
1		24523123	发动机线束总成 ELECTRICITY SPRAY WIRING HARNESS-ENGINE														S	欧III		1	4/18/2008	
1		24523122	发动机线束总成 ELECTRICITY SPRAY WIRING HARNESS-ENGINE														S	欧IIIOBD		1	4/18/2008	
2		6330-3724012	尾部线束总成 WIRING HARNESS ASM-TALLGATE		S															1		3
2		6320-3724052	尾部线束总成 WIRING HARNESS ASM-TALLGATE	S																1		3
2		6330-3724074	尾部线束总成 WIRING HARNESS ASM-TALLGATE		S															1		3
2		6330Bi1-3724012	尾部线束总成 WIRING HARNESS ASM-TALLGATE			S	S	S	S	S	S	S								1		3
2		6330Bi1-3724074	尾部线束总成 WIRING HARNESS ASM-TALLGATE			S	S	S	S	S	S	S								1		3
2		6330Bi1-3724012-1	尾部线束总成 WIRING HARNESS ASM-TALLGATE					S		S		S						06款		1		3
2		24515525	尾部线束总成 WIRING HARNESS ASM-TALLGATE										S	S	S	S	S			1		3
3		111XA-3724027	牌照灯线束总成 LICENSE PLATE LAMP WIRING HARNESS A	S	S	S	S	S	S	S	S	S	S	S	S	S	S			1		3
4		6330-3724079	尾门线束总成 WIRING HARNESS ASM-REAR DOOR		S	S	S	S	S	S	S	S								1		3
5		6330-3724084	后除霜器线束总成 WIRING HARNESS A-REAR DEFROSTER		S	S	S	S	S	S	S	S								1		3

PART USAGE 零件

5720
ELECTRICITY SPRAY WIRING HARNESS-ENGINE / REAR HARNESS
发动机线束/尾部线束

缩略语

车型

•: COMMON (共用)

S: Standard equipment(标配)

O: Option equipment(选配)

A: 为适应地区法规要求而特别配置

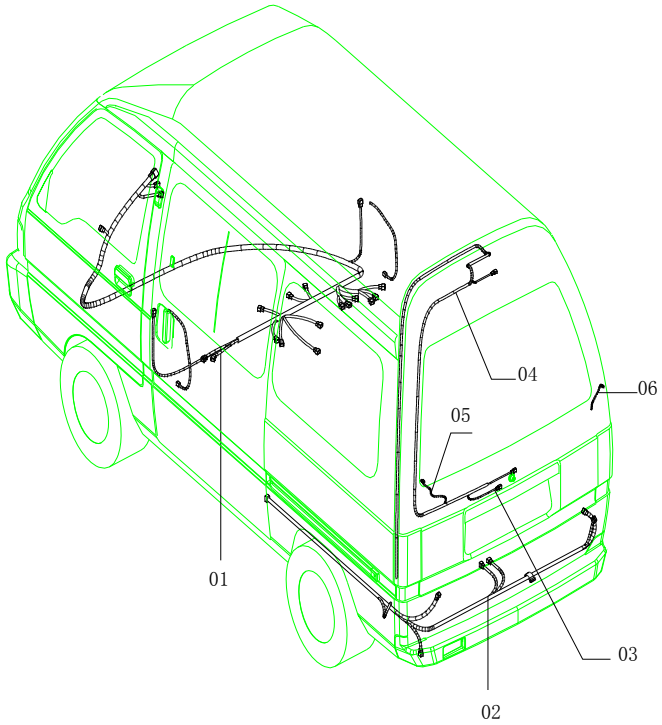

NO.序号	ICT	PARTNO. 零部件件号	PART NAME 零部件名称	PNC零件控制代码 车型 6320	6330	6330Bi1	6330Ei1	6360Bi1	6360Bi3	6360Ei1	6360Ei3	6363	6360FV	6360EV	6365	6358E	6358C	OPTION 选项	L/R 左/右	QTY 数量	VIN FROM 从开始/到TO	工时
6		9002212	后除霜器接地线 LINE EARTHING A-REAR DEFROSTER		S	S	S	S	S	S	S	S								1		
7		6330Bi1-3724011-P2	燃油泵继电器(JQ101.-PEO) FUEL PUMP RELAY A		S	S	S	S	S	S	S	S	S	S	S	S	S			1		3

PART USAGE 零件

6110 BODY ASM 车身总成	缩略语	车型 •: COMMON (共用) O: Option equipment(选配)	S. Standard equipment(标配) A: 为适应地区法规要求而特别配置	NO.序号	ICT	PARTNO. 零部件件号	PART NAME 零部件名称	PNC零件控制代码 车型 6320	6330	6330Bi1	6330Ei1	6360Bi1	6360Bi3	6360Ei1	6360Ei3	6363	6360FV	6360EV	6365	6358E	6358C	PART USAGE 零件 OPTION 选项	L/R 左/右	QTY 数量	VIN FROM 从开始/到TO	工时
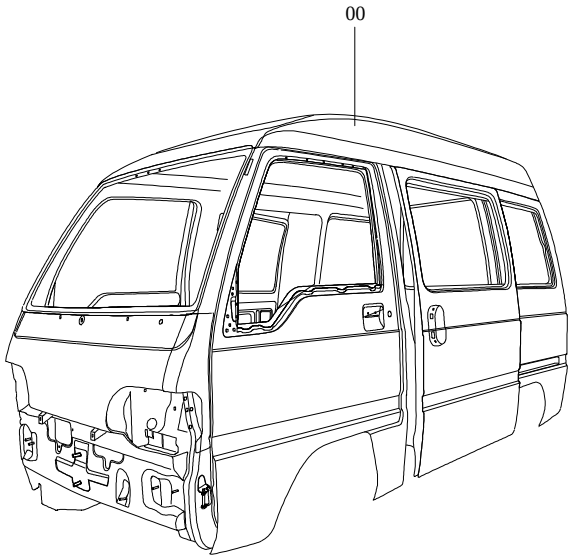				0		6360-5000001	车身总成 BODY ASM - PAINTING					S	S	S	S	S	S	S	S	S	S			1		

6130 后侧围 REAR SIDE WALL	缩略语	车型 •: COMMON (共用) O: Option equipment(选配)	S. Standard equipment(标配) A: 为适应地区法规要求而特别配置

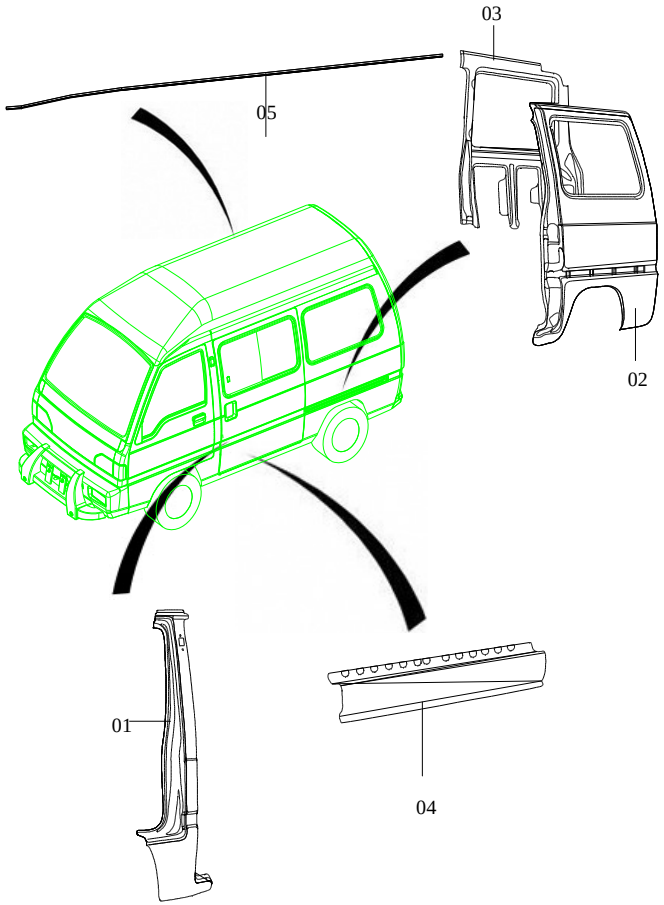

NO.序号	ICT	PARTNO. 零部件件号	PART NAME 零部件名称	PNC零件控制代码 车型 6320	6330	6330Bi1	6330Ei1	6360Bi1	6360Bi3	6360Ei1	6360Ei3	6363	6360FV	6360EV	6365	6358E	6358C	OPTION 选项	L/R 左/右	QTY 数量	VIN FROM 从开始/到TO	工时
1		111VH-5402107-D	左中立柱外板 OUTER PANEL - MIDDLE PILLAR , LEFT	S	S	S	S	S	S	S	S	S							左 L	1		
1		6360-5402013	左B柱内板合件 OUTER PANEL - MIDDLE PILLAR , LEFT	S	S	S	S	S	S	S	S	S							左 L	1		
1		111VH-5402108-D	右中立柱外板 OUTER PANEL - MIDDLE PILLAR , RIGHT	S	S	S	S	S	S	S	S	S							右 R	1		
1		6360-5402014	右B柱内板合件 OUTER PANEL - MIDDLE PILLAR , LEFT	S	S	S	S	S	S	S	S	S							右 R	1		
2		111VH-5402111-D	左后侧围外板 OUTER PANEL - REAR SIDE WALL, LEFT	S	S	S	S	S	S	S	S	S	S	S	S	S	S		左 L	1		
2		111VH-5402301-1P	左后侧围外板 OUTER PANEL - REAR SIDE WALL, LEFT	S	S	S	S	S	S	S	S	S	S	S	S	S	S		左 L	1		
2		111VH-5402112-D	右后侧围外板 OUTER PANEL - REAR SIDE WALL, RIGHT	S	S	S	S	S	S	S	S	S							右 R	1		
2		111VH-5402302-1P	右后侧围外板 OUTER PANEL - REAR SIDE WALL, RIGHT	S	S	S	S	S	S	S	S	S							右 R	1		
3		111VH-5402113-D	左后侧围上内板 INNER PANEL - REAR SIDE WALL, LEFT	S	S	S	S	S	S	S	S	S	S	S	S	S	S		左 L	1		
3		111VH-5402114-D	右后侧围上内板 INNER PANEL - REAR SIDE WALL, RIGHT	S	S	S	S	S	S	S	S	S	S	S	S	S	S		右 R	1		
4		111VH-5402121-D	后地板门槛外板 DOORSILL OUTER PANEL - REAR FLOOR	S	S	S	S	S	S	S	S	S	S	S	S	S	S			2		
5		111VH-5402123	左流水槽 LEFT LAUNDER	S	S	S	S	S	S	S	S	S	S	S	S	S	S		左 L	1		
5		111VH-5402124	右流水槽 RIGHTT LAUNDER	S	S	S	S	S	S	S	S	S	S	S	S	S	S		右 R	1		

6135 后侧围 REAR SIDE WALL	缩略语	车型 •：COMMON (共用) O：Option equipment(选配)	S. Standard equipment(标配) A：为适应地区法规要求而特别配置	NO.序号	ICT	PARTNO. 零部件件号	PART NAME 零部件名称	PNC零件控制代码 车型 6320	6330	6330Bi1	6330Ei1	6360Bi1	6360Bi3	6360Ei1	6360Ei3	6363	6360FV	6360EV	6365	6358E	6358C	PART USAGE 零件 OPTION 选项	L/R 左/右	QTY 数量	VIN FROM 从开始/到TO	工时
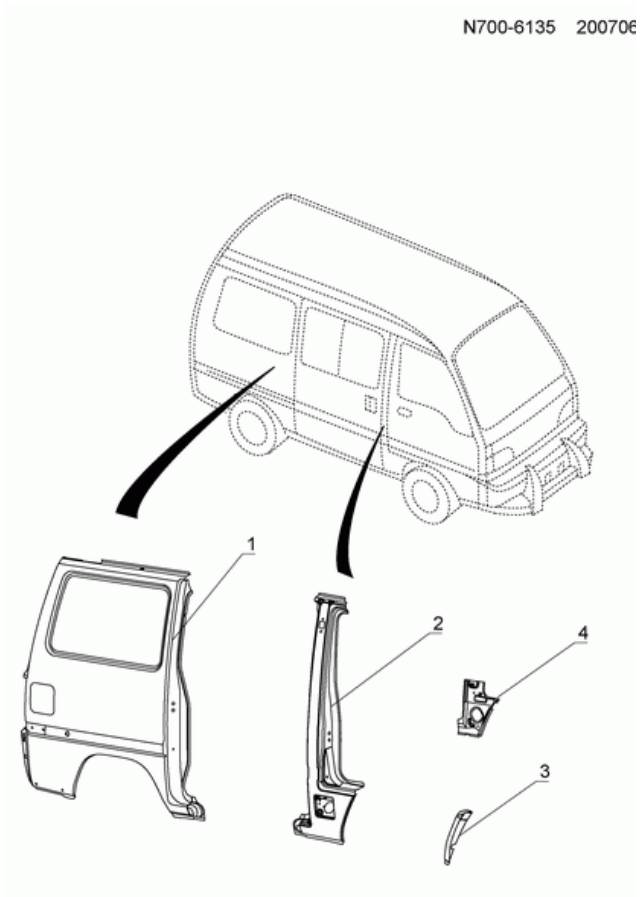				1		24515901P	右后侧围外板 OUTER PANEL - REAR SIDE WALL, RIGHT										S	S	S	S	S			1		
				2		24515902P	右中立柱外板 OUTER PANEL - MIDDLE PILLAR , RIGHT										S	S	S	S	S			1		
				3		24515904P	右后部罩板										S	S	S	S	S			1		
				4		24516020P	右B柱下内板焊合件 PANEL ASM-C/PLR INR LWR										S	S	S	S	S			1		

6140 FRONT FLOOR ASM 前地板焊合总成	缩略语	车型 •: COMMON (共用) O: Option equipment(选配)	S. Standard equipment(标配) A: 为适应地区法规要求而特别配置	NO.序号	ICT	PARTNO. 零部件件号	PART NAME 零部件名称	PNC零件控制代码 车型														PART USAGE 零件				
								6320	6330	6330Bi1	6330Ei1	6360Bi1	6360Bi3	6360Ei1	6360Ei3	6363	6360FV	6360EV	6365	6358E	6358C	OPTION 选项	L/R 左/右	QTY 数量	VIN FROM 从开始/到TO	工时
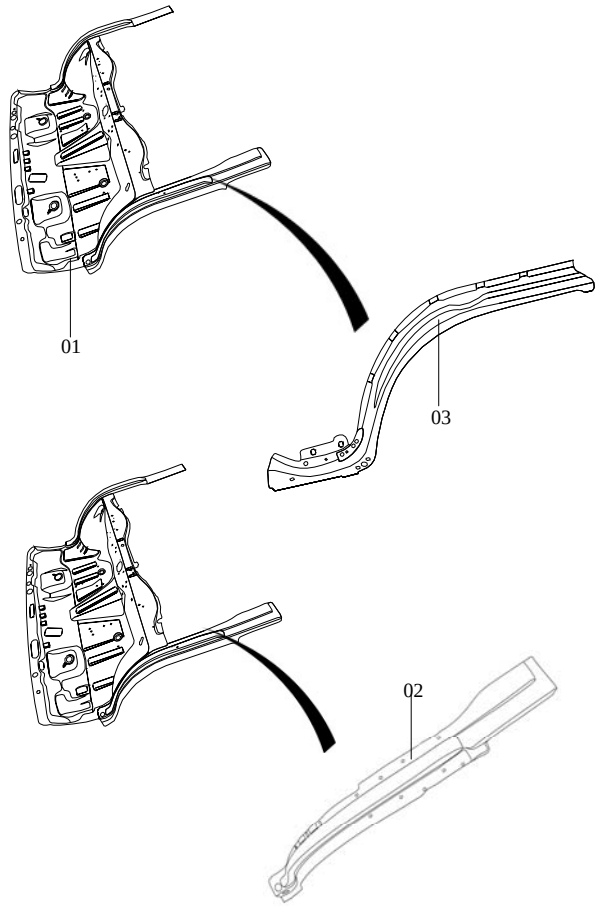				1		111VHR-5101060GY-D	前地板焊合总成(含电泳漆) FRONT FLOOR ASM - PAINTING	S	S	S	S													1		
				1		6360-5101013-3-D	前地板焊合组件 FRONT FLOOR ASM - PAINTING		S	S	S	S	S	S	S	S	S	S	S	S	S			1		
				2		111VH-5101140	前地板左门槛 DOORSILL - FRONT FLOOR, LEFT	S														打字码用	左L	1		8
				2		111-5101108	前地板右门槛 DOORSILL - FRONT FLOOR, RIGHT	S														打字码用	右R	1		8
				3		111-5401111	前地板左门槛外板合件 DOORSILL OUTER PANEL ASM- FRONT FLOOR, LEFT		S	S	S	S	S	S	S	S	S	S	S	S	S		左L	1		8
				3		111-5401112	前地板右门槛外板合件 DOORSILL OUTER PANEL ASM- FRONT FLOOR, RIGHT		S	S	S	S	S	S	S	S	S	S	S	S	S		右R	1		8

6180 REAR FLOOR 后地板	缩略语	车型 •: COMMON (共用) O: Option equipment(选配)	S. Standard equipment(标配) A: 为适应地区法规要求而特别配置	NO.序号	ICT	PARTNO. 零部件件号	PART NAME 零部件名称	PNC零件控制代码 车型 6320	6330	6330Bi1	6330Ei1	6360Bi1	6360Bi3	6360Ei1	6360Ei3	6363	6360FV	6360EV	6365	6358E	6358C	PART USAGE 零件 OPTION 选项	L/R 左/右	QTY 数量	VIN FROM 从开始/到TO	工时
				1		6320-5102110-D	后地板 REAR FLOOR - PAINTING	S	S	S	S	S	S	S	S	S								1		
				1		24515718P	后地板焊合总成 PANEL ASM-R/FLR	S	S	S	S	S	S	S	S	S								1		

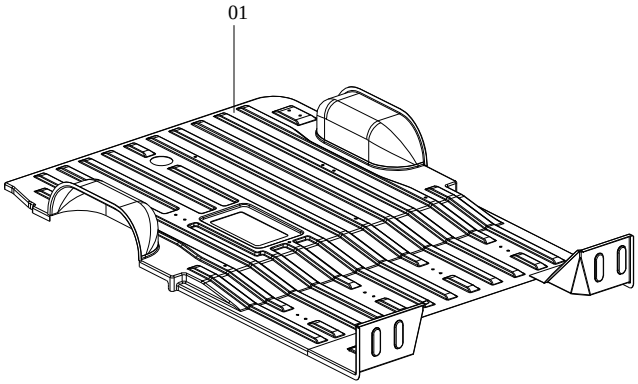

6181 REAR FLOOR 后地板	缩略语	车型 •: COMMON (共用) O: Option equipment(选配)	S. Standard equipment(标配) A: 为适应地区法规要求而特别配置	NO.序号	ICT	PARTNO. 零部件件号	PART NAME 零部件名称	PNC零件控制代码 车型 6320	6330	6330Bi1	6330Ei1	6360Bi1	6360Bi3	6360Ei1	6360Ei3	6363	6360FV	6360EV	6365	6358E	6358C	PART USAGE 零件 OPTION 选项	L/R 左/右	QTY 数量	VIN FROM 从开始/到TO	工时
				1		24516217P	后地板焊合总成 PANEL ASM-R/FLR										S	S	S	S	S			1		
				2		24515946	电瓶盖组件 COVER ASM - ACCUMULATOR										S	S	S	S	S			1		
				3		24515945	油泵检查窗盖										S	S	S	S	S			1		
				4		24516251	盖板										S	S	S	S	S			1		
				5		24515873P	后轮罩板 PANEL ASM-RR W/H										S	S	S	S	S			1		

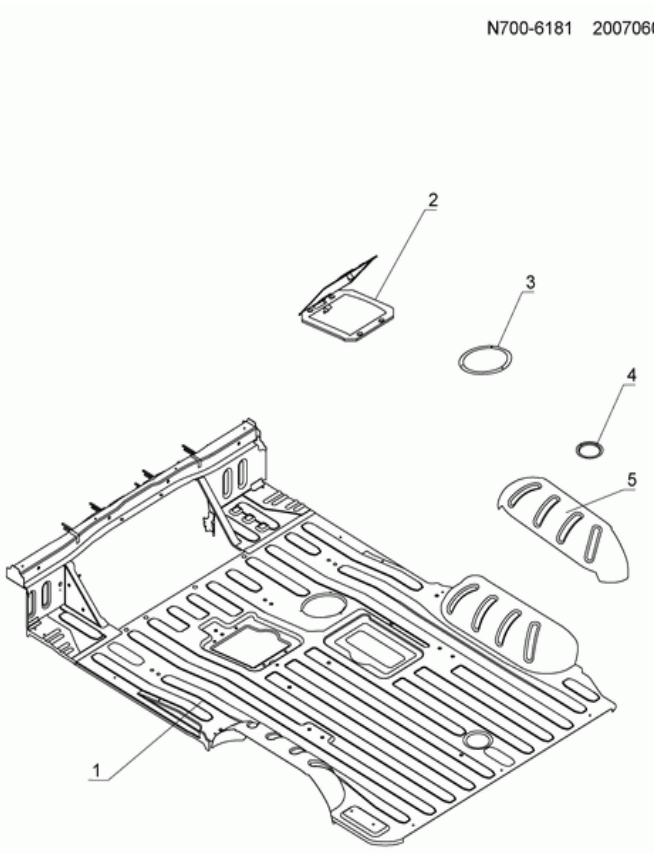

6205 FRONT SIDE WALL ASM 前围焊合总成	缩略语	车型 •：COMMON (共用) O：Option equipment(选配)	S. Standard equipment(标配) A：为适应地区法规要求而特别配置

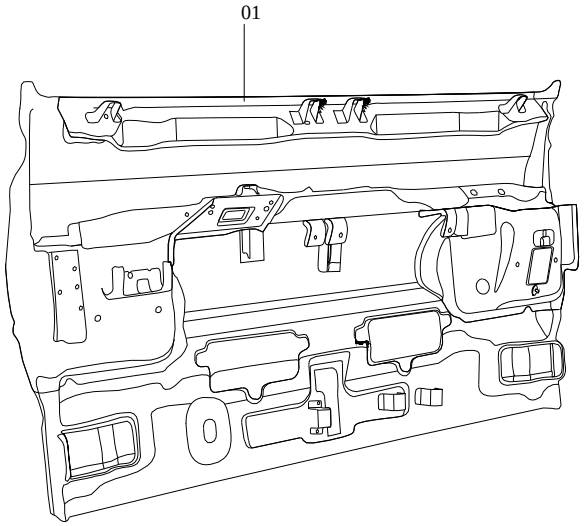

NO.序号	ICT	PARTNO. 零部件件号	PART NAME 零部件名称	PNC零件控制代码 车型 6320	6330	6330Bi1	6330Ei1	6360Bi1	6360Bi3	6360Ei1	6360Ei3	6363	6360FV	6360EV	6365	6358E	6358C	OPTION 选项	L/R 左/右	QTY 数量	VIN FROM 从开始/到TO	工时
1		6330R-5301010-D	前围焊合总成 FRONT SIDE WALL, ASM		S	S	S													1		
1		6330-5301000-D	前围焊合总成 FRONT SIDE WALL, ASM		S	S	S													1		
1		6360-5301010-D	前围焊合总成 FRONT SIDE WALL, ASM					S	S	S	S	S	S	S	S					1		
2		6330-5301101-D	前围板 FRONT SIDE WALL, ASM		S	S	S													1		
2		24517669P	前围外板焊合件 FRONT SIDE WALL, ASM													S	S			1		
		24521102P	前围板上横梁焊合件 REINFORCEMENT ASM-HOOD INR PNL CTR													S	S			1		
		24517671P	前围中间板焊合件 PANEL ASM-FLR & DA CTR													S	S			1		
		24517672P	左前大灯罩焊合件 PANEL ASM-HDLP MT													S	S			1		
		24517673P	右前大灯罩焊合件 PANEL ASM-HDLP MT													S	S			1		
		24517739P	左大灯支座焊合件 BRACKET ASM-HDLP HSG BRKT													S	S			1		
		24517741P	右大灯支座焊合件 BRACKET ASM-HDLP HSG BRKT													S	S			1		
		24517735P	冷凝器左安装支架焊合件 BRACKET ASM-A/C CNDSR FRT													S	S			1		
		24519448P	冷凝器右安装支架焊合件 BRACKET ASM-A/C CNDSR FRT													S	S			1		

6210 CHASSIS FRAME ASM 前车架总成	缩略语	车型 •: COMMON (共用) O: Option equipment(选配)	S. Standard equipment(标配) A: 为适应地区法规要求而特别配置	NO.序号	ICT	PARTNO. 零部件件号	PART NAME 零部件名称	PNC零件控制代码 车型 6320	6330	6330Bi1	6330Ei1	6360Bi1	6360Bi3	6360Ei1	6360Ei3	6363	6360FV	6360EV	6365	6358E	6358C	PART USAGE 零件 OPTION 选项	L/R 左/右	QTY 数量	VIN FROM 从开始/到TO	工时
				3		6360-2801015-D	前横梁焊合件总成					S	S	S	S	S	S	S	S	S	S			1		
				3		111VH-2801145GY6	左前纵梁焊合件 FRONT LONGERON AND WHEEL COVER ASM,LEFT	S	S	S	S												左 L	1		
				3		111VH-2801151GY-D	左前纵梁与轮罩总成 FRONT LONGERON AND WHEEL COVER ASM,LEFT	S	S	S	S												左 L	1		
				3		111VH-2801152GY-D	右前纵梁与轮罩总成 FRONT LONGERON AND WHEEL COVER ASM,RIGHT	S	S	S	S												右 R	1		
				3		6360-2801151GY-D	左前纵梁与轮罩总成 FRONT LONGERON AND WHEEL COVER ASM,LEFT					S	S	S	S	S	S	S	S	S	S		左 L	1		
				3		6360-2801152GY-D	右前纵梁与轮罩总成 FRONT LONGERON AND WHEEL COVER ASM,RIGHT					S	S	S	S	S	S	S	S	S	S		右 R	1		

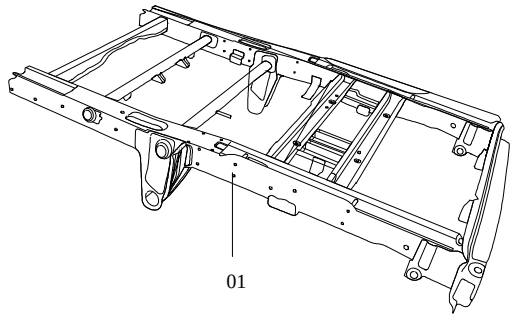

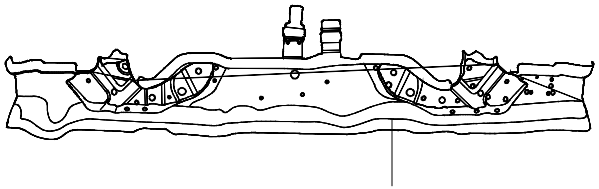

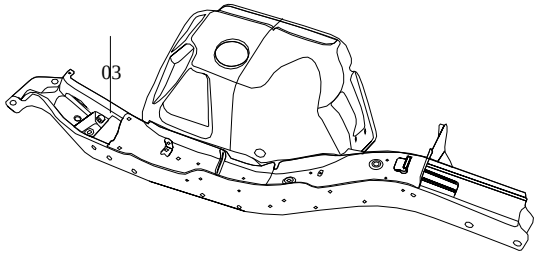

6211 CHASSIS FRAME ASM 后车架总成	缩略语	车型 •：COMMON (共用) O：Option equipment(选配)	S. Standard equipment(标配) A：为适应地区法规要求而特别配置	NO.序号	ICT	PARTNO. 零部件件号	PART NAME 零部件名称	PNC零件控制代码 车型 6320	6330	6330Bi1	6330Ei1	6360Bi1	6360Bi3	6360Ei1	6360Ei3	6363	6360FV	6360EV	6365	6358E	6358C	PART USAGE 零件 OPTION 选项	L/R 左/右	QTY 数量	VIN FROM 从开始/到TO	工时
				1		24516001P	后车架总成 FRAME ASM-RR HALF										S	S	S	S	S			1		
				3		24516006P	后地板横梁一焊合件 BAR ASM-FLR PNL CR										S	S	S	S	S			1		
				5		24516504P	横梁三焊合件 BAR ASM-FLR PNL #5 CR										S	S	S	S	S			1		
				6		6320-2801148-1P	右后大梁										S	S	S	S	S			1		
				7		6320-2801147-1P	左后大梁										S	S	S	S	S			1		
				8		6320-2801128	减振器销										S	S	S	S	S			1		
				9		6320-2801062P	后地板横梁二总成										S	S	S	S	S			1		
				10		24516505P	后端横梁焊合件 SILL ASM-U/B RR CR										S	S	S	S	S			1		

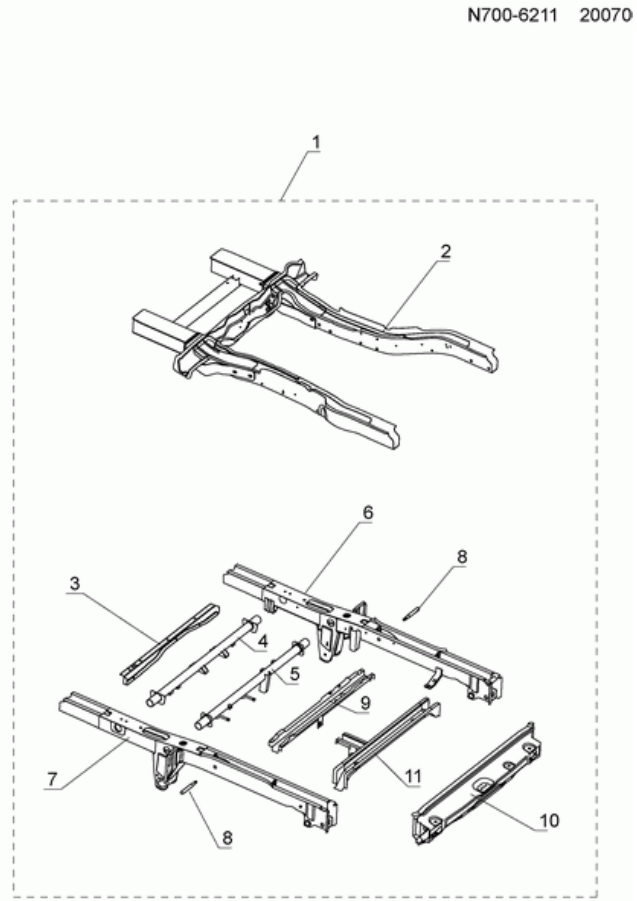

6215 FRONT CROSSBEAM ASM（R） 前横梁焊合件总成（右舵）	缩略语	车型 •：COMMON（共用） O：Option equipment（选配）	S：Standard equipment（标配） A：为适应地区法规要求而特别配置	NO.序号	ICT	PARTNO. 零部件件号	PART NAME 零部件名称	PNC零件控制代码 车型 6330Ei1R														OPTION 选项	L/R左/右	QTY数量	VIN FROM从开始/到TO	PART USAGE 零件 工时
				1		1010PR-2801101GY-D	前横梁焊合件总成(含电泳漆) FRONT CROSSBEAM ASM - PAINTING	S																1		

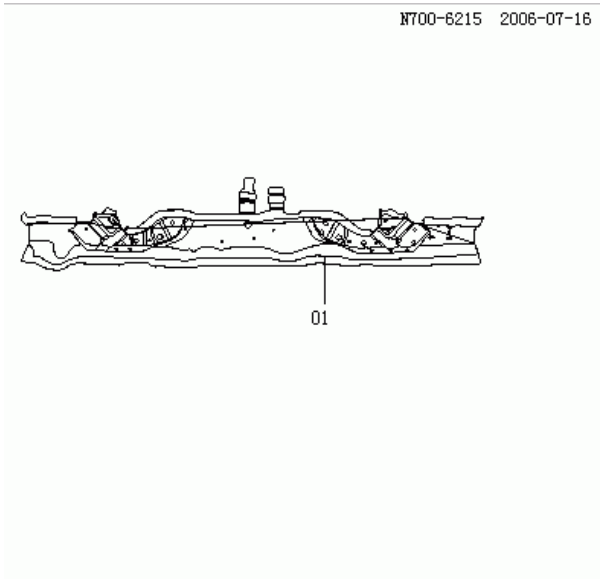

6220 FRONT PILLAR 前立柱	缩略语	车型 •: COMMON (共用) O: Option equipment(选配)	S. Standard equipment(标配) A: 为适应地区法规要求而特别配置	NO.序号	ICT	PARTNO. 零部件件号	PART NAME 零部件名称	PNC零件控制代码 车型 6320	6330	6330Bi1	6330Ei1	6360Bi1	6360Bi3	6360Ei1	6360Ei3	6363	6360FV	6360EV	6365	6358E	6358C	OPTION 选项	PART USAGE 零件 L/R 左/右	QTY 数量	VIN FROM 从开始/到TO	工时
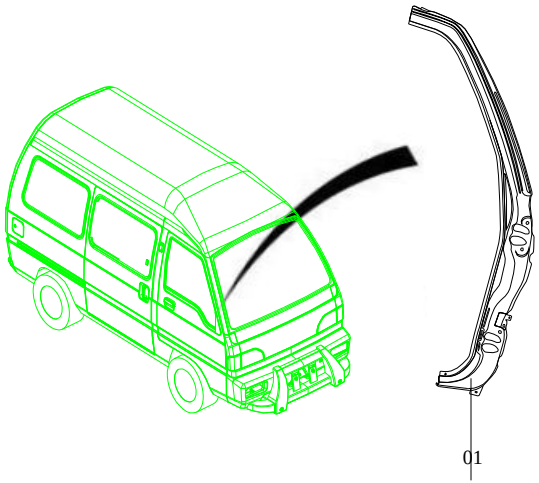				1		6330R-5401401GY-1-D	左前立柱总成 FRONT PILLAR ASM, LEFT		S	S	S												左 L	1		
				1		6330-5401101GY-D	左前立柱总成 FRONT PILLAR ASM, LEFT		S	S	S												左 L	1		
				1		6360-5401101W01-D	左前立柱总成 FRONT PILLAR ASM, LEFT					S	S	S	S	S	S	S	S				左 L	1		
				1		24520931P	左前立柱总成 FRONT PILLAR ASM, LEFT													S	S		左 L	1		
				2		6330R-5401402GY-1-D	右前立柱总成 FRONT PILLAR ASM, RIGHT		S	S	S												右 R	1		
				2		6330-5401102GY-D	右前立柱总成 FRONT PILLAR ASM, RIGHT		S	S	S												右 R	1		
				2		6360-5401102W01-D	右前立柱总成 FRONT PILLAR ASM, RIGHT					S	S	S	S	S	S	S	S				右 R	1		
				2		24520946P	右前立柱总成 FRONT PILLAR ASM, RIGHT													S	S		右 R	1		
				3		111-5401103GY	左前立柱上部内板总成	S	S	S	S												左 L	1		
				3		6360-5401103GY	左前立柱上部内板总成					S	S	S	S	S	S	S	S				右 R	1		
				4		111-5401104GY	右前立柱上部内板总成	S	S	S	S												左 L	1		
				4		6360-5401104GY	右前立柱上部内板总成					S	S	S	S	S	S	S	S				右 R	1		

6230 ROOF 顶盖	缩略语	车型		NO.序号	ICT	PARTNO. 零部件件号	PART NAME 零部件名称	PNC零件控制代码 车型														PART USAGE 零件				
		•: COMMON (共用)	S. Standard equipment(标配)																						VIN	
		O: Option equipment(选配)	A: 为适应地区法规要求而特别配置					6320	6330	6330Bi1	6330Ei1	6360Bi1	6360Bi3	6360Ei1	6360Ei3	6363	6360FV	6360EV	6365	6358E	6358C	OPTION 选项	L/R 左/右	QTY 数量	FROM 从开始/到TO	工时
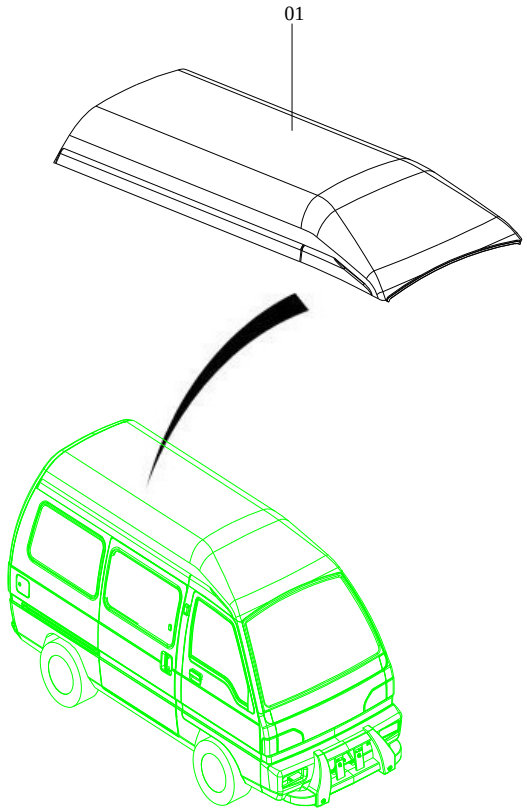				1		111VH-5701104-D	顶盖 ROOF - PAINTING	S	S	S	S	S	S	S	S	S	S	S	S	S	S			1		

6270 REAR DOOR ASM 后侧门焊合总成	缩略语	车型 •: COMMON (共用) O: Option equipment(选配)	S. Standard equipment(标配) A: 为适应地区法规要求而特别配置	NO.序号	ICT	PARTNO. 零部件件号	PART NAME 零部件名称	PNC零件控制代码 车型														PART USAGE 零件				
								6320	6330	6330Bi1	6330Ei1	6360Bi1	6360Bi3	6360Ei1	6360Ei3	6363	6360FV	6360EV	6365	6358E	6358C	OPTION 选项	L/R 左/右	QTY 数量	VIN FROM 从开始/到TO	工时
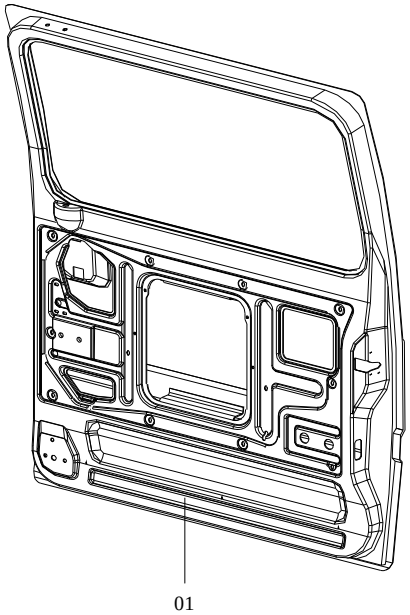 01				1		111VH-6201011-2-D	左后侧门焊合总成 REAR DOOR ASM,LEFT	S	S	S	S	S	S	S	S	S	S	S	S	S	S		左 L	1		8
				1		24514648P	左后侧门焊合总成 REAR DOOR ASM,LEFT	S	S	S	S	S	S	S	S	S	S	S	S	S	S		左 L	1		8
				1		111VH-6201012-2-D	右后侧门焊合总成 REAR DOOR ASM,RIGHT	S	S	S	S	S	S	S	S	S	S	S	S	S	S		右 R	1		8
				1		24514649P	右后侧门焊合总成 REAR DOOR ASM,RIGHT	S	S	S	S	S	S	S	S	S	S	S	S	S	S		右 R	1		8

6271 REAR DOOR COMPONENT ASM 后侧门构件安装	缩略语	车型 •: COMMON (共用) O: Option equipment(选配)	S. Standard equipment(标配) A: 为适应地区法规要求而特别配置

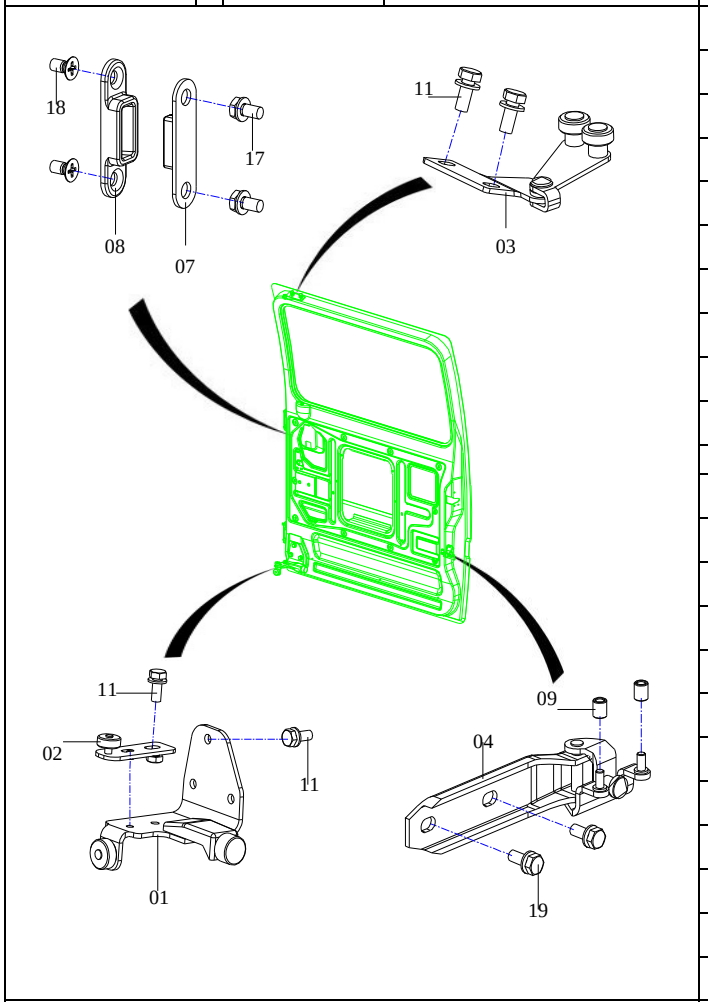

NO.序号	ICT	PARTNO. 零部件件号	PART NAME 零部件名称	PNC零件控制代码 车型 6320	6330	6330Bi1	6330Ei1	6360Bi1	6360Bi3	6360Ei1	6360Ei3	6363	6360FV	6360EV	6365	6358E	6358C	OPTION 选项	L/R 左/右	QTY 数量	VIN FROM 从开始/到TO	工时
1		9034294	左下滚轮臂(A) LOWER TROLLEY ARM (A),LEFT	S	S	S	S	S	S	S	S	S	S	S	S	S	S		左 L	1		1
1		9034296	右下滚轮臂(A) LOWER TROLLEY ARM (A),RIGHT	S	S	S	S	S	S	S	S	S	S	S	S	S	S		右 R	1		1
2		9034298	下滚轮臂(B) LOWER TROLLEY ARM (B)	S	S	S	S	S	S	S	S	S	S	S	S	S	S			2		1
3		9034292	左上走轮臂合件 UPPER GUIDE RAIL ASM,LEFT	S	S	S	S	S	S	S	S	S	S	S	S	S	S		左 L	1		1
3		9034290	右上走轮臂合件 UPPER GUIDE RAIL ASM,RIGHT	S	S	S	S	S	S	S	S	S	S	S	S	S	S		右 R	1		1
4		9034305	左中部滚轮臂 MIDDLE TROLLEY ARM ,LEFT	S	S	S	S	S	S	S	S	S	S	S	S	S	S		左 L	1		2
4		9034300	右中部滚轮臂 MIDDLE TROLLEY ARM ,RIGHT	S	S	S	S	S	S	S	S	S	S	S	S	S	S		右 R	1		2
7		9034303	定位扣(E)(塑料) ORIENTATION BUTTON (E)	S	S	S	S	S	S	S	S	S	S	S	S	S	S			4		
8		9050748	定位扣(B) ORIENTATION BUTTON (B)	S	S	S	S	S	S	S	S	S	S	S	S	S	S			4		
9		9034301	导向轮 ORIENTATION WHEEL	S	S	S	S	S	S	S	S	S	S	S	S	S	S			4		

6272 REAR DOOR COMPONENT ASM 后侧门构件安装	缩略语	车型 •: COMMON (共用) O: Option equipment(选配)	S. Standard equipment(标配) A: 为适应地区法规要求而特别配置	NO.序号	ICT	PARTNO. 零部件件号	PART NAME 零部件名称	PNC零件控制代码 车型 6320	6330	6330Bi1	6330Ei1	6360Bi1	6360Bi3	6360Ei1	6360Ei3	6363	6360FV	6360EV	6365	6358E	6358C	PART USAGE 零件 OPTION 选项	L/R 左/右	QTY 数量	VIN FROM 从开始/到TO	工时
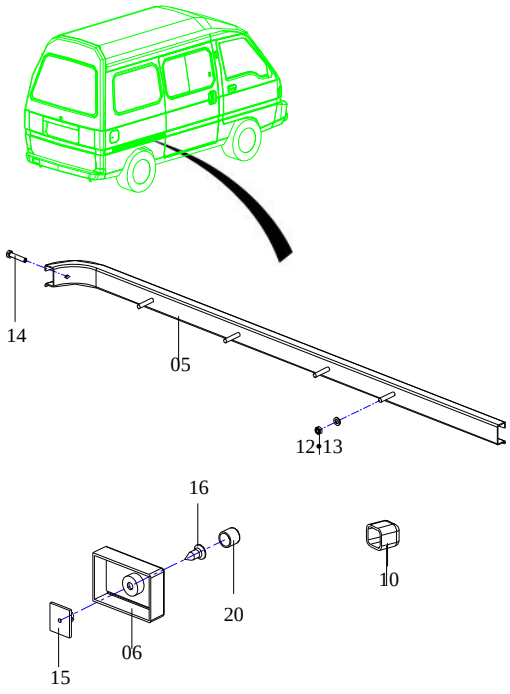				5		9053537	左中部导轨 MIDDLE GUIDE RAIL,LEFT	S	S	S	S	S	S	S	S	S	S	S	S	S	S	经济型	左L	1		3
				5		6330-6208021	左中部导轨 MIDDLE GUIDE RAIL,LEFT		S	S	S	S	S	S	S	S						标准型	左L	1		3
				5		9053538	右中部导轨 MIDDLE GUIDE RAIL,RIGHT	S	S	S	S	S	S	S	S	S	S	S	S	S	S	经济型	右R	1		3
				5		6330-6208022	右中部导轨 MIDDLE GUIDE RAIL,RIGHT		S	S	S	S	S	S	S	S						标准型	右R	1		3
				6		111VH-6208101	左中部导轨端盖 COVER - MIDDLE GUIDE RAIL,LEFT	S	S	S	S	S	S	S	S	S	S	S	S	S	S	经济型	左L	1		
				6		111VH-6208102	右中部导轨端盖 COVER - MIDDLE GUIDE RAIL,RIGHT	S	S	S	S	S	S	S	S	S	S	S	S	S	S	经济型	右R	1		
				6		6330-6208101	左中部导轨端盖 COVER - MIDDLE GUIDE RAIL,LEFT		S	S	S	S	S	S	S	S						标准型	左L	1		
				6		6330-6208102	右中部导轨端盖 COVER - MIDDLE GUIDE RAIL,RIGHT		S	S	S	S	S	S	S	S						标准型	右R	1		
						111VH-5402029	左后侧门上导轨总成	S	S	S	S	S	S	S	S	S	S	S	S	S	S		左L	1		
						111VH-5402030	右后侧门上导轨总成	S	S	S	S	S	S	S	S	S	S	S	S	S	S		右R	1		
				10		9034302	橡胶挡块 BUMPER-RR S/D UPR TRK	S	S	S	S	S	S	S	S	S	S	S	S	S	S			2		

6273
REAR DOOR LOCK
后侧门锁安装

缩略语	车型	
	•: COMMON (共用)	S. Standard equipment(标配)
	O: Option equipment(选配)	A: 为适应地区法规要求而特别配置

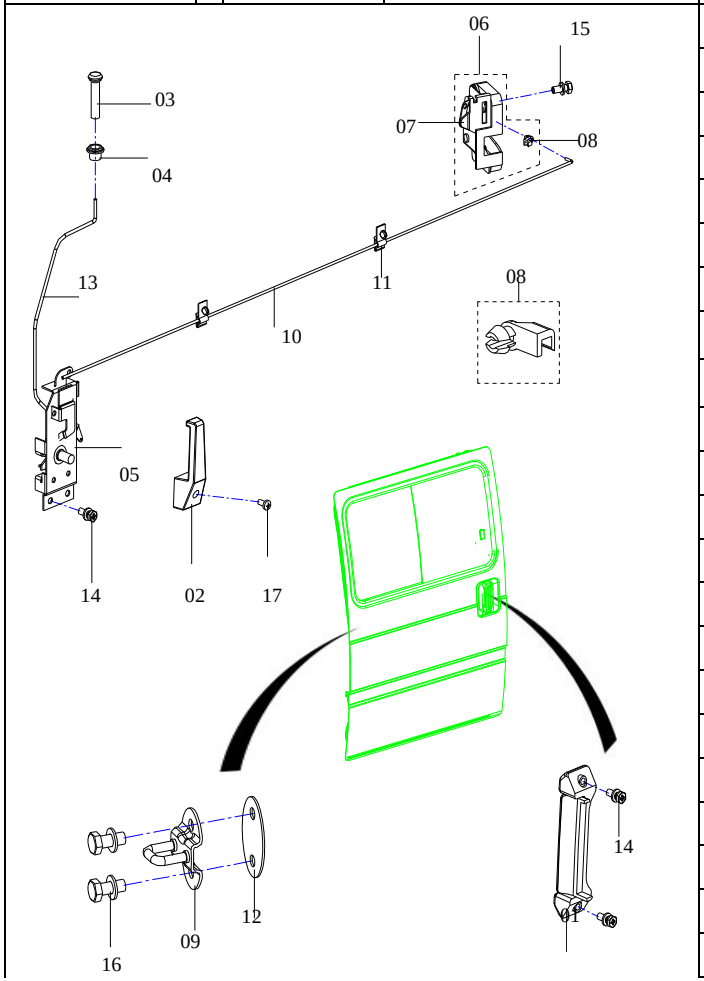

NO.序号	ICT	PARTNO. 零部件件号	PART NAME 零部件名称	PNC零件控制代码 车型 6320	6330	6330Bi1	6330Ei1	6360Bi1	6360Bi3	6360Ei1	6360Ei3	6363	6360FV	6360EV	6365	6358E	6358C	OPTION 选项	L/R 左/右	QTY 数量	VIN FROM 从开始/到TO	工时
1		9050320	左后侧门外手柄 OUTER HANDLE - REAR DOOR, LEFT	S	S	S	S	S	S	S	S	S	S	S	S	S	S		左 L	1		2
1		9050322	右后侧门外手柄 OUTER HANDLE - REAR DOOR, RIGHT	S	S	S	S	S	S	S	S	S	S	S	S	S	S		右 R	1		2
2		9050330	内手柄 INNER HANDLE	S	S	S	S	S	S	S	S	S	S	S	S	S	S			2		
3		5498623	内锁提钮 BUTTON	S	S	S	S	S	S	S	S	S	S	S	S	S	S			2		
4		5496216	内锁提钮衬套 BUSH - BUTTON	S	S	S	S	S	S	S	S	S	S	S	S	S	S			2		
5		9050324	左后侧门内开装置 INNER HANDLE ASM - REAR DOOR, LEFT	S	S	S	S	S	S	S	S	S	S	S	S	S	S		左 L	1		1
5		9050326	右后侧门内开装置 INNER HANDLE ASM - REAR DOOR, RIGHT	S	S	S	S	S	S	S	S	S	S	S	S	S	S		右 R	1		1
6		111VH-6205017	左后侧门锁 LOCK - REAR DOOR, LEFT	S	S	S	S	S	S	S	S	S	S	S	S	S	S		左 L	1		
6		111VH-6205018	右后侧门锁 LOCK - REAR DOOR, RIGHT	S	S	S	S	S	S	S	S	S	S	S	S	S	S		右 R	1		
9		9050318	门扣总成 DOOR LOCK STRIKER ASM	S	S	S	S	S	S	S	S	S	S	S	S	S	S			2		1
10		111VH-6205020	后侧门锁杆总成 LOCK ROD ASM - REAR DOOR	S	S	S	S	S	S	S	S	S	S	S	S	S	S			2		
12		9050319	门扣垫片 SPACER - DOOR LOCK STRIKER	S	S	S	S	S	S	S	S	S	S	S	S	S	S			按需		
13		9050314	左内锁定拉杆 ROD-RR S/D LKG	S	S	S	S	S	S	S	S	S	S	S	S	S	S		左 L	1		
13		9050316	右内锁定拉杆 ROD-RR S/D LKG	S	S	S	S	S	S	S	S	S	S	S	S	S	S		右 R	1		

6275 WEATHERSTRIP AND OTHER - REAR DOOR 后侧门胶条及其它安装	缩略语	车型 •: COMMON (共用)	S. Standard equipment(标配)	车型 O: Option equipment(选配)	A: 为适应地区法规要求而特别配置

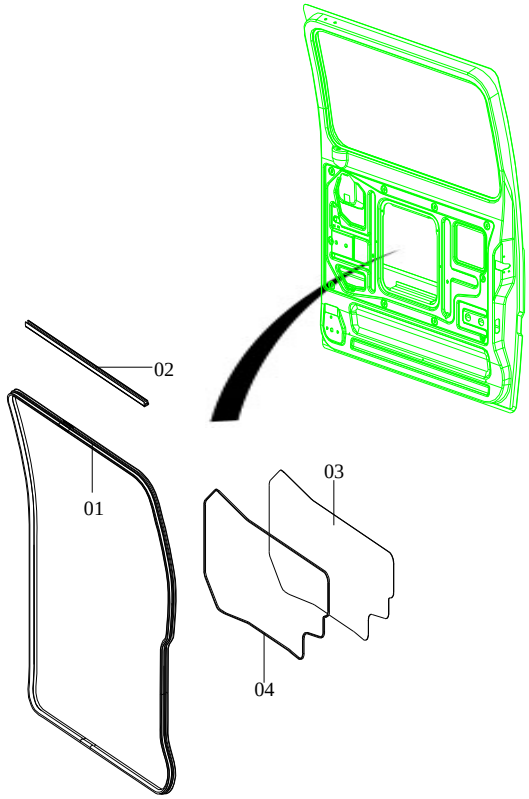

NO. 序号	ICT	PARTNO. 零部件件号	PART NAME 零部件名称	PNC零件控制代码 车型 6320	6330	6330Bi1	6330Ei1	6360Bi1	6360Bi3	6360Ei1	6360Ei3	6363	6360FV	6360EV	6365	6358E	6358C	OPTION 选项	L/R 左/右	QTY 数量	VIN FROM 从开始/到TO	工时
1		9050157	后侧门框密封胶条 WEATHERSTRIP ASM - REAR DOOR	S	S	S	S	S	S	S	S	S	S	S	S	S	S			2		
2		111VH-6203023	左后侧门上胶条 UPPER WEATHERSTRIP - REAR DOOR,LEFT	S	S	S	S	S	S	S	S	S	S	S	S	S	S		左 L	1		
2		111VH-6203024	右后侧门上胶条 UPPER WEATHERSTRIP - REAR DOOR,RIGHT	S	S	S	S	S	S	S	S	S	S	S	S	S	S		右 R	1		
3		9052024	后侧门防护膜 WATERPROOF FILM - REAR DOOR	S	S	S	S	S	S	S	S	S	S	S	S	S	S			2		

6276
GLASS ASM- REAR DOOR
后侧门窗安装

缩略语	车型	
	•: COMMON (共用)	S. Standard equipment(标配)
	O: Option equipment(选配)	A: 为适应地区法规要求而特别配置

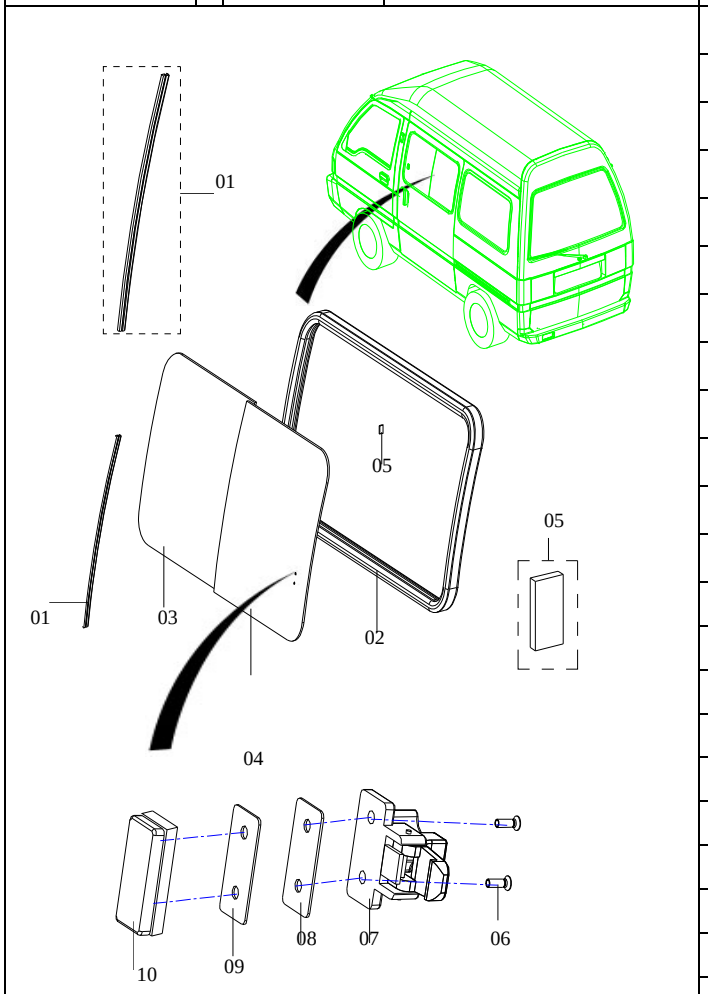

NO. 序号	ICT	PARTNO. 零部件件号	PART NAME 零部件名称	PNC零件控制代码 车型 6320	6330	6330Bi1	6330Ei1	6360Bi1	6360Bi3	6360Ei1	6360Ei3	6363	6360FV	6360EV	6365	6358E	6358C	PART USAGE 零件 OPTION 选项	L/R 左/右	QTY 数量	VIN FROM 从开始/到TO	工时
1		9003666	密封胶条 WEATHERSTRIP	S	S	S	S	S	S	S	S	S	S	S	S	S	S			2		
2		9003867	左后侧门窗框胶条组件 WEATHERSTRIP ASM - REAR DOOR,LEFT	S	S	S	S	S	S	S	S	S	S	S	S	S	S		左 L	1		3
2		9003868	右后侧门窗框胶条组件 WEATHERSTRIP ASM - REAR DOOR,RIGHT	S	S	S	S	S	S	S	S	S	S	S	S	S	S		右 R	1		3
3		9034268	左后侧门窗玻璃(A) GLASS (A) - REAR DOOR,LEFT	S	S	S	S	S	S	S	S	S	S	S	S	S	S		左 L	1		3
3		9051465	右后侧门窗玻璃(A) GLASS (A) - REAR DOOR,RIGHT	S	S	S	S	S	S	S	S	S	S	S	S	S	S		右 R	1		3
3		111VH-6203127	左后侧门窗玻璃(A) GLASS (A) - REAR DOOR,LEFT	S	S	S	S	S	S	S	S	S	S	S	S	S	S		左 L	1		3
3		111VH-6203128	右后侧门窗玻璃(A) GLASS (A) - REAR DOOR,RIGHT	S	S	S	S	S	S	S	S	S	S	S	S	S	S		右 R	1		3
4		9034270	左后侧门窗玻璃(B) GLASS (B) - REAR DOOR,LEFT	S	S	S	S	S	S	S	S	S	S	S	S	S	S		左 L	1		3
4		9034271	右后侧门窗玻璃(B) GLASS (B) - REAR DOOR,RIGHT	S	S	S	S	S	S	S	S	S	S	S	S	S	S		右 R	1		3
4		111VH-6203129	左后侧门窗玻璃(B) GLASS (B) - REAR DOOR,LEFT	S	S	S	S	S	S	S	S	S	S	S	S	S	S		左 L	1		3
4		111VH-6203130	右后侧门窗玻璃(B) GLASS (B) - REAR DOOR,RIGHT	S	S	S	S	S	S	S	S	S	S	S	S	S	S		右 R	1		3
7		9034272	滑动玻璃锁钩 HOOK	S	S	S	S	S	S	S	S	S	S	S	S	S	S			2		0.5

6277
GLASS ASM- REAR DOOR
后侧窗安装

缩略语

车型

•: COMMON (共用)

S. Standard equipment(标配)

O: Option equipment(选配)

A: 为适应地区法规要求而特别配置

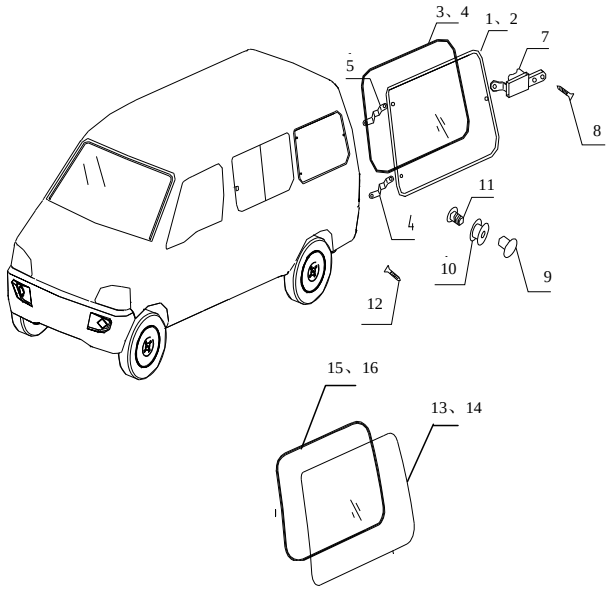

NO.序号	ICT	PARTNO. 零部件件号	PART NAME 零部件名称	PNC零件控制代码 车型 6320	6330	6330Bi1	6330Ei1	6360Bi1	6360Bi3	6360Ei1	6360Ei3	6363	6360FV	6360EV	6365	6358E	6358C	OPTION 选项	L/R 左/右	QTY 数量	VIN FROM 从开始/到TO	工时
1		9034283	左后侧蝶形窗玻璃	S	S	S	S	S	S	S	S	S	S	S	S	S	S		左L	1		3
1		6330-5403109	左后侧蝶形窗玻璃	S	S	S	S	S	S	S	S	S						绿玻	左L	1		3
2		9034286	右后侧蝶形窗玻璃	S	S	S	S	S	S	S	S	S	S	S	S	S	S		右R	1		3
2		6330-5403110	右后侧蝶形窗玻璃	S	S	S	S	S	S	S	S	S						绿玻	右R	1		3
3		6320-5403101-1	左后侧蝶形窗胶条	S	S	S	S	S	S	S	S	S	S	S	S	S	S		左L	1		3
4		6320-5403102-1	右后侧蝶形窗胶条	S	S	S	S	S	S	S	S	S	S	S	S	S	S		右R	1		3
5		6320-5403107-2	弹性叶片I	S	S	S	S	S	S	S	S	S	S	S	S	S	S			2		3
6		6320-5403108-2	弹性叶片II	S	S	S	S	S	S	S	S	S	S	S	S	S	S			2		3
7		9038126	蝶形窗扣组件	S	S	S	S	S	S	S	S	S	S	S	S	S	S			2		2
9		5497838	螺钉座	S	S	S	S	S	S	S	S	S	S	S	S	S	S			4		
10		6320-5403106	胶垫圈	S	S	S	S	S	S	S	S	S	S	S	S	S	S			4		
11		Q2140605	螺钉M6×5	S	S	S	S	S	S	S	S	S	S	S	S	S	S			4		
13		111VH-9102103	左后侧窗玻璃	S	S	S	S	S	S	S	S	S								1		3
14		24514377	右后侧窗玻璃	S	S	S	S	S	S	S	S	S								1		3
15		111VH-9102107	左后侧窗胶条	S	S	S	S	S	S	S	S	S								1		3
15		111VH-9102108	右后侧窗胶条	S	S	S	S	S	S	S	S	S								1		3

6280
DOOR ASM-F/TNK FIL
加油口门安装

缩略语	车型	
	•: COMMON (共用)	S. Standard equipment(标配)
	O: Option equipment(选配)	A: 为适应地区法规要求而特别配置

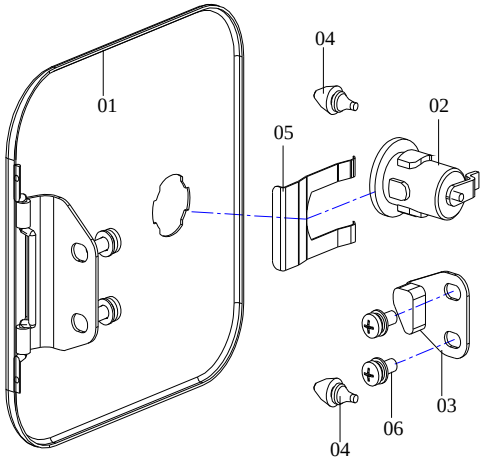

NO. 序号	ICT	PARTNO. 零部件件号	PART NAME 零部件名称	PNC零件控制代码 车型 6320	6330	6330Bi1	6330Ei1	6360Bi1	6360Bi3	6360Ei1	6360Ei3	6363	6360FV	6360EV	6365	6358E	6358C	OPTION 选项	L/R 左/右	QTY 数量	VIN FROM 从开始/到TO	工时
				01	01	01																
1		111VH-5409011	加油口门盖板组件 DOOR COVER ASM - F/TNK FIL	S	S	S	S	S	S	S	S	S								1		0.5
1		24515905P	加油口门盖板组件 DOOR COVER ASM - F/TNK FIL										S	S	S	S	S			1		0.5
2		111VH-6405039	加油口门锁芯组件 KEY CYLINDER ASM	S	S	S	S	S	S	S	S	S	S	S	S	S	S			1		1
4		111VH-5409102	油口门胶塞 RUBBER BUMPER	S	S	S	S	S	S	S	S	S								2		
4		P6800-10101	油口门胶塞 RUBBER BUMPER										S	S	S	S	S			2		
5		111-6405301	前门锁芯插片 RETAINER - KEY CYLINDER	S	S	S	S	S	S	S	S	S	S	S	S	S	S			1		2

6290 GLASS 窗玻璃	缩略语	车型		NO.序号	ICT	PARTNO. 零部件件号	PART NAME 零部件名称	PNC零件控制代码 车型														PART USAGE 零件				
		•: COMMON (共用)	S. Standard equipment(标配)																						VIN	
		O: Option equipment(选配)	A: 为适应地区法规要求而特别配置					6320	6330	6330Bi1	6330Ei1	6360Bi1	6360Bi3	6360Ei1	6360Ei3	6363	6360FV	6360EV	6365	6358E	6358C	OPTION 选项	L/R 左/右	QTY 数量	FROM 从开始/到TO	工时
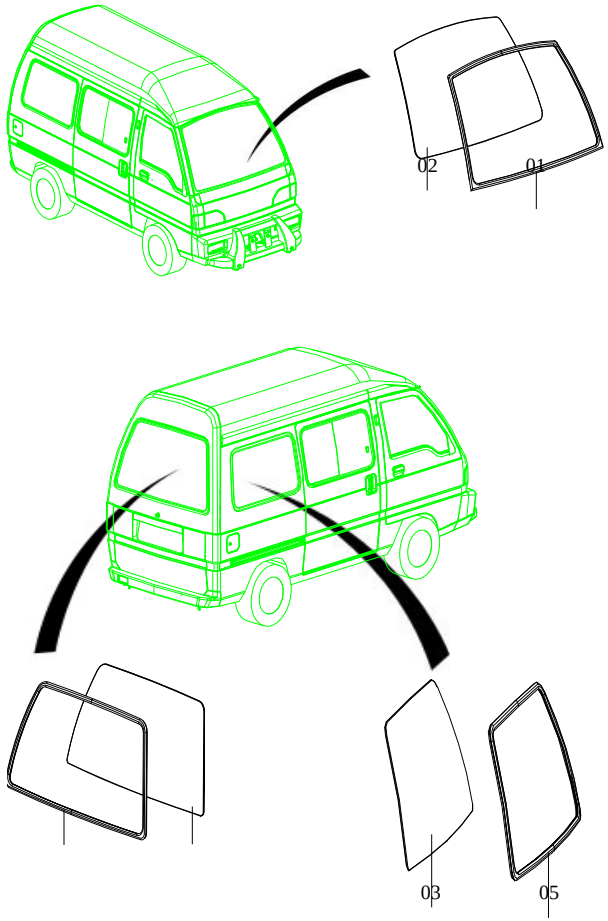				1		111-9101101	挡风玻璃胶条 WEATHERSTRIP - WINDSHIELD	S	S	S	S	S	S	S	S	S								1		8
				1		P6402-10027-3	前挡风玻璃外胶条 WEATHERSTRIP - WINDSHIELD					S	S	S	S	S	S	S	S	S	S			1	8/10/2005	
				1		P6402-10028-1	前挡风内饰胶条 WEATHERSTRIP - WINDSHIELD					S	S	S	S	S	S	S	S	S	S			1	8/10/2005	
				2		111-9101102	前挡风玻璃 GLASS - WINDSHIELD	S	S	S	S	S	S	S	S	S	S	S	S	S	S			1		8
				2		24514973	前挡风玻璃（夹层） GLASS - WINDSHIELD					S	S	S	S	S	S	S	S	S	S			1	8/10/2005	
				3		111VH-9102103	左后侧窗玻璃 REAR SIDE WINDOWPANE, LEFT	S	S	S	S	S	S	S	S	S	S	S	S	S	S		左 L	1		3
				3		24514377	右后侧窗玻璃 REAR SIDE WINDOWPANE, RIGHT	S	S	S	S	S	S	S	S	S	S	S	S	S	S		右 R	1		3
				3		111VH-9102113	左后侧窗玻璃 REAR SIDE WINDOWPANE, LEFT	S	S	S	S	S	S	S	S	S	S	S	S	S	S		左 L	1		3
				3		111VH-9102114	右后侧窗玻璃 REAR SIDE WINDOWPANE, RIGHT	S	S	S	S	S	S	S	S	S	S	S	S	S	S		右 R	1		3
				4		111VH-9102105	后门窗玻璃 GLASS - TAIL DOOR	S	S	S	S	S	S	S	S	S	S	S	S	S	S			1		5
				4		111VH-9102112	后门窗玻璃 GLASS - TAIL DOOR	S	S	S	S	S	S	S	S	S	S	S	S	S	S			1		5
				4		111VH-9102116	后门窗玻璃 GLASS - TAIL DOOR	S	S	S	S	S	S	S	S	S	S	S	S	S	S			1		5
				5		111VH-9102107	左后侧窗玻璃胶条 REAR SIDE WINDOWPANE WEATHERSTRIP, LEFT	S	S	S	S	S	S	S	S	S	S	S	S	S	S		左 L	1		3
				5		111VH-9102108	右后侧窗玻璃胶条 REAR SIDE WINDOWPANE WEATHERSTRIP, RIGHT	S	S	S	S	S	S	S	S	S	S	S	S	S	S		右 R	1		3
				6		111VH-9102109	后门窗胶条 WEATHERSTRIP - TAIL DOOR	S	S	S	S	S	S	S	S	S	S	S	S	S	S			1		5

06

6295 06 KEY CYLINDER ASM - TAIL DOOR 后门锁芯和钥匙安装	缩略语	车型 •: COMMON (共用) O: Option equipment(选配)	S. Standard equipment(标配) A: 为适应地区法规要求而特别配置

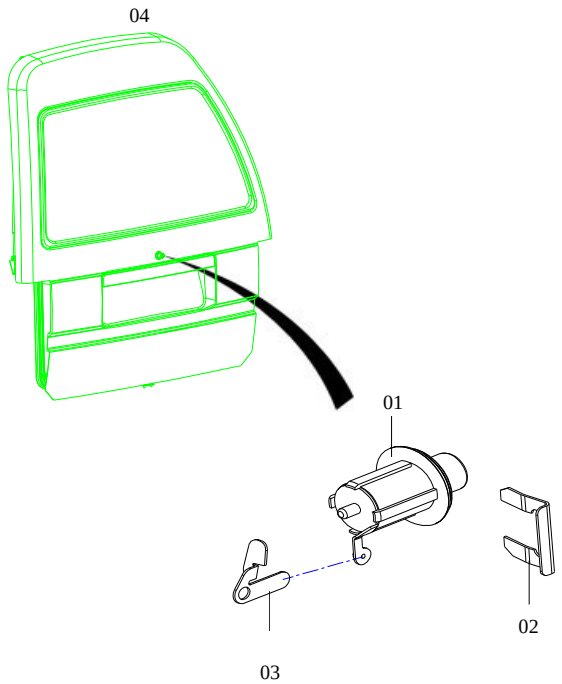

NO.序号	ICT	PARTNO. 零部件件号	PART NAME 零部件名称	PNC零件控制代码 车型 6320	6330	6330Bi1	6330Ei1	6360Bi1	6360Bi3	6360Ei1	6360Ei3	6363	6360FV	6360EV	6365	6358E	6358C	OPTION 选项	L/R 左/右	QTY 数量	VIN FROM 从开始/到TO	工时
1		111VH-6305028	后门锁芯 KEY CYLINDER - TAIL DOOR	S	S	S	S	S	S	S	S	S	S	S	S	S	S			1		1
2		111VH-6305201	后门锁芯插片 RETAINER - KEY CYLINDER	S	S	S	S	S	S	S	S	S	S	S	S	S	S			1		1
3		111VH-6305207	后门锁联接头 TIE-IN,TAIL DOOR LOCK	S	S	S	S	S	S	S	S	S	S	S	S	S	S			1		2

6300 TAIL DOOR COMPONENT ASM 后门构件安装	缩略语	车型 •: COMMON (共用) O: Option equipment(选配)	S. Standard equipment(标配) A: 为适应地区法规要求而特别配置

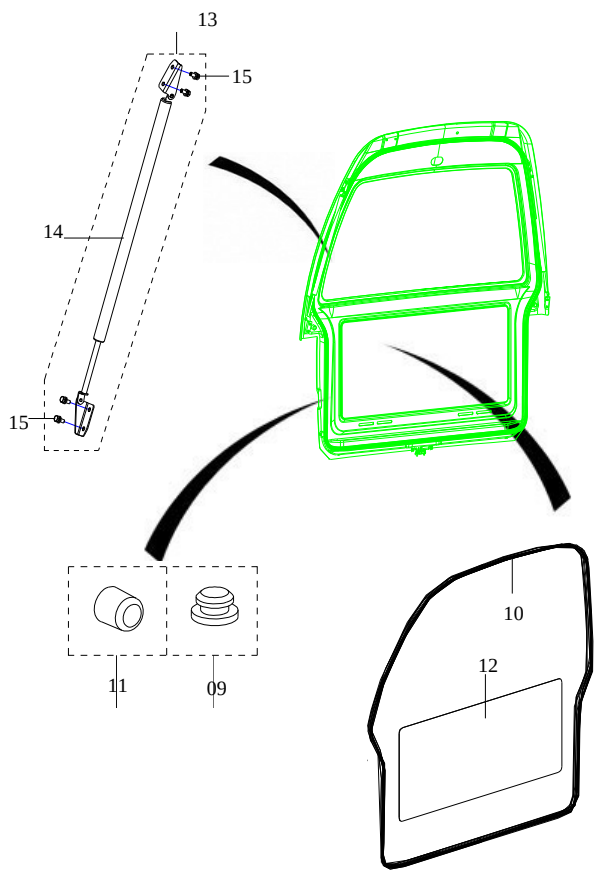

NO.序号	ICT	PARTNO. 零部件件号	PART NAME 零部件名称	PNC零件控制代码 车型 6320	6330	6330Bi1	6330Ei1	6360Bi1	6360Bi3	6360Ei1	6360Ei3	6363	6360FV	6360EV	6365	6358E	6358C	OPTION 选项	L/R 左/右	QTY 数量	VIN FROM 从开始/到TO	PART USAGE 零件 工时
2		111VH-6305012	后门锁总成 LOCK ASM - TAIL DOOR	S	S	S	S	S	S	S	S	S	S	S	S	S	S			1		2
3		111VH-6305013	后门门扣合件 LOCK STRIKER ASM - TAIL DOOR	S	S	S	S	S	S	S	S	S	S	S	S	S	S			1		0.5
7		111VH-6305014	缓冲合件 BUMPER ASM	S	S	S	S	S	S	S	S	S	S	S	S	S	S			2		
9		111VH-6307101	橡胶旋塞 RUBBER FAUCET	S	S	S	S	S	S	S	S	S	S	S	S	S	S			2		
10		6320-6307011-1	后门框胶条 WEATHERSTRIP ASM- TAIL DOOR	S	S	S	S	S	S	S	S	S	S	S	S	S	S			1		
11		9036155	后门缓冲块 BUMPER BLOCK - TAIL DOOR	S	S	S	S	S	S	S	S	S	S	S	S	S	S			2		
14		111VH-6310011-2	后门左空气弹簧 AIR SPRING - TAIL DOOR,LEFT	S	S	S	S	S	S	S	S	S	S	S	S	S	S		左 L	1		1
14		111VH-6310012-2	后门右空气弹簧 AIR SPRING - TAIL DOOR,RIGHT	S	S	S	S	S	S	S	S	S	S	S	S	S	S		右 R	1		1
14		6330-6310012-1	后门右空气弹簧 AIR SPRING - TAIL DOOR,RIGHT	S	S	S	S	S	S	S	S	S							右 R	1		1

6305 TAIL DOOR ASM 后门安装	缩略语	车型 •: COMMON (共用) O: Option equipment(选配)	S. Standard equipment(标配) A: 为适应地区法规要求而特别配置

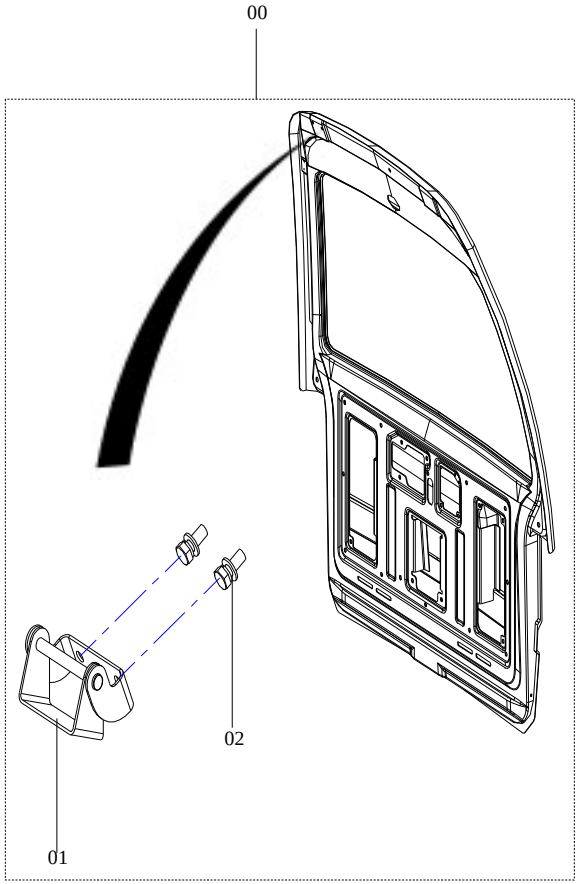

NO.序号	ICT	PARTNO. 零部件件号	PART NAME 零部件名称	PNC零件控制代码 车型 6320	6330	6330Bi1	6330Ei1	6360Bi1	6360Bi3	6360Ei1	6360Ei3	6363	6360FV	6360EV	6365	6358E	6358C	OPTION 选项	L/R 左/右	QTY 数量	VIN FROM 从开始/到TO	工时
0		111VH-6301010-D	后门焊合总成 TAIL DOOR ASM	S	S	S	S	S	S	S	S	S	S	S	S	S	S			1		1
1		9036145	后门铰链合件 HINGE ASM - TAIL DOOR	S	S	S	S	S	S	S	S	S	S	S	S	S	S			2		1

6310 FRONT DOOR ASM 前门安装	缩略语	车型 •: COMMON (共用) O: Option equipment(选配)	S. Standard equipment(标配) A: 为适应地区法规要求而特别配置

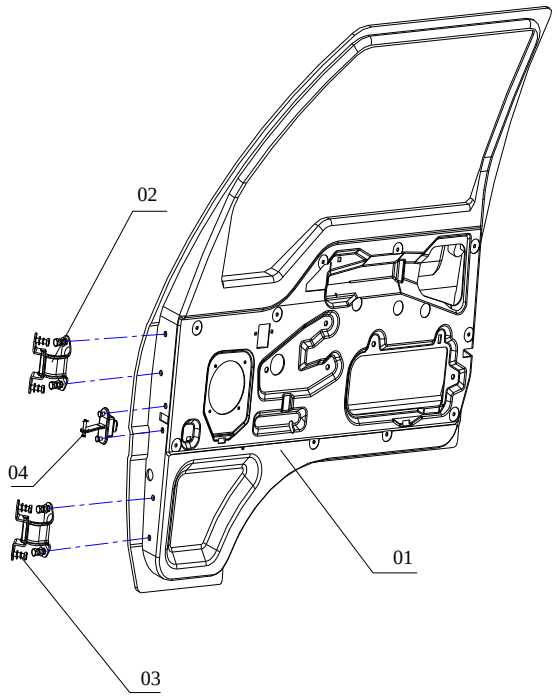

NO.序号	ICT	PARTNO. 零部件件号	PART NAME 零部件名称	PNC零件控制代码 车型 6320	6330	6330Bi1	6330Ei1	6360Bi1	6360Bi3	6360Ei1	6360Ei3	6363	6360FV	6360EV	6365	6358E	6358C	OPTION 选项	L/R 左/右	QTY 数量	VIN FROM 从开始/到TO	工时
1		111-6401011GY-D	左前门焊合件 FRONT DOOR ASM, LEFT	S	S	S	S	S	S	S	S	S	S	S	S	S	S		左 L	1		8
1		111-6401012GYP	右前门焊合件 FRONT DOOR ASM, RIGHT	S	S	S	S	S	S	S	S	S	S	S	S	S	S		右 R	1		8
2		111-6401019-1	左前门铰链 HINGE ASM-DEAR DOOR,LEFT	S	S	S	S	S	S	S	S	S	S	S	S	S	S		左 L	2		1
2		111-6401020-1	右前门铰链 HINGE ASM-DEAR DOOR,RIGHT	S	S	S	S	S	S	S	S	S	S	S	S	S	S		右 R	2		1
4		9049713	前门限位机构 STOP ASM - FRONT DOOR	S	S	S	S	S	S	S	S	S	S	S	S	S	S			2		1

6320
GLASS REGULATOR ASM - FRONT DOOR
玻璃升降器安装
(手动)

缩略语	车型	
	•: COMMON (共用)	S. Standard equipment(标配)
	O: Option equipment(选配)	A: 为适应地区法规要求而特别配置

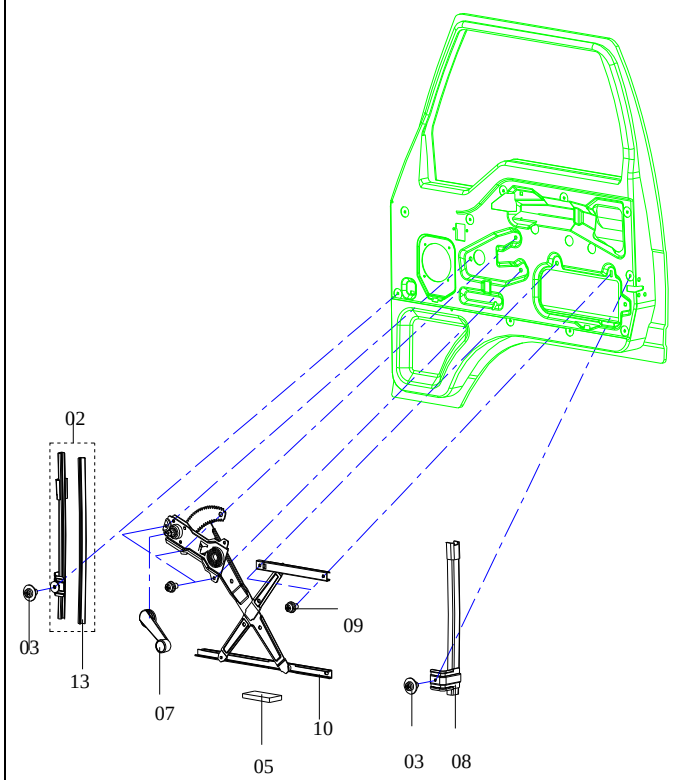

NO.序号	ICT	PARTNO. 零部件件号	PART NAME 零部件名称	PNC零件控制代码 车型 6320	6330	6330Bi1	6330Ei1	6360Bi1	6360Bi3	6360Ei1	6360Ei3	6363	6360FV	6360EV	6365	6358E	6358C	OPTION 选项	L/R 左/右	QTY 数量	VIN FROM 从开始/到TO	工时
1		111-6404101-2	左前门玻璃胶条 GLASS WEATHERSTRIP - FRONT DOOR, LEFT	S	S	S	S	S	S	S	S	S	S	S	S	S	S		左 L	1		
1		111-6404102-2	右前门玻璃胶条 GLASS WEATHERSTRIP - FRONT DOOR, RIGHT	S	S	S	S	S	S	S	S	S	S	S	S	S	S		右 R	1		
2		111-6404013	左前下导轨 FRONT LOWER GUIDE RAIL, LEFT	S	S	S	S	S	S	S	S	S	S	S	S	S	S		左 L	1		2
2		111-6404014	右前下导轨 FRONT LOWER GUIDE RAIL, RIGHT	S	S	S	S	S	S	S	S	S	S	S	S	S	S		右 R	1		2
4		111-6404103	左前门窗玻璃 GLASS - FRONT DOOR, LEFT	S	S	S	S	S	S	S	S	S	S	S	S	S	S		左 L	1		3
4		111-6404104	右前门窗玻璃 GLASS - FRONT DOOR, RIGHT	S	S	S	S	S	S	S	S	S	S	S	S	S	S		右 R	1		3
4		111-6404137	左前门窗玻璃 GLASS - FRONT DOOR, LEFT	S	S	S	S	S	S	S	S	S	S	S	S	S	S		左 L	1		3
4		111-6404138	右前门窗玻璃 GLASS - FRONT DOOR, RIGHT	S	S	S	S	S	S	S	S	S	S	S	S	S	S		右 R	1		3
6		9026524	左玻璃升降器总成 GLASS REGULATOR ASM - FRONT DOOR, LEFT	S	S	S	S	S	S	S	S	S	S	S	S	S	S		左 L	1		3
6		9026525	右玻璃升降器总成 GLASS REGULATOR ASM - FRONT DOOR, RIGHT	S	S	S	S	S	S	S	S	S	S	S	S	S	S		右 R	1		3
7		5497041	升降器手柄总成 HANDLE - GLASS REGULATOR	S	S	S	S	S	S	S	S	S	S	S	S	S	S			2		
8		9026534	左后下导轨 REAR LOWER GUIDE RAIL, LEFT	S	S	S	S	S	S	S	S	S	S	S	S	S	S		左 L	1		2
10		9026535	右后下导轨 REAR LOWER GUIDE RAIL, RIGHT	S	S	S	S	S	S	S	S	S	S	S	S	S	S		右 R	1		2
10		9036252	左玻璃托槽 GLASS BRACKET, LEFT	S	S	S	S	S	S	S	S	S	S	S	S	S	S		左 L	1		3
11		9036255	右玻璃托槽 GLASS BRACKET, RIGHT	S	S	S	S	S	S	S	S	S	S	S	S	S	S		右 R	1		3
13		111-6404111	密封胶条 WEATHERSTRIP	S	S	S	S	S	S	S	S	S	S	S	S	S	S			4		
				S	S	S	S	S	S	S	S	S	S	S	S	S	S			2		

6325
GLASS REGULATOR ASM - FRONT DOOR (ELECTROMOTION)
玻璃升降器安装(电动)

缩略语	车型	
	•: COMMON (共用)	S. Standard equipment(标配)
	O: Option equipment(选配)	A: 为适应地区法规要求而特别配置

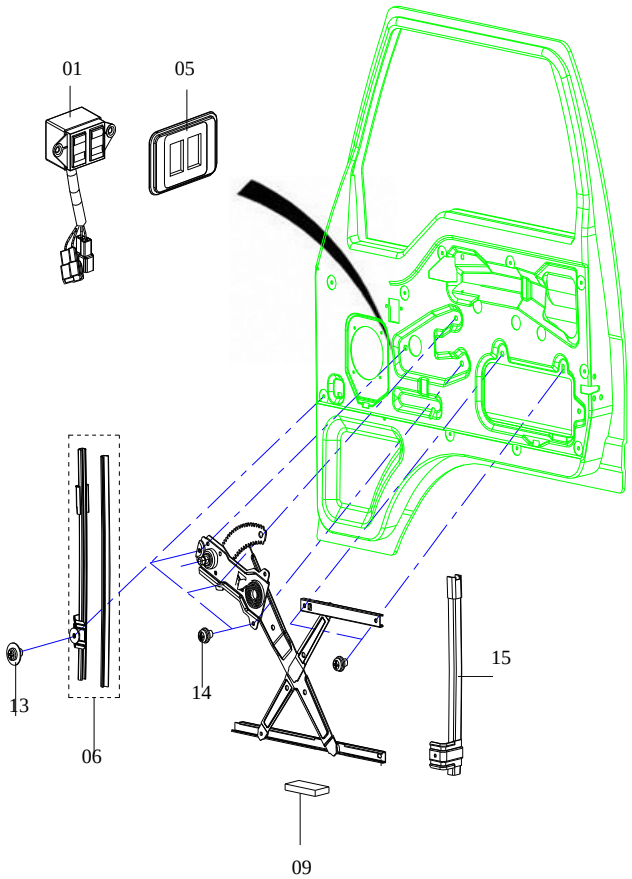

NO. 序号	ICT	PARTNO. 零部件件号	PART NAME 零部件名称	PNC零件控制代码 车型 6320	6330	6330Bi1	6330Ei1	6360Bi1	6360Bi3	6360Ei1	6360Ei3	6363	6360FV	6360EV	6365	6358E	6358C	OPTION 选项	L/R 左/右	QTY 数量	VIN FROM 从开始/到TO	工时
1		6330-6404021-1	电动摇窗机左侧开关总成 SWITCH ASM - GLASS REGULATOR ,LEFT		S	S	S	S	S	S	S	S	S	S	S	S	S		左 L	1		1
1		6330-6404022-1	电动摇窗机右侧开关总成 SWITCH ASM - GLASS REGULATOR ,RIGHT		S	S	S	S	S	S	S	S	S	S	S	S	S		右 R	1		1
6		111-6404013	左前下导轨 FRONT LOWER GUIDE RAIL, LEFT		S	S	S	S	S	S	S	S	S	S	S	S	S		左 L	1		2
6		111-6404014	右前下导轨 FRONT LOWER GUIDE RAIL, RIGHT		S	S	S	S	S	S	S	S	S	S	S	S	S		右 R	1		2
15		111-6404021-1	左后下导轨 REAR LOWER GUIDE RAIL LEFT		S	S	S	S	S	S	S	S	S	S	S	S	S		左 L	1		2
15		111-6404022	右后下导轨 REAR LOWER GUIDE RAIL RIGHT		S	S	S	S	S	S	S	S	S	S	S	S	S		右 R	1		2

6326
GLASS REGULATOR ASM - FRONT DOOR (ELECTROMOTION)
玻璃升降器安装(电动)

缩略语	车型	
	•: COMMON (共用)	S. Standard equipment(标配)
	O: Option equipment(选配)	A: 为适应地区法规要求而特别配置

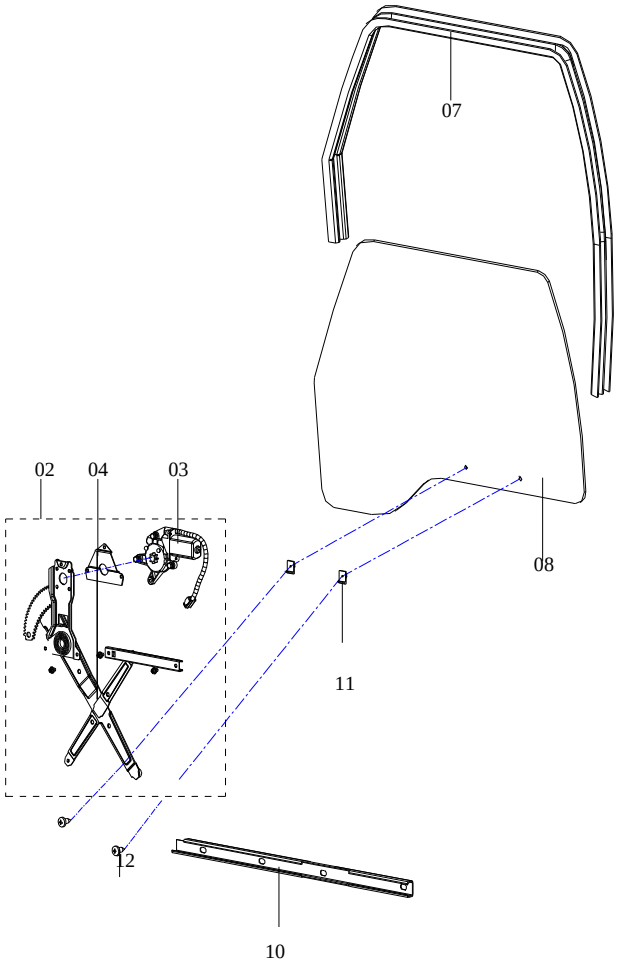

NO.序号	ICT	PARTNO. 零部件件号	PART NAME 零部件名称	PNC零件控制代码 车型 6320	6330	6330Bi1	6330Ei1	6360Bi1	6360Bi3	6360Ei1	6360Ei3	6363	6360FV	6360EV	6365	6358E	6358C	PART USAGE 零件 OPTION 选项	L/R 左/右	QTY 数量	VIN FROM 从开始/到TO	工时
2		9026522	左电动玻璃升降器总成 ELECTRIC GLASS REGULATOR ASM ,LEFT		S	S	S	S	S	S	S	S							左 L	1		3
2		9026250	右电动玻璃升降器总成 ELECTRIC GLASS REGULATOR ASM,RIGHT		S	S	S	S	S	S	S	S							右 R	1		3
3		6330-6404025	左电机总成 MOTOR ASM,LEFT		S	S	S	S	S	S	S	S							左 L	1		3
3		6330-6404026	右电机总成 MOTOR ASM,RIGHT		S	S	S	S	S	S	S	S							右 R	1		3
4		6330-6404024-PJ1	玻璃升降器 GLASS REGULATOR ASM,RIGHT		S	S	S	S	S	S	S	S								1		
7		111-6404101-2	左前门玻璃胶条 GLASS WEATHERSTRIP - FRONT DOOR, LEFT		S	S	S	S	S	S	S	S	S	S	S	S	S		左 L	1		3
7		111-6404102-2	右前门玻璃胶条 GLASS WEATHERSTRIP - FRONT DOOR, RIGHT		S	S	S	S	S	S	S	S	S	S	S	S	S		右 R	1		3
8		111-6404103	左前门窗玻璃 GLASS - FRONT DOOR,LEFT		S	S	S	S	S	S	S	S	S	S	S	S	S		左 L	1		3
8		111-6404104	右前门窗玻璃 GLASS - FRONT DOOR,RIGHT		S	S	S	S	S	S	S	S	S	S	S	S	S		右 R	1		3
8		111-6404137	左前门窗玻璃 GLASS - FRONT DOOR,LEFT		S	S	S	S	S	S	S	S	S	S	S	S	S		左 L	1		3
8		111-6404138	右前门窗玻璃 GLASS - FRONT DOOR,RIGHT		S	S	S	S	S	S	S	S	S	S	S	S	S		右 R	1		3
10		9036252	左玻璃托槽 GLASS BRACKET,LEFT		S	S	S	S	S	S	S	S	S	S	S	S	S		左 L	1		3
10		9036255	右玻璃托槽 GLASS BRACKET,RIGHT		S	S	S	S	S	S	S	S	S	S	S	S	S		右 R	1		3
11		1010PS-6204118	塑料螺母 PLASTIC NUT		S	S	S	S	S	S	S	S	S	S	S	S	S			4		

6330 FRONT DOOOR LOCK ASM 前门锁安装	缩略语	车型 •: COMMON (共用) O: Option equipment(选配)	S. Standard equipment(标配) A: 为适应地区法规要求而特别配置

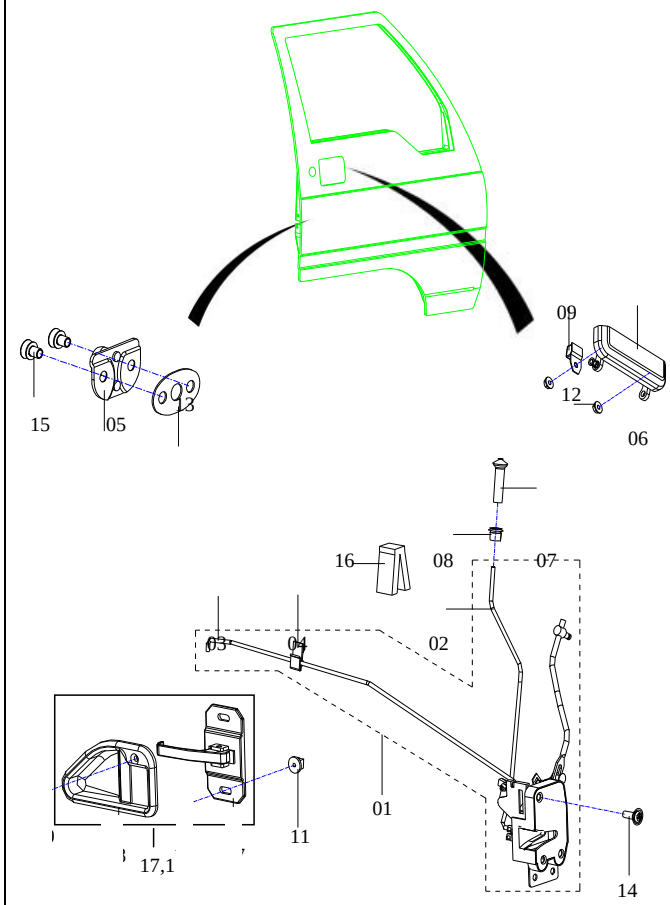

NO.序号	ICT	PARTNO. 零部件件号	PART NAME 零部件名称	PNC零件控制代码 车型 6320	6330	6330Bi1	6330Ei1	6360Bi1	6360Bi3	6360Ei1	6360Ei3	6363	6360FV	6360EV	6365	6358E	6358C	OPTION 选项	L/R 左/右	QTY 数量	VIN FROM 从开始/到TO	工时
1		9050333	左前门锁总成 FRONT DOOOR LOCK ASM,LEFT	S	S	S	S	S	S	S	S	S	S	S	S	S	S		左 L	1		
1		9050336	右前门锁总成 FRONT DOOOR LOCK ASM,RIGHT	S	S	S	S	S	S	S	S	S	S	S	S	S	S		右 R	1		
2		111-6405107	左前门锁拉杆 ROD - FRONT DOOR LOCK, LEFT	S	S	S	S	S	S	S	S	S	S	S	S	S	S		左 L	1		2
2		111-6405108	右前门锁拉杆 ROD - FRONT DOOR LOCK, RIGHT	S	S	S	S	S	S	S	S	S	S	S	S	S	S		右 R	1		2
3		111-6405109	左前门锁内拉杆 INNER ROD - FRONT DOOR LOCK, LEFT	S	S	S	S	S	S	S	S	S	S	S	S	S	S		左 L	1		2
3		111-6405110	右前门锁内拉杆 INNER ROD - FRONT DOOR LOCK, RIGHT	S	S	S	S	S	S	S	S	S	S	S	S	S	S		右 R	1		2
5		9050346	门扣总成 LOCK STRIKER ASM	S	S	S	S	S	S	S	S	S	S	S	S	S	S			2		
6		9050348	左外手柄总成 OUTER HANDLE ASM ,LEFT	S	S	S	S	S	S	S	S	S	S	S	S	S	S		左 L	1		2
6		9050350	右外手柄总成 OUTER HANDLE ASM ,RIGHT	S	S	S	S	S	S	S	S	S	S	S	S	S	S		右 R	1		2
7		5498623	内锁提钮 BUTTON	S	S	S	S	S	S	S	S	S	S	S	S	S	S			2		
8		5496216	内锁提钮衬套 BUTTON BUSH	S	S	S	S	S	S	S	S	S	S	S	S	S	S			2		
11		9052020	螺钉座 SCREW SEAT	S	S	S	S	S	S	S	S	S	S	S	S	S	S			4		
13		Q2400820	螺钉组合件M8×20 SCREW W/WASHER M8×20	S	S	S	S	S	S	S	S	S	S	S	S	S	S			4		
15		9050319	门扣垫片 SPACER - DOOR LOCK STRIKER	S	S	S	S	S	S	S	S	S	S	S	S	S	S			按需		
16		9050355	锁杆垫块 BLOCK - LOCK ROD	S	S	S	S	S	S	S	S	S	S	S	S	S	S			2		
17		6320-6405019	左内开手柄总成 INNER HANDLE ASM ,LEFT		S	S	S	S	S	S	S	S	S	S	S	S	S		左 L	1		
18		6320-6405020	右内开手柄总成 INNER HANDLE ASM ,RIGHT		S	S	S	S	S	S	S	S	S	S	S	S	S		右 R	1		
20		111-6405103	压盖 COVER	S																2		
21		111-6405019	左内手柄总成 INNER HANDLE ASM ,LEFT	S															左 L	1		
22		111-6405020	右内手柄总成 INNER HANDLE ASM ,RIGHT	S															右 R	1		

6340
KEY CYLINDER ASM - FRONT DOOR
前门锁芯和钥匙安装

缩略语	车型	
	•: COMMON (共用)	S. Standard equipment(标配)
	O: Option equipment(选配)	A: 为适应地区法规要求而特别配置

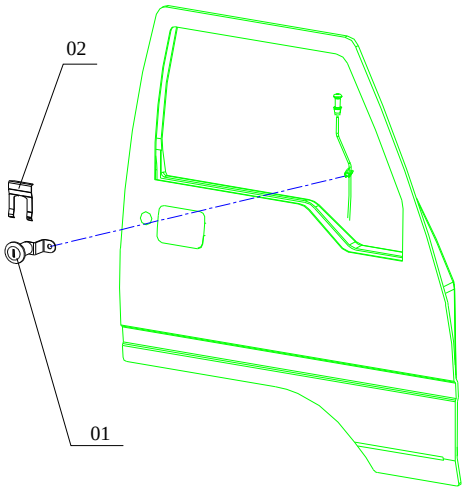

NO.序号	ICT	PARTNO. 零部件件号	PART NAME 零部件名称	PNC零件控制代码 车型 6320	6330	6330Bi1	6330Ei1	6360Bi1	6360Bi3	6360Ei1	6360Ei3	6363	6360FV	6360EV	6365	6358E	6358C	OPTION 选项	L/R 左/右	QTY 数量	VIN FROM 从开始/到TO	工时
1		111-6405037	左前门芯组件 KEY CYLINDER ASM - FRONT DOOR, LEFT	S	S	S	S	S	S	S	S	S	S	S	S	S	S		左 L	1		3
1		111-6405038	右前门芯组件 KEY CYLINDER ASM - FRONT DOOR, RIGHT	S	S	S	S	S	S	S	S	S	S	S	S	S	S		右 R	1		3
2		111-6405301	前门锁芯插片 RETAINER - KEY CYLINDER	S	S	S	S	S	S	S	S	S	S	S	S	S	S			2		2

6360 WEATHERSTRIP AND OTHER - FRONT DOOR 前门胶条及其它安装	缩略语	车型 •: COMMON (共用)	S. Standard equipment(标配)	车型 O: Option equipment(选配)	A: 为适应地区法规要求而特别配置

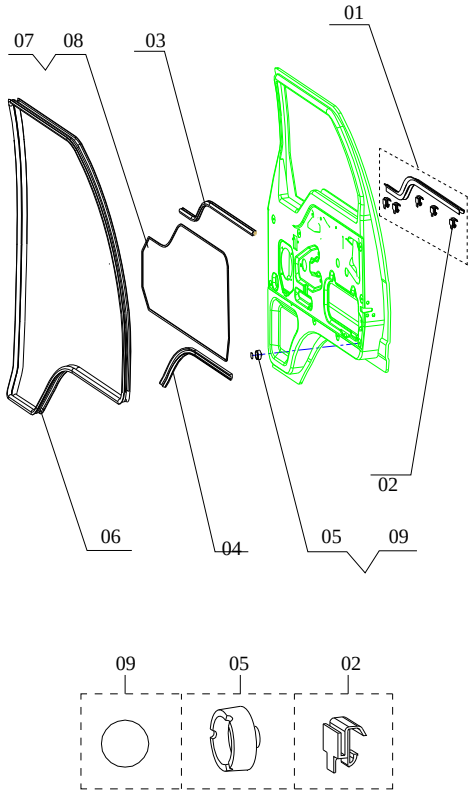

NO.序号	ICT	PARTNO. 零部件件号	PART NAME 零部件名称	6320	6330	6330Bi1	6330Ei1	6360Bi1	6360Bi3	6360Ei1	6360Ei3	6363	6360FV	6360EV	6365	6358E	6358C	OPTION 选项	L/R 左/右	QTY 数量	VIN FROM 从开始/到TO	工时
				PNC零件控制代码 车型														PART USAGE 零件				
1		111-6407107	左前门腰部外胶条组件 MOLDING ASM - FRONT DOOR OUTER CHANNEL, LEFT	S	S	S	S	S	S	S	S	S	S	S	S	S	S		左 L	1		0.5
1		111-6407108	右前门腰部外胶条组件 MOLDING ASM - FRONT DOOR OUTER CHANNEL, RIGHT	S	S	S	S	S	S	S	S	S	S	S	S	S	S		右 R	1		0.5
2		111-6407109	卡扣 CLIP	S	S	S	S	S	S	S	S	S	S	S	S	S	S			10		
3		111-6407101	内胶条 INNER WEATHERSTRIP	S	S	S	S	S	S	S	S	S	S	S	S	S	S			2		
4		111-6407015	左前门边缘胶条组件 EDGE WEATHERSTRIP ASM- FRONT DOOR, LEFT	S	S	S	S	S	S	S	S	S	S	S	S	S	S		左 L	1		0.5
4		111-6407016	右前门边缘胶条组件 EDGE WEATHERSTRIP ASM- FRONT DOOR, RIGHT	S	S	S	S	S	S	S	S	S	S	S	S	S	S		右 R	1		0.5
5		111-6407103	缓冲块 BUMPER BLOCK	S	S	S	S	S	S	S	S	S	S	S	S	S	S			2		
6		111-6407017-1	左前门框胶条组件 WEATHERSTRIP ASM- FRONT DOOR, LEFT	S	S	S	S	S	S	S	S	S	S	S	S	S	S		左 L	1		0.5
6		111-6407018-1	右前门框胶条组件 WEATHERSTRIP ASM- FRONT DOOR, RIGHT	S	S	S	S	S	S	S	S	S	S	S	S	S	S		右 R	1		0.5
9		111X-3758010	SWITCH A-DOOR CONTACT 车门信号灯开关	S	S	S	S	S	S	S	S	S	S	S	S	S	S			2		

6510
OUTER TRIM ASM
外饰件安装

缩略语	车型	
	•: COMMON (共用)	S. Standard equipment(标配)
	O: Option equipment(选配)	A: 为适应地区法规要求而特别配置

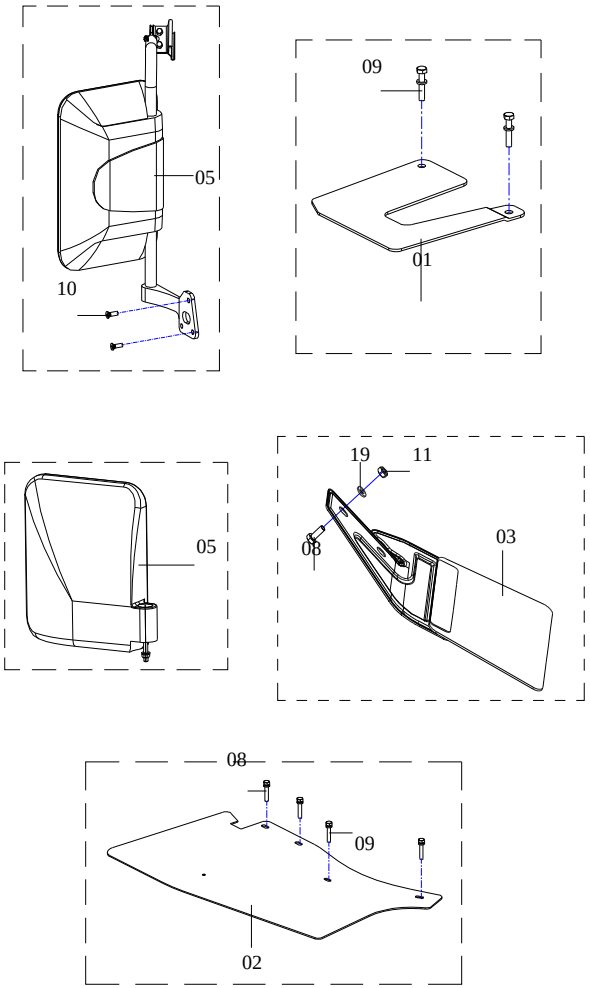

NO.序号	ICT	PARTNO. 零部件件号	PART NAME 零部件名称	PNC零件控制代码 车型 6320	6330	6330Bi1	6330Ei1	6360Bi1	6360Bi3	6360Ei1	6360Ei3	6363	6360FV	6360EV	6365	6358E	6358C	OPTION 选项	L/R 左/右	QTY 数量	VIN FROM 从开始/到TO	PART USAGE 零件 工时
1		111-5120011	左挡泥板组件(A) FENDER BOARD ASM (A),LEFT	S	S	S	S	S	S	S	S	S	S	S	S	S	S		左 L	1		
1		111-5120012	右挡泥板组件(A) FENDER BOARD ASM (A),RIGHT	S	S	S	S	S	S	S	S	S	S	S	S	S	S		右 R	1		
2		111VH-5120015	左前挡泥板组件 FRONT FENDER BOARD ASM,LEFT	S	S	S	S												左 L	1		0.5
2		111VH-5120016	右前挡泥板组件 FRONT FENDER BOARD ASM,RIGHT	S	S	S	S												右 R	1		0.5
2		6360-5120015	左前挡泥板组件 FRONT FENDER BOARD ASM,LEFT					S	S	S	S	S	S	S	S	S	S		左 L	1		
2		6360-5120016	右前挡泥板组件 FRONT FENDER BOARD ASM,RIGHT					S	S	S	S	S	S	S	S	S	S		右 R	1		
3		111VH-5120017	左后挡泥板组件 REAR FENDER BOARD ASM,LEFT	S	S	S	S												左 L	1		0.5
3		111VH-5120018	右后挡泥板组件 REAR FENDER BOARD ASM,RIGHT	S	S	S	S												右 R	1		0.5
3		6360-5120017	左后挡泥板组件 REAR FENDER BOARD ASM,LEFT					S	S	S	S	S	S	S	S	S	S		左 L	1		
3		6360-5120018	右后挡泥板组件 REAR FENDER BOARD ASM,RIGHT					S	S	S	S	S	S	S	S	S	S		右 R	1		
5		6330-8202011	左外后视镜组件 OUTER REARVIEW MIRROR ASM,LEFT	S	S	S	S	S	S	S	S	S	S	S	S				左 L	1		1
5		6330-8202012	右外后视镜组件 OUTER REARVIEW MIRROR ASM,RIGHT	S	S	S	S	S	S	S	S	S	S	S	S				右 R	1		1

6515
OUTER TRIM ASM
外饰件安装

缩略语	车型	
	•：COMMON (共用)	S. Standard equipment(标配)
	O：Option equipment(选配)	A：为适应地区法规要求而特别配置

N700-6515 20080202

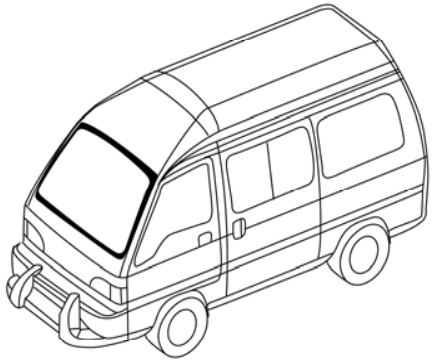

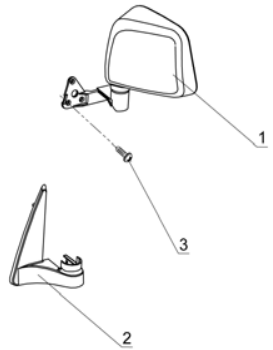

NO.序号	ICT	PARTNO. 零部件件号	PART NAME 零部件名称	PNC零件控制代码 车型 6320	6330	6330Bi1	6330Ei1	6360Bi1	6360Bi3	6360Ei1	6360Ei3	6363	6360FV	6360EV	6365	6358E	6358C	PART USAGE 零件 OPTION 选项	L/R 左/右	QTY 数量	VIN FROM 从开始/到TO	工时
1		6330-8202011	左外后视镜组件 OUTER REARVIEW MIRROR ASM,LEFT													S	S	08款	左 L	1		1
1		6330-8202012	右外后视镜组件 OUTER REARVIEW MIRROR ASM,RIGHT													S	S	08款	右 R	1		1
2		24519597	左外后视镜装饰盖													S	S	8款	左 L	1		1
2		24519598	右外后视镜装饰盖													S	S	8款	右 R	1		1

6511
OUTER TRIM ASM
外饰件安装

缩略语	车型	
	•：COMMON (共用)	S：Standard equipment(标配)
	O：Option equipment(选配)	A：为适应地区法规要求而特别配置

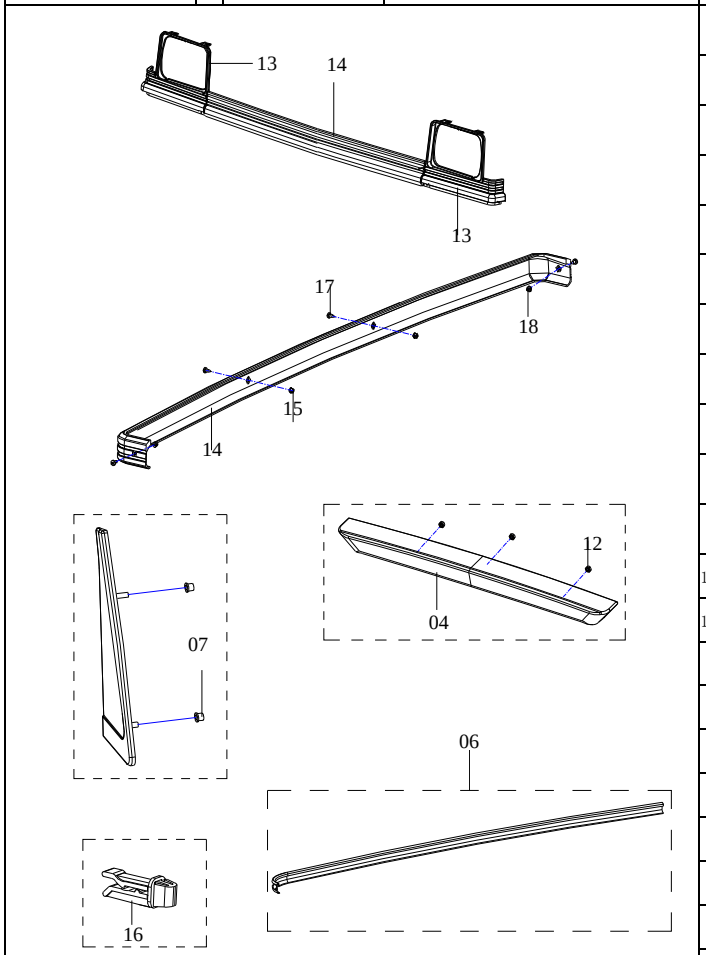

NO.序号	ICT	PARTNO. 零部件件号	PART NAME 零部件名称	PNC零件控制代码 车型 6320	6330	6330Bi1	6330Ei1	6360Bi1	6360Bi3	6360Ei1	6360Ei3	6363	6360FV	6360EV	6365	6358E	6358C	OPTION 选项	L/R 左/右	QTY 数量	VIN FROM 从开始/到TO	工时
4		P6106-10065-1	后门拉手组件 DECORATED BOARD ASM - TAIL DOOR	S	S	S	S	S	S	S	S	S	S	S	S	S	S	06款		1		
6		9034287	左流水槽装饰条组件 DECORATED STRIP - LAUNDER,LEFT		S	S	S	S	S	S	S	S							左 L	1		
6		9034288	右流水槽装饰条组件 DECORATED STRIP - LAUNDER,RIGHT		S	S	S	S	S	S	S	S							右 R	1		
9		W146C0620A	螺栓组合件M6×20-A BOLT W/WASHER M6×20-A		S	S	S	S	S	S	S	S	S	S	S	S	S			16		
12		Q32006	螺母M6 NUT M6	S	S	S	S	S	S	S	S	S	S	S	S	S	S			3		
13		111-5306107	左前大灯边框 FRAME - FRONT LIGHT,LEFT	S															左 L	1		0.5
13		111-5306108	右前大灯边框 FRAME - FRONT LIGHT,RIGHT	S															右 R	1		0.5
14		111-5307000	装饰板总成 DECORATED BOARD ASM	S																1		
		111-5307101	夹子	S																2		
14		6330-0000110	前围装饰条 DECORATED STRIP ASM		S	S	S	S	S	S	S	S								1		1
14		P6103-10005	前围装饰条 DECORATED STRIP ASM					S		S		S	S	S	S	S	S	06款		1		
14-1		P6103-10007	堵塞 PLUG					S		S		S	S	S	S	S	S	06款		1		
14-1		P6103-10008	堵塞 PLUG					S		S		S	S	S	S	S	S	06款		1		
15		111-5306013	密封螺钉合件 AIRPROOF SCREW ASM	S	S	S	S	S	S	S	S	S	S	S	S	S	S			2		
		111-5306014	橡胶介子	S	S	S	S	S	S	S	S	S	S	S	S	S	S			4		
16		111-5306103	护栅夹子 CLIP	S																4		
18		111-5306104	密封螺钉(4) AIRPROOF SCREW (4)	S	S	S	S	S	S	S	S	S	S	S	S	S	S			2		

6520 DECORATED BOARD 装饰裙板	缩略语	车型 •：COMMON (共用)	S. Standard equipment(标配)	车型 O：Option equipment(选配)	A：为适应地区法规要求而特别配置

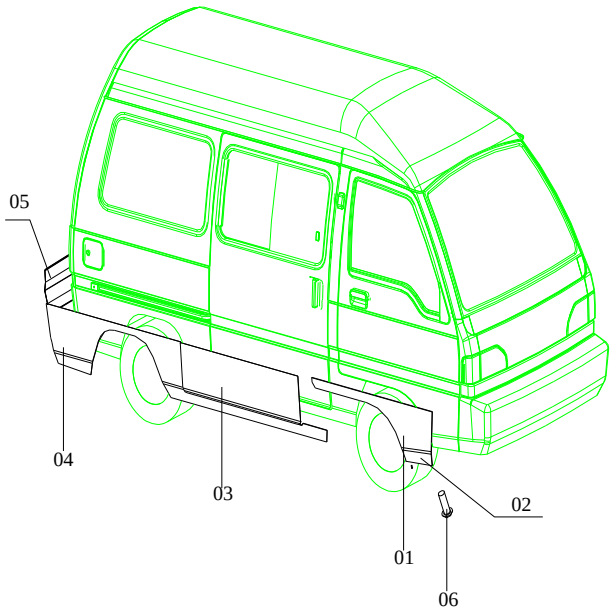

NO.序号	ICT	PARTNO. 零部件件号	PART NAME 零部件名称	6320	6330	6330Bi1	6330Ei1	6360Bi1	6360Bi3	6360Ei1	6360Ei3	6363	6360FV	6360EV	6365	6358E	6358C	OPTION 选项	L/R 左/右	QTY 数量	VIN FROM 从开始/到TO	工时
1		6330-0020105-1	左前门装饰裙板 DECORATED BOARD - FRONT DOOR,LEFT		S	S	S	S	S	S	S	S							左 L	1		2
1		6330-0020106-1	右前门装饰裙板 DECORATED BOARD - FRONT DOOR,RIGHT		S	S	S	S	S	S	S	S							右 R	1		2
3		6330-0020109	左中门装饰裙板 DECORATED BOARD - REAR DOOR,LEFT		S	S	S	S	S	S	S	S							左 L	1		2
3		6330-0020110	右中门装饰裙板 DECORATED BOARD - REAR DOOR,RIGHT		S	S	S	S	S	S	S	S							右 R	1		2
4		6330-0020111-1	左侧围装饰裙板 DECORATED BOARD - SIDE BODY,LEFT		S	S	S	S	S	S	S	S							左 L	1		3
4		6330-0020112-1	右侧围装饰裙板 DECORATED BOARD - SIDE BODY,RIGHT		S	S	S	S	S	S	S	S							右 R	1		3
5		6330-0020113	后门装饰裙板 DECORATED BOARD - TAIL DOOR		S	S	S	S	S	S	S	S								1		2
1		6330-0020125	左前门装饰裙板 DECORATED BOARD - FRONT DOOR,LEFT		S	S	S	S	S	S	S	S							左 L	1		2
1		6330-0020126	右前门装饰裙板 DECORATED BOARD - FRONT DOOR,RIGHT		S	S	S	S	S	S	S	S							右 R	1		2
3		6330-0020119	左中门装饰裙板 DECORATED BOARD - REAR DOOR,LEFT		S	S	S	S	S	S	S	S							左 L	1		2
3		6330-0020120	右中门装饰裙板 DECORATED BOARD - REAR DOOR,RIGHT		S	S	S	S	S	S	S	S							右 R	1		2
4		6330-0020121	左侧围装饰裙板 DECORATED BOARD - SIDE BODY,LEFT		S	S	S	S	S	S	S	S							左 L	1		3
4		6330-0020122	右侧围装饰裙板 DECORATED BOARD - SIDE BODY,RIGHT		S	S	S	S	S	S	S	S							右 R	1		3
		6330-0020011-JD	3M胶布		S	S	S	S	S	S	S	S								按需		

6521 DECORATED BOARD 装饰裙板（05款）	缩略语	车型 •：COMMON（共用） O：Option equipment(选配)	S. Standard equipment(标配) A：为适应地区法规要求而特别配置

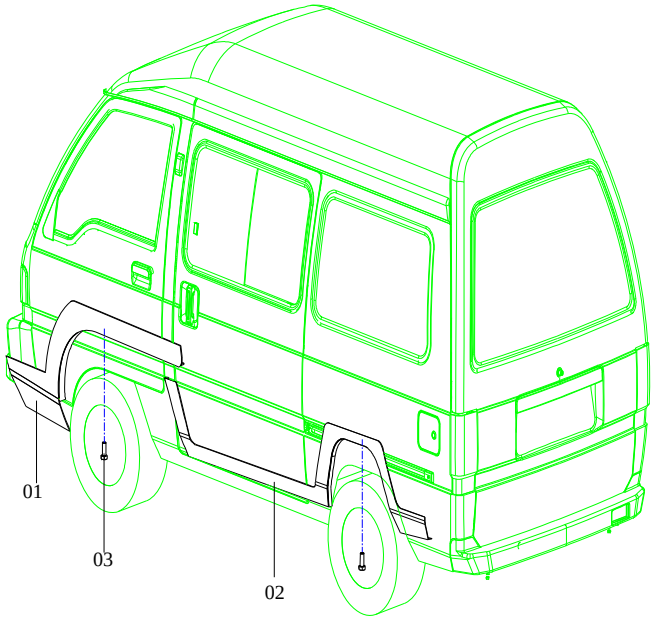

NO.序号	ICT	PARTNO. 零部件件号	PART NAME 零部件名称	PNC零件控制代码 车型 6320	6330	6330Bi1	6330Ei1	6360Bi1	6360Bi3	6360Ei1	6360Ei3	6363	6360FV	6360EV	6365	6358E	6358C	PART USAGE 零件 OPTION选项	L/R左/右	QTY数量	VIN FROM从开始/到TO	工时
1		6360-0020121	左前装饰裙板 FRONT DECORATED BOARD,LEFT					S	S	S	S	S						05款	左	1		
1		6360-0020122	右前装饰裙板 FRONT DECORATED BOARD,RIGHT					S	S	S	S	S						05款	右	1		
2		6360-0020123	左后装饰裙板 REAR DECORATED BOARD,LEFT					S	S	S	S	S						05款	左	1		
2		6360-0020124	右后装饰裙板 REAR DECORATED BOARD,RIGHT					S	S	S	S	S						05款	右	1		

6522 DECORATED BOARD 装饰裙板（06款）	缩略语	车型 •：COMMON（共用） O：Option equipment(选配)	S. Standard equipment(标配) A：为适应地区法规要求而特别配置	NO.序号	ICT	PARTNO. 零部件件号	PART NAME 零部件名称	PNC零件控制代码 车型 6320	6330	6330Bi1	6330Ei1	6360Bi1	6360Bi3	6360Ei1	6360Ei3	6363	6360FV	6360EV	6365	6358E	6358C	PART USAGE 零件 OPTION选项	L/R左/右	QTY数量	VIN FROM从开始/到TO	工时
				1		24516433	左前门装饰裙板 DECORATED BOARD - FRONT DOOR,LEFT					S		S		S	S	S	S	S	S	06款	左	1		
				1		24516434	右前门装饰裙板 DECORATED BOARD - FRONT DOOR,RIGHT					S		S		S	S	S	S	S	S	06款	右	1		
				2		24516435	左中立柱装饰裙板 DECORATED BOARD - MIDDLE PILLAR,LEFT					S		S		S	S	S	S	S	S	06款	左	1		
				2		24516436	右中立柱装饰裙板 DECORATED BOARD - MIDDLE PILLAR,RIGHT					S		S		S	S	S	S	S	S	06款	右	1		
				3		24516437	左侧装饰裙板 DECORATED BOARD - SIDE WALL,LEFT					S		S		S	S	S	S	S	S	06款	左	1		
				3		24516438	右侧装饰裙板 DECORATED BOARD - SIDE WALL,RIGHT					S		S		S	S	S	S	S	S	06款	右	1		
				4		24516440	左后侧围装饰裙板 DECORATED BOARD - REAR SIDE WALL,LEFT					S		S		S	S	S	S	S	S	06款	左	1		
				4		24516441	右后侧围装饰裙板 DECORATED BOARD - REAR SIDE WALL,RIGHT					S		S		S	S	S	S	S	S	06款	右	1		
				5		24516439	盖子					S		S		S	S	S	S	S	S	06款		6		
				6		P6107-10620	后侧围装饰裙板盖子					S		S		S	S	S	S	S	S	06款		2		

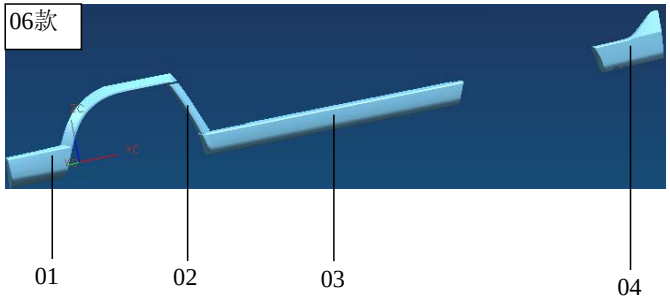

6530 SCUTCHEON 标牌	缩略语	车型		NO.序号	ICT	PARTNO. 零部件件号	PART NAME 零部件名称	PNC零件控制代码 车型														PART USAGE 零件				
		•: COMMON (共用)	S. Standard equipment(标配)					6320	6330	6330Bi1	6330Ei1	6360Bi1	6360Bi3	6360Ei1	6360Ei3	6363	6360FV	6360EV	6365	6358E	6358C	OPTION 选项	L/R 左/右	QTY 数量	VIN FROM 从开始/到TO	工时
		O: Option equipment(选配)	A: 为适应地区法规要求而特别配置																							
01 6360Ei1				1		6320-0000108	型号标牌 MODEL SCUTCHEON	S																1		
				1		6320Bi3-0000108	型号标牌 MODEL SCUTCHEON	S																1		
				1		6320Ei3-0000108	型号标牌 MODEL SCUTCHEON	S																1		
				1		6330-0000108	型号标牌 MODEL SCUTCHEON		S															1		
				1		6330Bi1-0000108	型号标牌 MODEL SCUTCHEON			S														1		
				1		6330Ei1-0000108	型号标牌 MODEL SCUTCHEON				S													1		
				1		6330Bi3-0000108	型号标牌 MODEL SCUTCHEON																	1		
				1		6330Ei1-0020108	型号标牌 MODEL SCUTCHEON				S													1		
				1		6360Bi1-0020108	型号标牌 MODEL SCUTCHEON					S												1		
02 上汽通用五菱				1		6360Bi3-0020108	型号标牌 MODEL SCUTCHEON						S											1		
				1		6360Ei1-0020108	型号标牌 MODEL SCUTCHEON							S										1		
				1		6360Ei3-0020108	型号标牌 MODEL SCUTCHEON								S									1		
				1		24514510	型号标牌 MODEL SCUTCHEON									S			S			6365		1		
				1		24515400	型号标牌 MODEL SCUTCHEON									S			S			6365C3Q		1		
				1		6330Bi3-0020108	型号标牌 MODEL SCUTCHEON						S									6330Bi3		1		
				1		6330EI3-0000108	型号标牌 MODEL SCUTCHEON								S							6330Ei3		1		
03				1		24521482	型号标牌 MODEL SCUTCHEON													S		6358EV3		1		
				1		24521483	型号标牌 MODEL SCUTCHEON													S		6358E3Q		1		
				1		24521485	型号标牌 MODEL SCUTCHEON														S	6358CV3		1		
				1		24521487	型号标牌 MODEL SCUTCHEON														S	6358C3Q		1		
				1		6333-0020114	1051C"标牌		S							S								1		
				2		9052474	中文厂标牌 PLATE ASM-L/GATE NA	S	S	S	S	S	S	S	S	S	S	S	S	S	S			1		
				2		9052475	英文厂标牌 PLATE ASM-L/GATE NA	S	S	S	S	S	S	S	S	S	S	S	S	S	S	出口车		1		
				3		9052471	五菱商标牌 PLANT SCUTCHEON	S	S	S	S	S	S	S	S	S	S	S	S	S	S			1		
				4		P9102-10056	五菱兴旺字标			S	S	S	S	S	S	S	S	S	S	S	S			1		

6540 COLOR STRIP 装饰彩条组件	缩略语	车型 •: COMMON (共用) O: Option equipment(选配)	S. Standard equipment(标配) A: 为适应地区法规要求而特别配置	NO.序号	ICT	PARTNO. 零部件件号	PART NAME 零部件名称	PNC零件控制代码 车型 6320	6330	6330Bi1	6330Ei1	6360Bi1	6360Bi3	6360Ei1	6360Ei3	6363	6360FV	6360EV	6365	6358E	6358C	PART USAGE 零件 OPTION选项	L/R左/右	QTY数量	VIN FROM从开始/到TO	工时
				1		P6108-10141	左前装饰彩条 FRONT COLOR STRIP ,LEFT		S	S	S	S	S	S	S	S	S	S	S	S	S	05款	左L	1		
				1		P6108-10142	右前装饰彩条 FRONT COLOR STRIP ,RIGHT		S	S	S	S	S	S	S	S	S	S	S	S	S	05款	右R	1		
				1		P6108-10143	左后装饰彩条 REAR COLOR STRIP ,LEFT		S	S	S	S	S	S	S	S	S	S	S	S	S	05款	左L	1		
				1		P6108-10144	右后装饰彩条 REAR COLOR STRIP ,RIGHT		S	S	S	S	S	S	S	S	S	S	S	S	S	05款	右R	1		
				1		6330-0000024-1	装饰彩条组件 COLOR STRIP		S	S	S	S	S	S	S	S						配香槟		1		
				1		6330-0000025-1	装饰彩条组件 COLOR STRIP		S	S	S	S	S	S	S	S						配香槟.银白		1		
				1		6330-0020100	装饰彩条组件 COLOR STRIP		S	S	S	S	S	S	S	S						配香槟色.银白.白		1		
				1		6330-0020100-2	装饰彩条组件 COLOR STRIP		S	S	S	S	S	S	S	S						配香槟色.银白.白		1		
						6330-0020132	“五菱.龙”字帖		S	S	S	S	S	S	S	S								1		1
						6330-0020104	尾门拉手装饰字体(五菱龙)		S	S	S	S	S	S	S	S								1		
						6330-0020152	前门装饰条		S	S	S	S	S	S	S	S								2		
						6330-0020153	中立柱装饰条		S	S	S	S	S	S	S	S								2		
						6330-0020154	中门装饰条		S	S	S	S	S	S	S	S								2		
						6330-0020155	后侧围装饰条		S	S	S	S	S	S	S	S								2		
						6330-0020156	后门装饰条		S	S	S	S	S	S	S	S								1		
						6330-0020044	车身装饰条组件(五菱.新龙)		S	S	S	S	S	S	S	S								1		

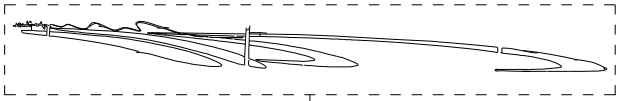

01

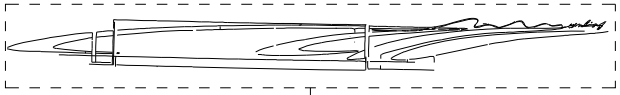

01

6610
FLOOR ACCESSORY
地板附件

缩略语	车型	
	•: COMMON (共用)	S. Standard equipment(标配)
	O: Option equipment(选配)	A: 为适应地区法规要求而特别配置

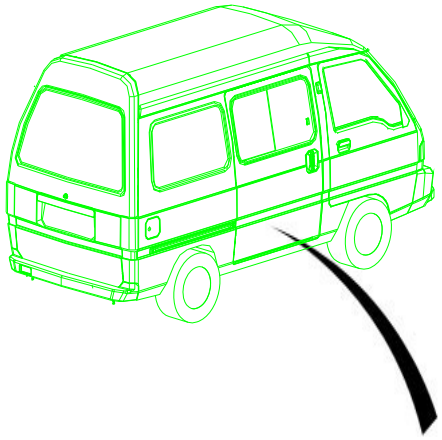

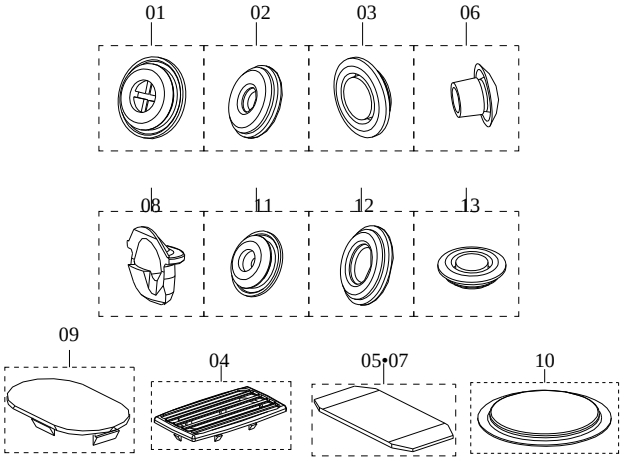

NO. 序号	ICT	PARTNO. 零部件件号	PART NAME 零部件名称	PNC零件控制代码 车型 6320	6330	6330Bi1	6330Ei1	6360Bi1	6360Bi3	6360Ei1	6360Ei3	6363	6360FV	6360EV	6365	6358E	6358C	PART USAGE 零件 OPTION 选项	L/R 左/右	QTY 数量	VIN FROM 从开始/到TO	工时
1		111-5107101	塞子（25） PLUG（25）	S	S	S	S	S	S	S	S	S	S	S	S	S	S			2		
2		111-5107102	塞子（16） PLUG（16）	S	S	S	S	S	S	S	S	S	S	S	S	S	S			2		
3		111VH-5107110	塞子（20） PLUG（20）	S	S	S	S	S	S	S	S	S	S	S	S	S	S			8		
4		9053314	塞子 PLUG	S	S	S	S	S	S	S	S	S	S	S	S	S	S			3		
8		111-5107104	排水孔塞 PLUG	S	S	S	S	S	S	S	S	S	S	S	S	S	S			2		
9		111VH-5107114	堵塞 COVER	S	S	S	S	S	S	S	S	S	S	S	S	S	S			1		
10		111VH-5107115	盖板 COVER	S	S	S	S	S	S	S	S	S	S	S	S	S	S			1		
11		111-5107105	堵塞（27） PLUG （27）	S	S	S	S	S	S	S	S	S	S	S	S	S	S			1		
12		111-5107106	堵塞（34） PLUG （34）	S	S	S	S	S	S	S	S	S	S	S	S	S	S			1		
13		111VH-8801154	堵塞（Ⅱ） PLUG（Ⅱ）	S	S	S	S	S	S	S	S	S	S	S	S	S	S			1		

6630 PANEL ASM 松动板安装	缩略语	车型 •: COMMON (共用) 0: Option equipment(选配)	S. Standard equipment(标配) A: 为适应地区法规要求而特别配置

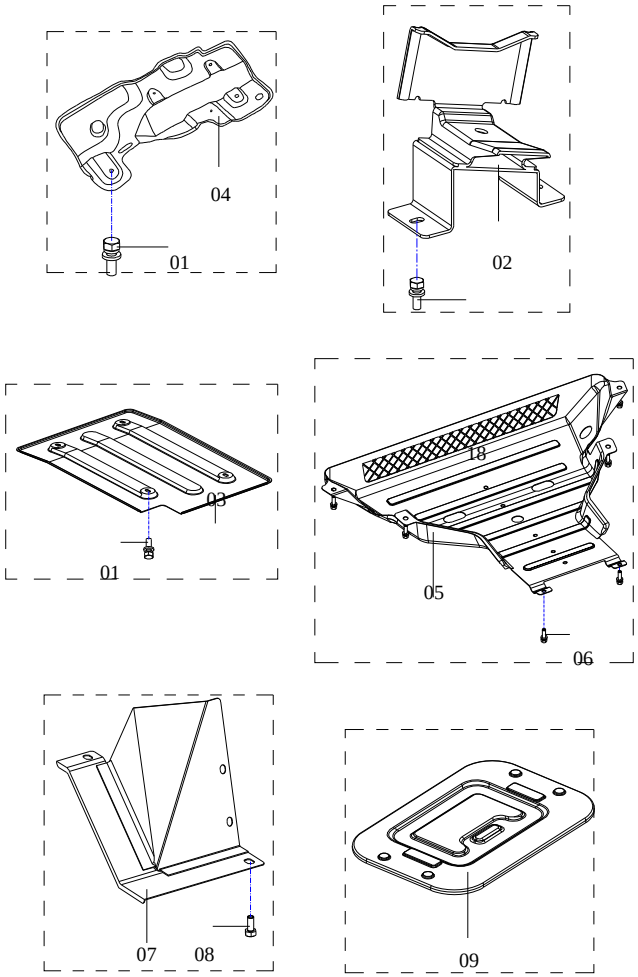

NO.序号	ICT	PARTNO. 零部件件号	PART NAME 零部件名称	PNC零件控制代码 车型 6320	6330	6330Bi1	6330Ei1	6360Bi1	6360Bi3	6360Ei1	6360Ei3	6363	6360FV	6360EV	6365	6358E	6358C	OPTION 选项	L/R 左/右	QTY 数量	VIN FROM 从开始/到TO	工时
2		6320-8801026	千斤顶支架焊合件 BRACKET ASM - JACK	S	S	S	S	S	S	S	S	S	S	S	S	S	S			1		
5		111VH-8801022	下盖板（A）组件 LOWER COVER ASM (A)	S	S	S	S	S	S	S	S	S	S	S	S	S	S			1		
9		111VH-8801021	电瓶盖组件 COVER ASM - ACCUMULATOR	S	S	S	S	S	S	S	S	S								1		
13		111VH-8801120	顶梁（A） GIRDER （A）	S	S	S	S	S	S	S	S	S	S	S	S	S	S			1		
15		111VH-8801121	顶梁（B） ROOF GIRDER （B）	S	S	S	S	S	S	S	S	S	S	S	S	S	S			1		
16		9050700	密封垫 PAD	S	S	S	S	S	S	S	S	S	S	S	S	S	S			1		
17		111VH-8801122-D	加油口盖 COVER - F/TNK FIL	S	S	S	S	S	S	S	S	S	S	S	S	S	S			1		
19		110-2817010	螺母铆合总成 NUT ASM	S	S	S	S	S	S	S	S	S	S	S	S	S	S			2		
20		6330-8801012	保险杠中间支架焊合件 MIDDLE BRAKET ASM - BUMPER		S	S	S	S	S	S	S	S	S	S	S	S	S			1		

6631
PANEL ASM
松动板安装

缩略语	车型	
	•: COMMON (共用)	S: Standard equipment(标配)
	O: Option equipment(选配)	A: 为适应地区法规要求而特别配置

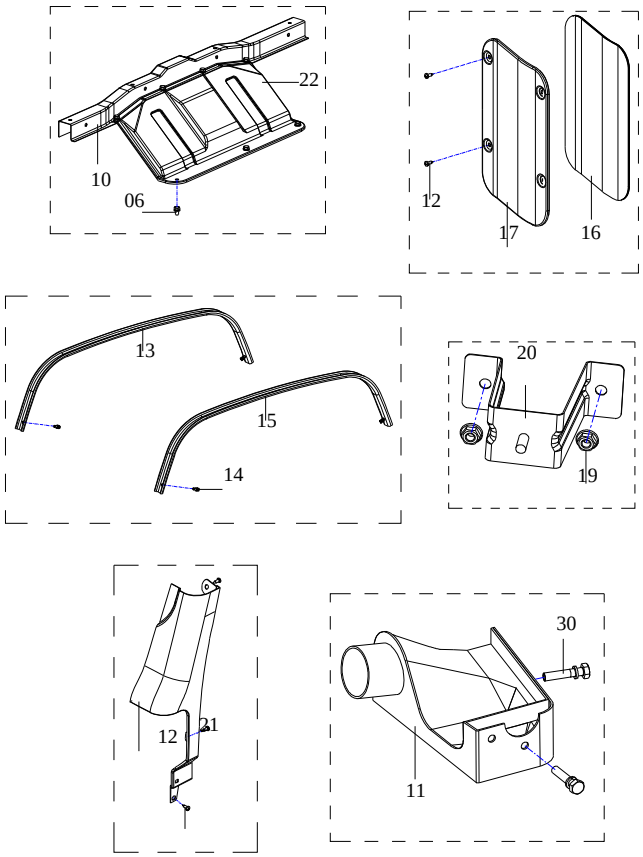

NO.序号	ICT	PARTNO. 零部件件号	PART NAME 零部件名称	PNC零件控制代码 车型 6320	6330	6330Bi1	6330Ei1	6360Bi1	6360Bi3	6360Ei1	6360Ei3	6363	6360FV	6360EV	6365	6358E	6358C	OPTION 选项	L/R 左/右	QTY 数量	VIN FROM 从开始/到TO	工时
13		111VH-8801120	顶梁（A） GIRDER （A）	S	S	S	S	S	S	S	S	S	S	S	S	S	S			1		
15		111VH-8801121	顶梁（B） ROOF GIRDER （B）	S	S	S	S	S	S	S	S	S	S	S	S	S	S			1		
16		111VH-8801127	密封垫 PAD	S	S	S	S	S	S	S	S	S	S	S	S	S	S			1		
17		111VH-8801122-D	加油口盖 COVER - F/TNK FIL	S	S	S	S	S	S	S	S	S	S	S	S	S	S			1		
19		110-2817010	螺母铆合总成 NUT ASM	S	S	S	S	S	S	S	S	S	S	S	S	S	S			2		
20		6330-8801012	保险杠中间支架焊合件 MIDDLE BRAKET ASM - BUMPER		S	S	S	S	S	S	S	S	S	S	S	S	S			1		
21		111-8801013	左前角板组件 FRONT CORNER PANEL,LEFT	S															左L	1		1
21		111-8801014	右前角板组件 FRONT CORNER PANEL,RIGHT	S															右R	1		1
21		6330-8801013-D	左前角板组件 FRONT CORNER PANEL,LEFT		S	S	S	S	S	S	S	S	S	S	S				左L	1		1
21		6330-8801014-D	右前角板组件 FRONT CORNER PANEL,RIGHT		S	S	S	S	S	S	S	S	S	S	S				右R	1		1
21		24518507P	左翼子板焊合件 FRONT CORNER PANEL,LEFT													S	S		左L	1		1
21		24518508P	右翼子板焊合件 FRONT CORNER PANEL,RIGHT													S	S		右R	1		1
22		111VH-8801030	检查盖组件 INSPECTING COVER ASM	S	S	S	S	S	S	S	S	S	S	S	S	S	S			1		
23		6330-8801104	堵塞 PLUG		S	S	S	S	S	S	S	S	S	S	S	S	S			4		
		24520561P	左翼子板安装支架焊合件 BLOCK-F/FDR ATCH													S	S		左L	1		1
		24520563P	右翼子板安装支架焊合件 BLOCK-F/FDR ATCH													S	S		右R	1		1

6632
PANEL ASM
松动板安装

缩略语

车型	
•: COMMON (共用)	S: Standard equipment(标配)
O: Option equipment(选配)	A: 为适应地区法规要求而特别配置

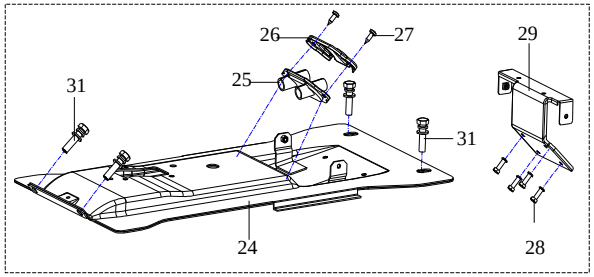

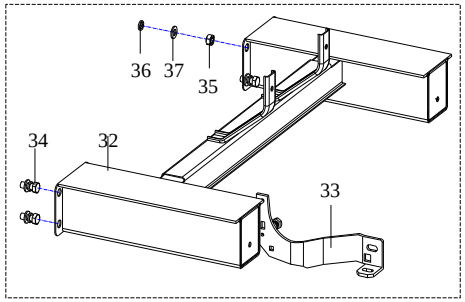

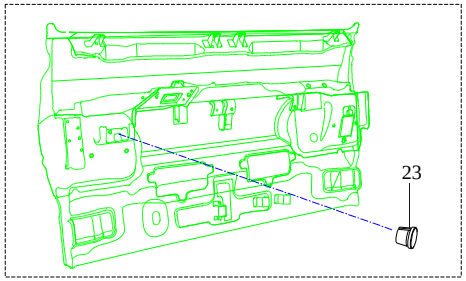

NO.序号	ICT	PARTNO. 零部件件号	PART NAME 零部件名称	PNC零件控制代码 车型 6320	6330	6330Bi1	6330Ei1	6360Bi1	6360Bi3	6360Ei1	6360Ei3	6363	6360FV	6360EV	6365	6358E	6358C	OPTION 选项	L/R 左/右	QTY 数量	VIN FROM 从开始/到TO	工时
24		6330-8835000BI	座位下框架组件 FRAME ASM - SEAT		S	S	S	S	S	S	S	S	S	S	S	S	S			1		
25		6330-8801115	密封套 SEAL COVER		S	S	S	S	S	S	S	S	S	S	S	S	S			1		
26		6330-8801114	盖板 COVER		S	S	S	S	S	S	S	S	S	S	S	S	S			1		
29		6330-8801017	换档支承架焊合件 BRACKET ASM - SHIFT CONTROL		S	S	S	S	S	S	S	S	S	S	S	S	S			1		
32		6360-8801011-4	前延伸梁焊合件 OUTSTRETCHED GIRDER ASM					S	S	S	S	S						04款		1		
32		6360-8801011-6	前延伸梁焊合件 OUTSTRETCHED GIRDER ASM					S	S	S	S	S	S	S	S	S	S	06款		1		
33		6360-8801012-1	左内连接加强板焊合件					S	S	S	S	S	S	S	S	S	S			1		
35		Q341C10	螺母M10×1.25 NUT M10×1.25					S	S	S	S	S	S	S	S	S	S			2		

6640 PANEL ASM 发动机屏蔽组件	缩略语	车型 •：COMMON（共用） O：Option equipment（选配）	S：Standard equipment（标配） A：为适应地区法规要求而特别配置	NO.序号	ICT	PARTNO. 零部件件号	PART NAME 零部件名称	PNC零件控制代码 车型														PART USAGE 零件				
								6320	6330	6330Bi1	6330Ei1	6360Bi1	6360Bi3	6360Ei1	6360Ei3	6363	6360FV	6360EV	6365	6358E	6358C	OPTION 选项	L/R 左/右	QTY 数量	VIN FROM 从开始/到TO	工时
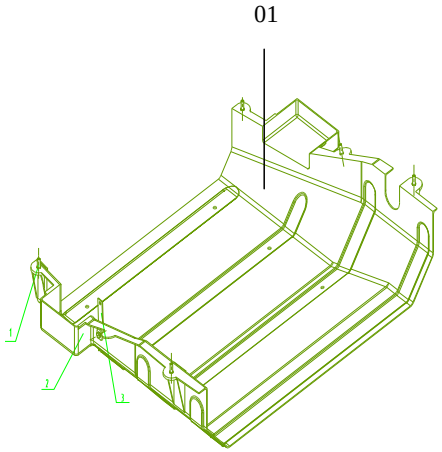				1		P5902-10203	发动机屏蔽组件					S	S	S	S							四档		1		

6710 FRONT BUMPER ASM 前保险杠总成	缩略语	车型 •: COMMON (共用) O: Option equipment(选配)	S. Standard equipment(标配) A: 为适应地区法规要求而特别配置

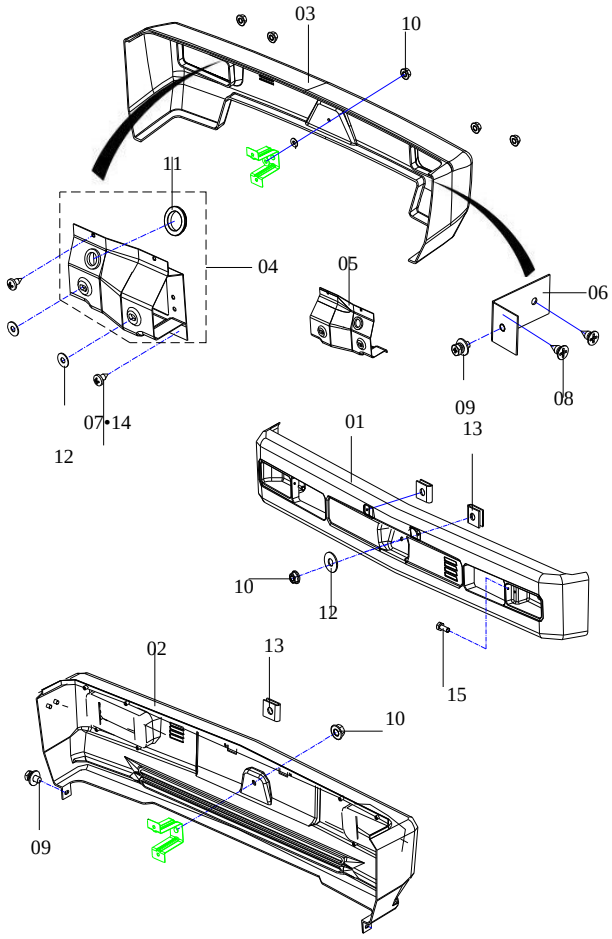

NO.序号	ICT	PARTNO. 零部件件号	PART NAME 零部件名称	PNC零件控制代码 车型 6320	6330	6330Bi1	6330Ei1	6360Bi1	6360Bi3	6360Ei1	6360Ei3	6363	6360FV	6360EV	6365	6358E	6358C	PART USAGE 零件 OPTION 选项	L/R 左/右	QTY 数量	VIN FROM 从开始/到TO	工时
1		111-5305102-1	前保险杠 FRONT BUMPER	S																1		2
2		6330-5305101	前保险杠 FRONT BUMPER		S	S	S													1		2
2		6360-5305031-C302	前保险杠 FRONT BUMPER					S	S	S	S	S						03款		1		
2		6360-5305031-C303	前保险杠 FRONT BUMPER					S	S	S	S	S						03款		1		
2		6360-5305031-C353	前保险杠 FRONT BUMPER					S	S	S	S	S						03款		1		
2		6360-5305031-C354	前保险杠 FRONT BUMPER					S	S	S	S	S						03款		1		
2		6360-5305031-C355	前保险杠 FRONT BUMPER					S	S	S	S	S						03款		1		
2		6360-5305070	前保险杠 FRONT BUMPER					S	S	S	S	S						03款		1		
3		6360-5305051	前保险杠 FRONT BUMPER					S	S	S	S	S						04款		1	8/1/2004	
5		6360-5305105-1	左安装支座后连接板 BRACKET ASM,LEFT					S	S	S	S	S							左 L	1		
5		6360-5305106-1	右安装支座后连接板 BRACKET ASM,RIGHT					S	S	S	S	S							右 R	1		
8		Q2714213	自攻螺钉ST4.2×13-C-H SCREW TAPPING ST4.2×13-C-H	S	S	S	S	S	S	S	S	S	S	S	S	S	S			4		
9		W146C0620A	螺栓组合件M6×20 BOLT W/WASHER M6×20	S	S	S	S	S	S	S	S	S	S	S	S	S	S			4		
10		110-2817010	螺母铆合总成 NUT ASM	S	S	S	S	S	S	S	S	S	S	S	S	S	S			5		

6715
FRONT FENDER ASM
前防护栏安装

缩略语	车型	
	•: COMMON (共用)	S. Standard equipment(标配)
	O: Option equipment(选配)	A: 为适应地区法规要求而特别配置

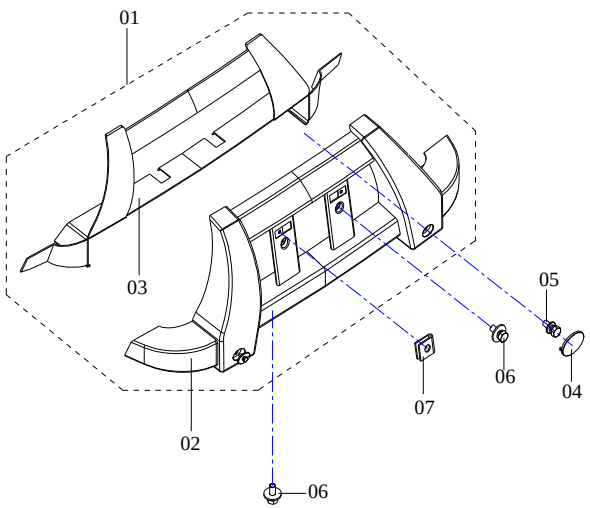

NO. 序号	ICT	PARTNO. 零部件件号	PART NAME 零部件名称	PNC零件控制代码 车型 6320	6330	6330Bi1	6330Ei1	6360Bi1	6360Bi3	6360Ei1	6360Ei3	6363	6360FV	6360EV	6365	6358E	6358C	PART USAGE 零件 OPTION 选项	L/R 左/右	QTY 数量	VIN FROM 从开始/到TO	工时
1		6330-5305030	前防护栏总成 FRONT FENDER ASM	S	S	S	S													1		
1		6360-5305041-C332	前防护栏总成 FRONT FENDER ASM					S	S	S	S	S						03款		1		
1		6360-5305041-C353	前防护栏总成 FRONT FENDER ASM					S	S	S	S	S						03款		1		
1		6360-5305041-C354	前防护栏总成 FRONT FENDER ASM					S	S	S	S	S						03款		1		
1		6360-5305071	前防护栏总成 FRONT FENDER ASM					S	S	S	S	S						03款		1		
1		6360-5305061	前防护栏总成 FRONT FENDER ASM					S	S	S	S	S						04款		1	8/1/2004	
4		6360-5305203	左装饰盖 DECORATIVE COVER, LEFT					S	S	S	S	S						04款	左	1		
4		6360-5305204	右装饰盖 DECORATIVE COVER, RIGHT					S	S	S	S	S						04款	右	1		
5		6360-5305205-1	螺栓 BOLT					S	S	S	S	S	S	S	S	S	S			2		
6		W146C0620A	螺栓组合件M6×20 BOLT W/WASHER M6×20					S	S	S	S	S	S	S	S	S	S			4		
7		7100-8401011	簧片螺母焊合件 NUT ASM					S	S	S	S	S	S	S	S	S	S			2		

6716 FRONT BUMPER ASM 前保险杠装饰总成	缩略语	车型 •：COMMON（共用） O：Option equipment（选配）	S. Standard equipment（标配） A：为适应地区法规要求而特别配置

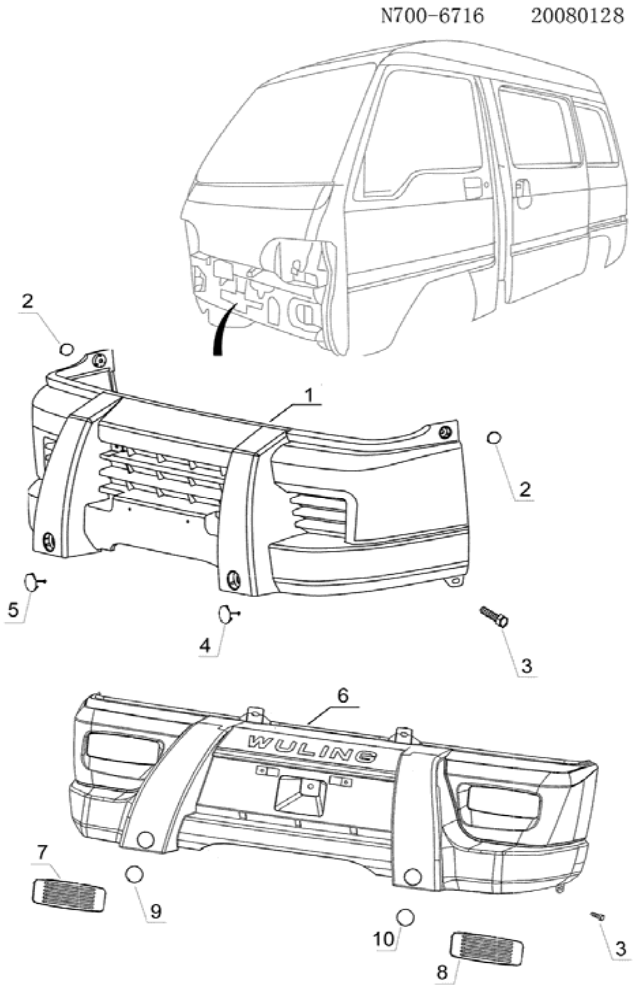

NO.序号	ICT	PARTNO. 零部件件号	PART NAME 零部件名称	PNC零件控制代码 车型 6320	6330	6330Bi1	6330Ei1	6360Bi1	6360Bi3	6360Ei1	6360Ei3	6363	6360FV	6360EV	6365	6358E	6358C	OPTION选项	L/R左/右	QTY数量	VIN FROM从开始/到TO	工时
1		24519614	前保险杠装饰总成 FRONT BUMPER													S	S	08款		1		
2		24519616	左装饰盖													S	S	08款		1		
2		24519617	右装饰盖													S	S	08款		1		
4		24519620	右牵引钩盖 DECORATIVE COVER, RIGHT													S	S	08款		1		
5		24519619	左牵引钩盖 DECORATIVE COVER, LEFT													S	S	08款		1		
6		P6101-10105	前保险杠装饰总成 FRONT BUMPER					S		S		S	S	S	S			06款		1		
9		P6101-10111	左牵引钩盖 DECORATIVE COVER, LEFT					S		S		S	S	S	S			06款		1		
10		P6101-10112	右牵引钩盖 DECORATIVE COVER, RIGHT					S		S		S	S	S	S			06款		1		
7		P6101-10113	左雾灯孔盖（无漆）					S		S		S	S	S	S			06款		1		
8		P6101-10114	右雾灯孔盖（无漆）					S		S		S	S	S	S			06款		1		

6720 REAR BUMPER ASM 后保险杠总成	缩略语	车型 •: COMMON (共用) O: Option equipment(选配)	S. Standard equipment(标配) A: 为适应地区法规要求而特别配置

NO.序号	ICT	PARTNO. 零部件件号	PART NAME 零部件名称	PNC零件控制代码 车型 6320	6330	6330Bi1	6330Ei1	6360Bi1	6360Bi3	6360Ei1	6360Ei3	6363	6360FV	6360EV	6365	6358E	6358C	PART USAGE 零件 OPTION 选项	L/R 左/右	QTY 数量	VIN FROM 从开始/到TO	工时
1		6330-5606010	后保险内杠焊合件		S	S	S	S	S	S	S	S								1		
2		6330-5606102	后保险杠 REAR BUMPER		S	S	S	S	S	S	S	S								1		
2		6330-5637000-C353	后保险杠 REAR BUMPER		S	S	S	S	S	S	S	S								1		
2		6330-5606030	后保险杠 REAR BUMPER		S	S	S													1		1
2		P6102-10093	后保险杠 REAR BUMPER					S		S		S	S	S	S	S	S	06款		1		
4		1010VHN-3732050	后雾灯及支架总成 REAR FOGLIGHT AND BRACKET ASM		S	S	S	S	S	S	S	S	S	S	S	S	S			1		2
5		L01-5120017	卡扣合件 BUTTON ASM		S	S	S	S	S	S	S	S	S	S	S	S	S			4		
6		P6102-10097	左安装支架合件					S		S		S	S	S	S	S	S	06款		1		
6		P6102-10098	右安装支架合件					S		S		S	S	S	S	S	S	06款		1		

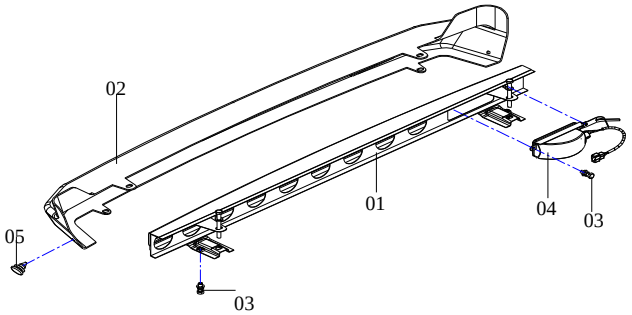

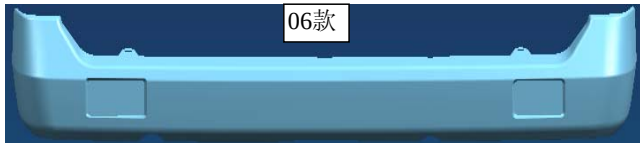

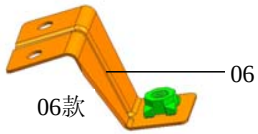

7010
INSTRUMENT PANEL
A(OLD)
仪表板总成(旧仪表板)

缩略语	车型	
	•: COMMON (共用)	S: Standard equipment(标配)
	O: Option equipment(选配)	A: 为适应地区法规要求而特别配置

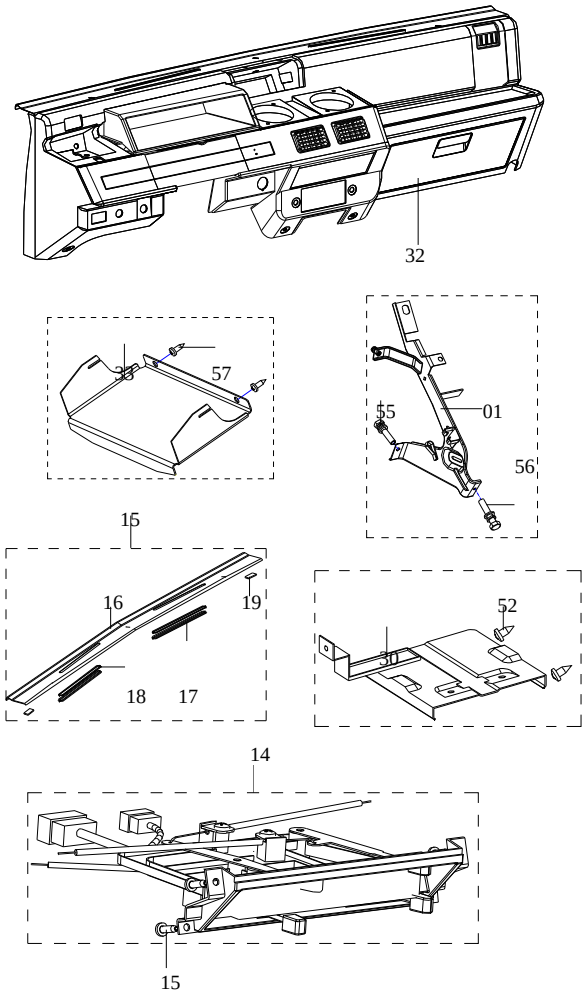

NO.序号	ICT	PARTNO. 零部件件号	PART NAME 零部件名称	6320	6330	6330Bi1	6330Ei1	6360Bi1	6360Bi3	6360Ei1	6360Ei3	6363	6360FV	6360EV	6365	6358E	6358C	OPTION 选项	L/R 左/右	QTY 数量	VIN FROM 从开始/到TO	工时
0		111-3801010	仪表板总成 PANEL-INSTRUMENT A		S	S	S	S	S	S	S	S								1		8
0		111K-3801010	仪表板总成 PANEL-INSTRUMENT A	S	S	S	S	S	S	S	S	S								1		8
1		111-3801011	中间加强架合件 MIDDLE STRENGTHEN BRACKET	S	S	S	S	S	S	S	S	S								1		
2		111-3801012	加强板合件（A） STRENGTHEN BOARD	S	S	S	S	S	S	S	S	S								1		
6		111-3801023	杂物箱盖组件 COVER A-GLOVE BOX	S	S	S	S	S	S	S	S	S								1		
7		111-3801127	扭簧 TORSION BAR	S	S	S	S	S	S	S	S	S								1		
8		111-3801126	锁扣 LOCK BUTTON	S	S	S	S	S	S	S	S	S								1		
14		111-3801018	空调控制板组件 AIR CONDITIONING CONTROL PANEL A	S	S	S	S	S	S	S	S	S								1		3
14		111-3801031	暖风机控制组件 AIR CONDITIONING CONTROL PANEL A	S	S	S	S	S	S	S	S	S								1		
16		111-3801134	除霜器装饰板 DEFROSTER DECORATE BOARD	S	S	S	S	S	S	S	S	S								1		
25		111-3801021	烟灰盒组件 ASHTRAY A	S	S	S	S	S	S	S	S	S								1		
27		111-3801141	仪表护罩 PROCKET COVER-INSTRUMENT	S	S	S	S	S	S	S	S	S								1		
31		111-3725010	点烟器总成 LIGHTER A-CIGAR	S	S	S	S	S	S	S	S	S								1		1
34		111-3801103	扬声器板 PANEL-LOUDHAILER	S	S	S	S	S	S	S	S	S								1		
37		111-3801106	旋塞 FAUCET	S	S	S	S	S	S	S	S	S								3		
38		111-3801107	侧装饰栅 SIDE DECORATE BAR	S	S	S	S	S	S	S	S	S								1		
40		111-3801108	装饰边盖 BORDER COVE-DECORATE	S	S	S	S	S	S	S	S	S								1		
42		111-3801111	装饰块 KEY-DECORATE	S	S	S	S	S	S	S	S	S								1		

7010 INSTRUMENT PANEL A(OLD) 仪表板总成(旧仪表板)	缩略语	车型 •: COMMON (共用)	S: Standard equipment(标配)
		O: Option equipment(选配)	A: 为适应地区法规要求而特别配置

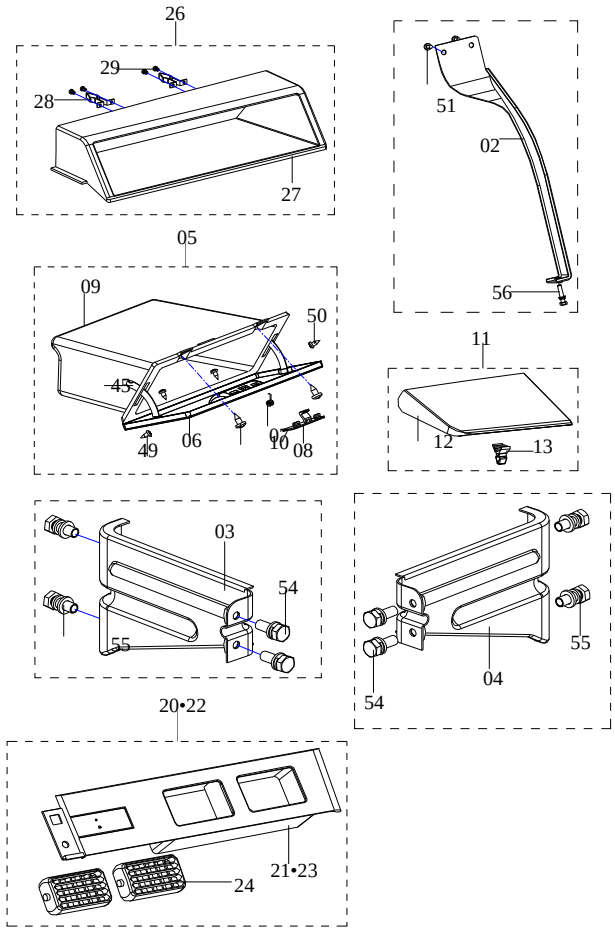

NO. 序号	ICT	PARTNO. 零部件件号	PART NAME 零部件名称	PNC零件控制代码 车型 6320	6330	6330Bi1	6330Ei1	6360Bi1	6360Bi3	6360Ei1	6360Ei3	6363	6360FV	6360EV	6365	6358E	6358C	OPTION 选项	L/R 左/右	QTY 数量	VIN FROM 从开始/到TO	工时
3		111-3801013	右侧支架合件 BRACKET-METER,CLUSTER	S	S	S	S	S	S	S	S	S								1		
4		111-3801014	左侧支架合件 BRACKET-METER,CLUSTER	S	S	S	S	S	S	S	S	S								1		
11		111-3801103	中间装饰盖合件 MIDDLE DECORATE COVER A	S	S	S	S	S	S	S	S	S								1		
12		111-3801130	边盖 BOARD COVER	S	S	S	S	S	S	S	S	S								1		
20		6320-3804010	电子钟 DIGITAL CLOCK	S	S	S	S	S	S	S	S	S										
24		111-3801024	格栅组件 GRILLE A	S	S	S	S	S	S	S	S	S								2		

7011 INSTRUMENT PANEL A(NEW) 仪表板总成（新仪表板）	缩略语	车型	
		•：COMMON (共用)	S：Standard equipment(标配)
		O：Option equipment(选配)	A：为适应地区法规要求而特别配置

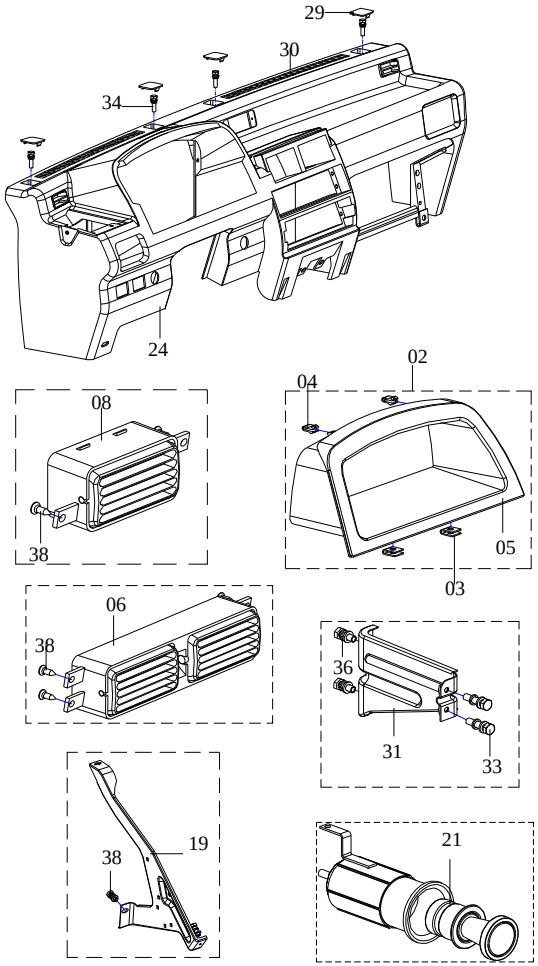

NO.序号	ICT	PARTNO. 零部件件号	PART NAME 零部件名称	PNC零件控制代码 车型 6320	6330	6330Bi1	6330Ei1	6360Bi1	6360Bi3	6360Ei1	6360Ei3	6363	6360FV	6360EV	6365	6358E	6358C	OPTION 选项	L/R 左/右	QTY 数量	VIN FROM 从开始/到TO	工时
0		1010PN-3801010	仪表板总成 PANEL-INSTRUMENT A		S	S	S	S	S	S	S	S	S	S	S					1		8
1		1010PN-3801011	左风窗组件 LEFT WINDOE A	S	S	S	S	S	S	S	S	S	S	S	S					1		
3		1010PN-3801108	簧片螺母 NUT-SPRING	S	S	S	S	S	S	S	S	S	S	S	S					2		
4		1010PN-3801119	夹扣 NIP-BUTTON	S	S	S	S	S	S	S	S	S	S	S	S					2		
5		1010PN-3801120	仪表护罩 PROCKET COVER-INSTRUMENT	S	S	S	S	S	S	S	S	S	S	S	S					1		
6		1010PN-3801013	中间风窗组件 MIDDLE WINDOE A	S	S	S	S	S	S	S	S	S	S	S	S					1		
7		1010PN-3801014	装饰面板组件 DECORATE PANEL A	S	S	S	S	S	S	S	S	S	S	S	S					1		
8		1010PN-3801015	右风窗组件 RIGHT WINDOE A	S	S	S	S	S	S	S	S	S	S	S	S					1		
9		1010PN-3801016	杂物箱组件 GLOVE BOX A	S	S	S	S	S	S	S	S	S	S	S	S					1		
11		1010PN-3801024	杂物箱锁扣组件 LOCK BUTTON A-GLOVE BOX	S	S	S	S	S	S	S	S	S	S	S	S					1		
13		1010PN-3801112	锁扣 LOCK BUTTON	S	S	S	S	S	S	S	S	S	S	S	S					1		
14		1010PN-3732031	后雾灯开关 SWITCH-REAR FOGLIGHT	S	S	S	S	S	S	S	S	S	S	S	S					1		1
14		24524771	后雾灯开关 SWITCH-REAR FOGLIGHT													S	S			1		1
15		1010PN-3801017	烟灰盒组件 ASHTRAY A	S	S	S	S	S	S	S	S	S	S	S	S					1		1
16		1010PN-3801018	暖风机控制机构组件 CONTROL MODULE-HEATER	S	S	S	S	S	S	S	S	S	S	S	S					1		
16		24521750	空调控制机构总成 CONTROL MODULE-HEATER													S	S	非空调用		1		
16		24521749	空调控制机构总成 CONTROL MODULE-HEATER													S	S	空调用		1		
		1010PN-3801136	操纵机构控制底板	S	S	S	S	S	S	S	S	S	S	S	S					1		
		1010PN-3801138	风向控制拉索	S	S	S	S	S	S	S	S	S	S	S	S					1		
17		111-3801032	风扇开关组件 SWITCH A-FAN	S	S	S	S	S	S	S	S	S	S	S	S					1		
17		1010PN-3801026	风扇开关组件 SWITCH A-FAN	S	S	S	S	S	S	S	S	S	S	S	S					1		
18		111-3801301	捏手（暖风机）	S	S	S	S	S	S	S	S	S	S	S	S					1		
19		1010PN-3801019-1	中间加强架焊合件 MIDDLE STRENGTHEN BRACKET	S	S	S	S	S	S	S	S	S	S	S	S					1		
21		111-3725010	点烟器总成 LIGHTER A-CIGAR	S	S	S	S	S	S	S	S	S	S	S	S					1		1

7012 INSTRUMENT PANEL A(NEW) 仪表板总成（新仪表板）	缩略语	车型 •：COMMON (共用)	S：Standard equipment(标配)	O：Option equipment(选配)	A：为适应地区法规要求而特别配置

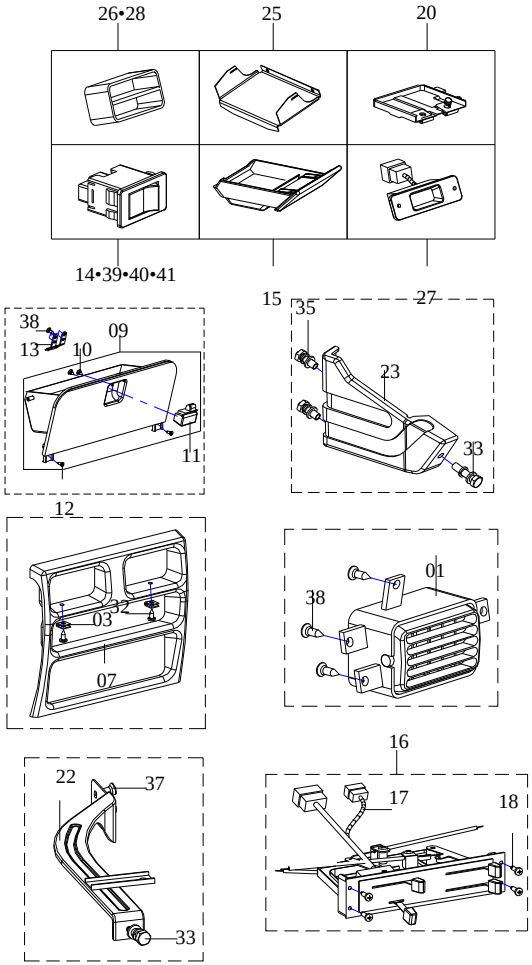

NO.序号	ICT	PARTNO. 零部件件号	PART NAME 零部件名称	6320	6330	6330Bi1	6330Ei1	6360Bi1	6360Bi3	6360Ei1	6360Ei3	6363	6360FV	6360EV	6365	6358E	6358C	OPTION 选项	L/R 左/右	QTY 数量	VIN FROM 从开始/到TO	工时
				PNC零件控制代码 车型														PART USAGE 零件				
22		1010PN-3801022	中间右加强架焊合件 MIDDLE STRENGTHEN BRACKET	S	S	S	S	S	S	S	S	S	S	S	S					1		
23		1010PN-3801023	右侧支架焊合件 SEAM A-RIGHT BRACKET	S	S	S	S	S	S	S	S	S	S	S	S					1		
24		1010PN-3801010	仪表板 PANEL-INSTRUMENT	S	S	S	S	S	S	S	S	S	S	S	S					1		8
25		1010PN-3801102	边盖 BORDER COVER	S	S	S	S	S	S	S	S	S	S	S	S					1		
26		1010PN-3801103	左侧除霜隔栅 GRILLE-DEFORSTER	S	S	S	S	S	S	S	S	S	S	S	S					1		
27		1010PN-3801104	时钟板 PANEL-CLOCK	S	S	S	S	S	S	S	S	S	S	S	S					1		
27		6330-3804010	数字显示电子钟 DIGITAL CLOCK	S	S	S	S	S	S	S	S	S	S	S	S							
28		1010PN-3801105	右侧除霜隔栅 GRILLE-DEFORSTER	S	S	S	S	S	S	S	S	S	S	S	S					1		
29		1010PN-3801106	仪表板孔盖 BORE COVER-INSTRUMENT	S	S	S	S	S	S	S	S	S	S	S	S					1		
30		1010PN-3801161	仪表板装饰胶条 WEATHERATRIP-INSTRUMENT	S	S	S	S	S	S	S	S	S	S	S	S					1		
31		111-3801014	左侧支架合件 BRACKET A-LEFTSIDE	S	S	S	S	S	S	S	S	S	S	S	S					1		
39		1010PN-3732030	前雾灯开关 SWITCH-FRONT FOGLIGHT	S	S	S	S	S	S	S	S	S	S	S	S					1		1
40		6330-3741011	后刮水洗涤开关总成 REAR SWITCH A -WIPER&WASHER		0	0	0	0	0	0	0	0						选装		1		1
41		6330-3742011	后除雾除霜开关总成 REARSWITCH A-DEMIST&DEFORST		0	0	0	0	0	0	0	0						选装		1		1

7015
PANEL-INSTRUMENT ASM(R)

仪表板总成（右舵）

缩略语	车型	
	•：COMMON（共用）	S：Standard equipment（标配）
	O：Option equipment（选配）	A：为适应地区法规要求而特别配置

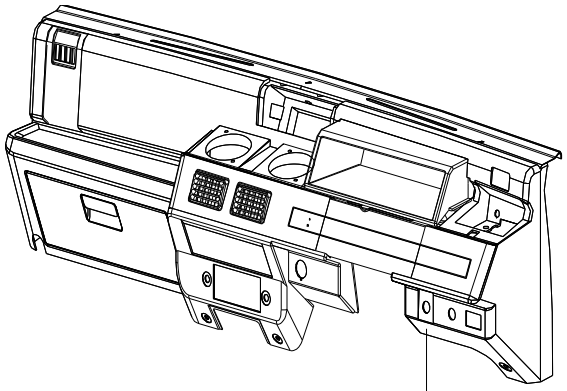

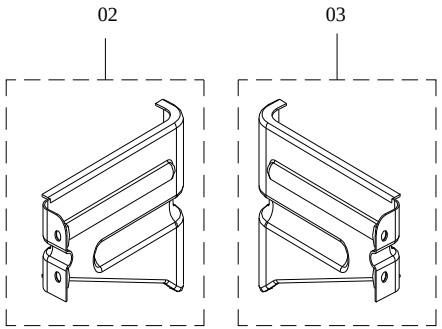

NO.序号	ICT	PARTNO. 零部件件号	PART NAME 零部件名称	PNC零件控制代码 车型 6330EiIR														OPTION 选项	L/R 左/右	QTY 数量	VIN FROM 从开始/到TO	PART USAGE 零件 工时
1		PR-3881790A08	仪表板大总成 PANEL-INSTRUMENT A	S																1		
2		PR-3801043	右侧支架件 BRACKET A-LEFTSIDE	S																1		
3		PR-3801044	左侧支架合件 BRACKET A-LEFTSIDE	S																		

7111
INSTRUMENT PANEL
A(NEW)
仪表板总成（08款新仪表板）

缩略语	车型	
	•：COMMON (共用)	S：Standard equipment(标配)
	O：Option equipment(选配)	A：为适应地区法规要求而特别配置

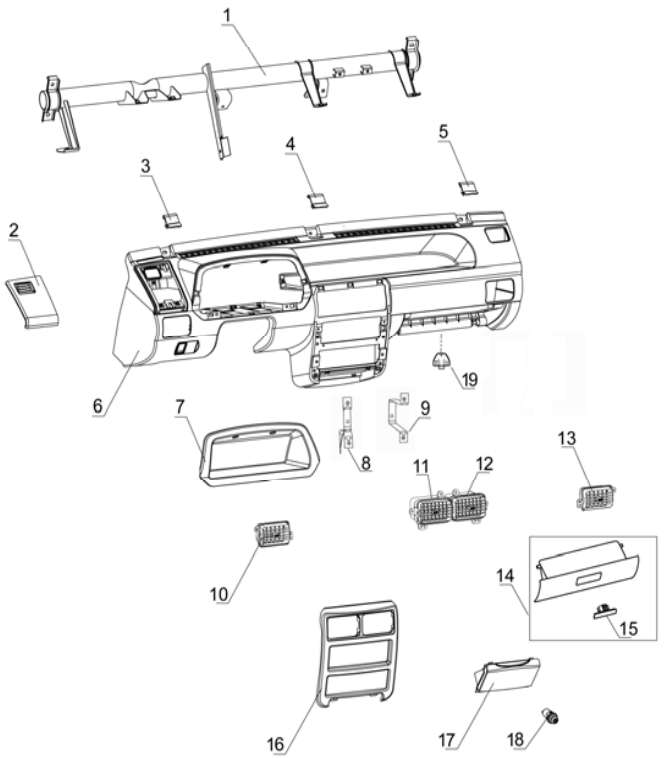

NO.序号	ICT	PARTNO. 零部件件号	PART NAME 零部件名称	PNC零件控制代码 车型 6320	6330	6330Bi1	6330Ei1	6360Bi1	6360Bi3	6360Ei1	6360Ei3	6363	6360FV	6360EV	6365	6358E	6358C	PART USAGE 零件 OPTION 选项	L/R 左/右	QTY 数量	VIN FROM 从开始/到TO	工时
1		24517674	仪表板横梁焊合件													S	S	08款		1		
2		24520861	制动油壶外盖 COVER-I/P EXTN													S	S	08款		1		
3		24521757	仪表板左侧安装螺栓装饰盖 COVER-I/P BOLT													S	S	8款		1		
4		24521773	仪表板中间安装螺栓装饰盖 COVER-I/P BOLT													S	S	8款		1		
5		24521774	仪表板右侧安装螺栓装饰盖 COVER-I/P BOLT													S	S	8款		1		
6		24520854	仪表板本体 PAD-I/P TR													S	S	8款		1		
7		24520855	仪表护罩总成 HOUSING ASM-INST CSTR													S	S	8款		1		
8		24521752	收放机左支撑架合件 RETAINER-I/P RDO TR PLT													S	S	8款		1		
9		24521753	收放机右支撑架合件 RETAINER-I/P RDO TR PLT													S	S	8款		1		
10		24523770	左侧出风口总成 OUTLET ASM-I/P OTR AIR													S	S	8款		1		
11		24523772	中间左出风口总成 OUTLET ASM-I/P OTR AIR													S	S	8款		1		
12		24523773	中间右出风口总成 OUTLET ASM-I/P OTR AIR													S	S	8款		1		
13		24523771	右侧出风口总成 OUTLET ASM-I/P OTR AIR													S	S	8款		1		
14		24520856	杂物箱总成 COMPARTMENT ASM-I/P													S	S	8款		1		
15		24523769	杂物箱锁体总成 HOUSING ASM-I/P COMPT													S	S	8款		1		
16		24520860	仪表板中间装饰板总成 PANEL ASM-I/P CTR TR													S	S	8款		1		
17		24520858	烟灰盒组件 ASHTRAY ASM-I/P													S	S	8款		1		
18		24514961	点烟器总成 LIGHTER A-CIGAR													S	S	8款		1		
19		24523754	杂物箱锁扣 STRIKER-I/P COMPT DR LAT													S	S	8款		1		

7120
UPSIDE INNER
DECORATE FIXING
上部内饰安装

缩略语

车型

•: COMMON (共用)

S: Standard equipment(标配)

O: Option equipment(选配)

A: 为适应地区法规要求而特别配置

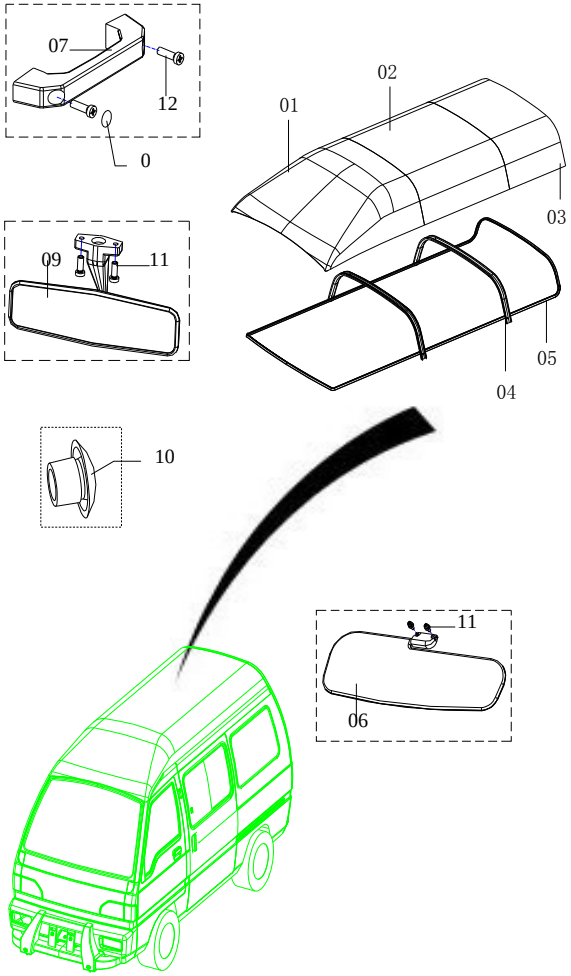

NO.序号	ICT	PARTNO. 零部件件号	PART NAME 零部件名称	PNC零件控制代码 车型 6320	6330	6330Bi1	6330Ei1	6360Bi1	6360Bi3	6360Ei1	6360Ei3	6363	6360FV	6360EV	6365	6358E	6358C	OPTION 选项	L/R 左/右	QTY 数量	VIN FROM 从开始/到TO	工时
1		6320-5702101	前部顶盖内衬 FORESIDE COPING HEADINING	S	S	S	S	S	S	S	S	S	S	S	S	S	S	非空调		1		
2		6320-5702103	中部顶盖内衬 MIDDLE PART COPING HEADINING	S	S	S	S	S	S	S	S	S	S	S	S	S	S	非空调		1		
3		6320-5702104	后部顶盖内衬 REARWARD COPING HEADINING	S	S	S	S	S	S	S	S	S	S	S	S	S	S	非空调		1		
1		6320K-5702101	前部顶盖内衬 FORESIDE COPING HEADINING	S	S	S	S	S	S	S	S	S	S	S	S	S	S	顶置空调		1		
2		6320K-5702103	中部顶盖内衬 MIDDLE PART COPING HEADINING	S	S	S	S	S	S	S	S	S	S	S	S	S	S	顶置空调		1		
3		6320K-5702104	后部顶盖内衬 REARWARD COPING HEADINING	S	S	S	S	S	S	S	S	S	S	S	S	S	S	顶置空调		1		
4		6320-5702102	顶梁内衬 TIP GIRDER HEADINING	S	S	S	S	S	S	S	S	S	S	S	S	S	S			2		
5		111VH-5702107	上边梁装饰条 GLUE STRIP-UPSIDE GIRDER	S	S	S	S	S	S	S	S	S	S	S	S	S	S			1		
6		111-8204013	左遮阳板总成 LEFT VISOR ASM	S	S	S	S	S	S	S	S	S	S	S	S	S	S			1		0.5
6		111-8204014	右遮阳板总成 RIGHT VISOR ASM	S	S	S	S	S	S	S	S	S	S	S	S	S	S			1		0.5
7		111-6402101	拉手 HANDLE		S	S	S	S	S	S	S	S	S	S	S	S	S			5		
7		6330-5702105	拉手 HANDLE		S	S	S	S	S	S	S	S	S	S	S	S	S			5		
8		6330-5702116	堵塞 PLUG		S	S	S	S	S	S	S	S	S	S	S	S	S			10		
9		9002289	内后视镜总成 INSIDE MIRROR ASM	S	S	S	S	S	S	S	S	S	S	S	S	S	S			1		0.5

7130
INNER DECORATE FIXING
前门内装饰安装

缩略语	车型	
	•：COMMON (共用)	S：Standard equipment(标配)
	O：Option equipment(选配)	A：为适应地区法规要求而特别配置

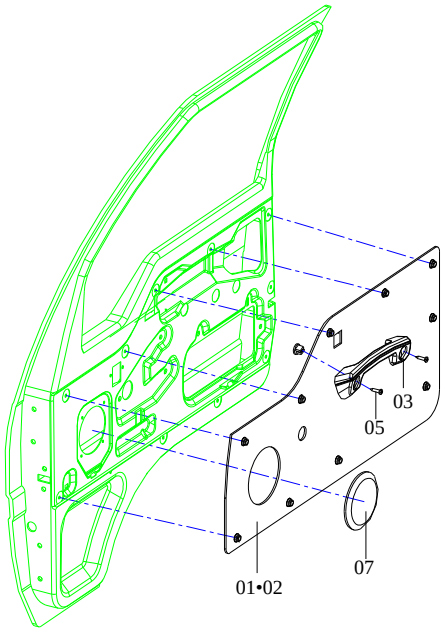

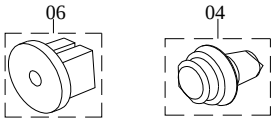

NO.序号	ICT	PARTNO. 零部件件号	PART NAME 零部件名称	PNC零件控制代码 车型 6320	6330	6330Bi1	6330Ei1	6360Bi1	6360Bi3	6360Ei1	6360Ei3	6363	6360FV	6360EV	6365	6358E	6358C	OPTION 选项	L/R 左/右	QTY 数量	VIN FROM 从开始/到TO	工时
1		6320-6402013	左前门装饰 LEFT FRONTDOOR DECORATE	S																1		0.5
1		6330-6402013	左前门装饰 LEFT FRONTDOOR DECORATE		S	S	S	S	S	S	S	S								1		0.5
1		6330-6402017	左前门装饰 LEFT FRONTDOOR DECORATE		S	S	S	S	S	S	S	S								1		0.5
1		111-6402011	左前门装饰 LEFT FRONTDOOR DECORATE					S	S	S	S	S	S	S	S	S	S			1		0.5
2		6330-6402014	右前门装饰 RIGHT FRONTDOOR DECORATE		S	S	S	S	S	S	S	S								1		0.5
2		6330-6402018	右前门装饰 RIGHT FRONTDOOR DECORATE		S	S	S	S	S	S	S	S								1		0.5
2		111-6402012	右前门装饰 RIGHT FRONTDOOR DECORATE					S	S	S	S	S	S	S	S	S	S			1		0.5
3		9052022	前门拉手 FRONT DOOR HANDLE		S	S	S	S	S	S	S	S								2		
3		111-6402101	前门拉手 FRONT DOOR HANDLE	S	S	S	S	S	S	S	S	S	S	S	S	S	S			2		
4		5497039	卡扣 CLIP	S	S	S	S	S	S	S	S	S	S	S	S	S	S			11		
6		9052020	螺钉座 SCREW SEAT	S	S	S	S	S	S	S	S	S	S	S	S	S	S			4		
7		6330-6402115	扬声器盖组件 CASSETTE COVER GROUPWARE	S	S	S	S	S	S	S	S	S	S	S	S	S	S			1		0.5
7		9052026	扬声器盖组件 CASSETTE COVER GROUPWARE	S	S	S	S	S	S	S	S	S								1		0.5

7150 REARSIDE DOOR DECORATE FIXING 后侧门内装饰安装	缩略语	车型 •：COMMON (共用) O：Option equipment(选配)	S：Standard equipment(标配) A：为适应地区法规要求而特别配置	NO.序号	ICT	PARTNO. 零部件件号	PART NAME 零部件名称	PNC零件控制代码 车型 6320	6330	6330Bi1	6330Ei1	6360Bi1	6360Bi3	6360Ei1	6360Ei3	6363	6360FV	6360EV	6365	6358E	6358C	PART USAGE 零件 OPTION 选项	L/R 左/右	QTY 数量	VIN FROM 从开始/到TO	工时
				1		111VH-6202011	左后侧门装饰 LEFT REARSIDE DOOR DECORATE	S																1		0.5
				1		6330-6202013	左后侧门装饰 LEFT REARSIDE DOOR DECORATE		S	S	S	S	S	S	S	S								1		0.5
				2		111VH-6202012	右后侧门装饰 RIGHT REARSIDE DOOR DECORATE	S																1		0.5
				2		6330-6202014	右后侧门装饰 RIGHT REARSIDE DOOR DECORATE		S	S	S	S	S	S										1		0.5
				3		5497039	卡扣 CLIP	S	S	S	S	S	S	S	S	S	S	S	S	S	S			22		
				5		111VH-5408102	护杆帽 PROTECT POLE	S	S	S	S	S	S	S	S	S	S	S	S	S	S			4		
				6		9052024	后侧门防水薄膜 REARSIDE DOOR WATERPROOF FILM	S	S	S	S	S	S	S	S	S	S	S	S	S	S			2		

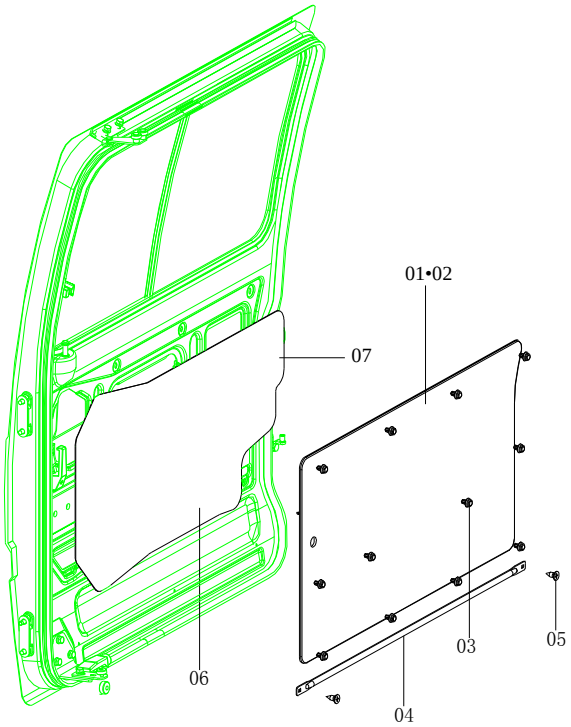

7160
REAR DOOR DECORATE FIXING
后门内装饰安装

缩略语

车型

•: COMMON (共用)

S: Standard equipment(标配)

O: Option equipment(选配)

A: 为适应地区法规要求而特别配置

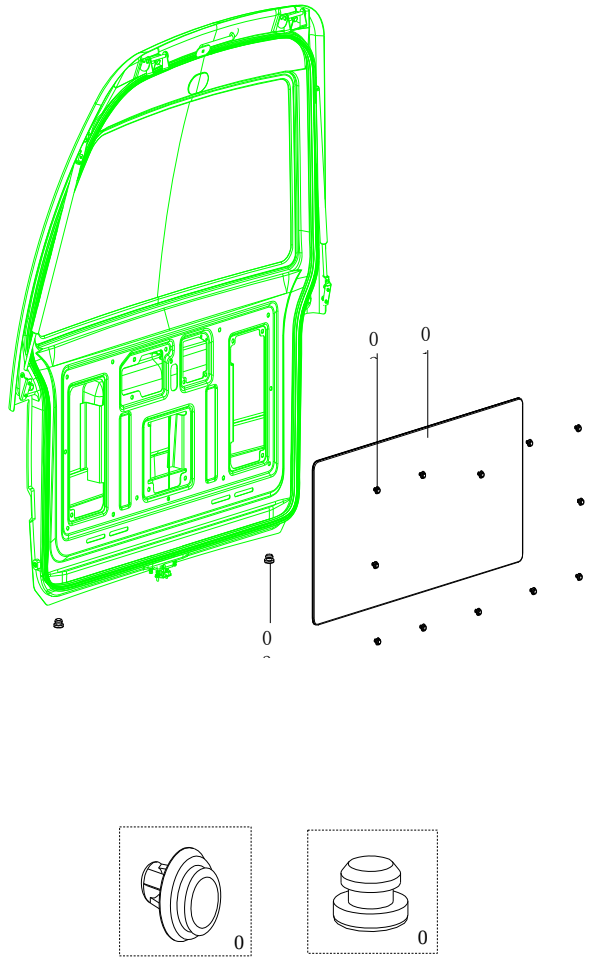

NO. 序号	ICT	PARTNO. 零部件件号	PART NAME 零部件名称	PNC零件控制代码 车型 6320	6330	6330Bi1	6330Ei1	6360Bi1	6360Bi3	6360Ei1	6360Ei3	6363	6360FV	6360EV	6365	6358E	6358C	OPTION 选项	L/R 左/右	QTY 数量	VIN FROM 从开始/到TO	工时
1		111VH-6302011	后门装饰 REARDOOR DECORATE	S	S	S	S	S	S	S	S	S	S	S	S	S	S			1		0.5
1		6320-6302011	后门装饰 REARDOOR DECORATE	S	S	S	S	S	S	S	S	S								1		0.5
2		5497039	卡扣 CLIP	S	S	S	S	S	S	S	S	S	S	S	S	S	S			12		
3		9053314	塞子 PLUG	S	S	S	S	S	S	S	S	S	S	S	S	S	S			3		

7170 REARSIDE DECORATE 后侧装饰	缩略语	车型 •: COMMON (共用)	S: Standard equipment(标配)	车型 O: Option equipment(选配)	A: 为适应地区法规要求而特别配置

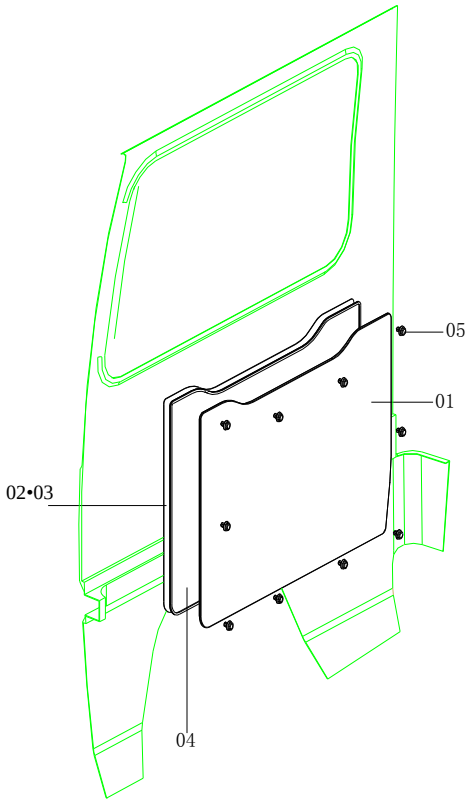

NO. 序号	ICT	PARTNO. 零部件件号	PART NAME 零部件名称	6320	6330	6330Bi1	6330Ei1	6360Bi1	6360Bi3	6360Ei1	6360Ei3	6363	6360FV	6360EV	6365	6358E	6358C	OPTION 选项	L/R 左/右	QTY 数量	VIN FROM 从开始/到TO	工时
1		111VH-5408011	左后侧装饰 LEFT REARSIDE DECORATE					S	S	S	S	S	S	S	S	S	S			1		0.5
1		6320-5408013	左后侧装饰 LEFT REARSIDE DECORATE	S				S	S	S	S	S	S	S	S	S	S			1		0.5
1		6330-5408013	左后侧装饰 LEFT REARSIDE DECORATE		S	S	S	S	S	S	S	S								1		0.5
1		111VH-5408012	右后侧装饰 RIGHT RAERSIDE DECORATE		S	S	S	S	S	S	S	S	S	S	S	S	S			1		0.5
1		6320-5408014	右后侧装饰 RIGHT RAERSIDE DECORATE	S				S	S	S	S	S	S	S	S	S	S			1		0.5
1		6330-5408014	右后侧装饰 RIGHT RAERSIDE DECORATE	S	S	S	S	S	S	S	S	S								1		0.5
5		5497039	卡扣 BLOCK BUTTON	S	S	S	S	S	S	S	S	S	S	S	S	S	S			22		

7210 CARPET ASM 地毯总成	缩略语	车型 •: COMMON (共用) O: Option equipment(选配)	S: Standard equipment(标配) A: 为适应地区法规要求而特别配置	NO.序号	ICT	PARTNO. 零部件件号	PART NAME 零部件名称	PNC零件控制代码 车型 6320	6330	6330Bi1	6330Ei1	6360Bi1	6360Bi3	6360Ei1	6360Ei3	6363	6360FV	6360EV	6365	6358E	6358C	PART USAGE 零件 OPTION 选项	L/R 左/右	QTY 数量	VIN FROM 从开始/到TO	工时
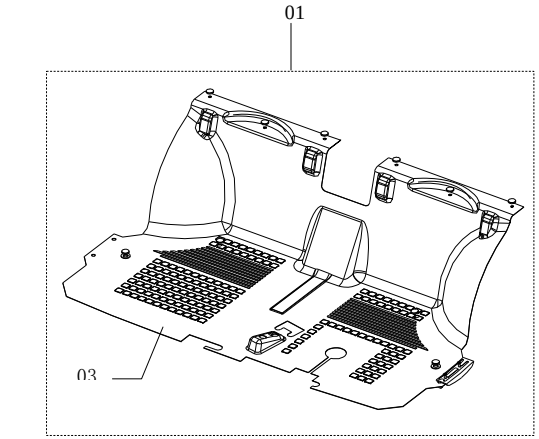				1		111PR-5109030	货车驾驶室地毯组件 TRUCK CAB A-FLOOR CAPPET	S	S	S	S													1		
				1		111P-5109015	驾驶室地毯组件 CAB CARPET GROUPWARE	S	S	S	S	S	S	S	S	S								1		
				1		6330-5109020-2	驾驶室地毯组件 CAB CARPET GROUPWARE					S	S	S										1		
				1		6320-5109020	驾驶室地毯组件 CAB CARPET GROUPWARE	S																1		
				2		6320-5109021-7	后地毯组件 REAR CARPET GROUPWARE	S	S	S	S	S	S	S	S	S								1		
				2		111VH-5109022	后地毯组件 REAR CARPET GROUPWARE	S	S	S	S															
				2		6330-5109031	后地毯组件 REAR CARPET GROUPWARE					S	S	S	S	S								1		
				2		24515405	后地毯组件 REAR CARPET GROUPWARE										S	S	S	S	S			1		
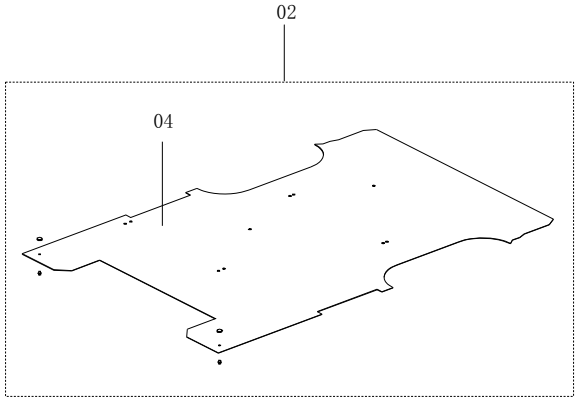																										

7210 CARPET ASM 地毯总成	缩略语	车型 •：COMMON (共用) O：Option equipment(选配)	A：为适应地区法规要求而特别配置

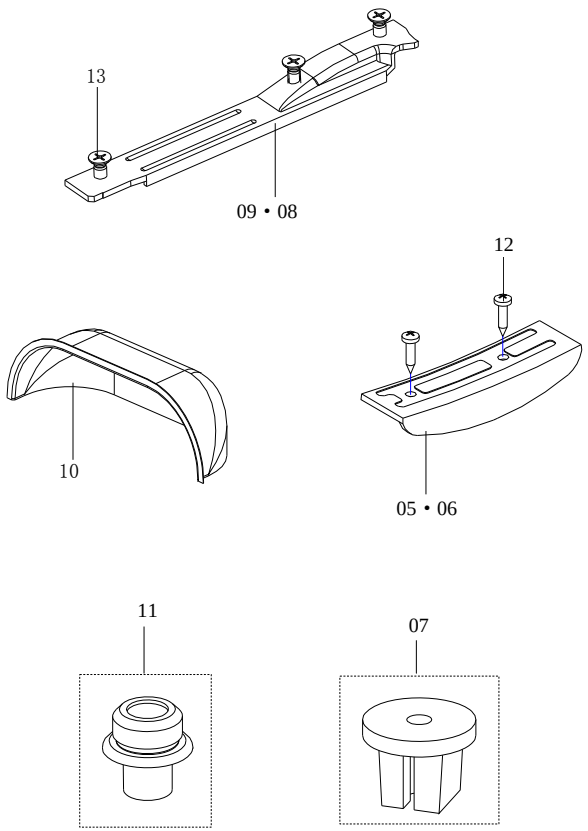

NO.序号	ICT	PARTNO. 零部件件号	PART NAME 零部件名称	PNC零件控制代码 车型 6320	6330	6330Bi1	6330Ei1	6360Bi1	6360Bi3	6360Ei1	6360Ei3	6363	6360FV	6360EV	6365	6358E	6358C	PART USAGE 零件 OPTION选项	L/R左/右	QTY数量	VIN FROM从开始/到TO	工时
5		111-5109101	左车门门框 板 LEFT VEHICLE DOORCASE BOARD	S	S	S	S	S	S	S	S	S	S	S	S	S	S			1		
6		111-5109102	右车门门框 板 RIGHT VEHICLE DOORCASE BOARD	S	S	S	S	S	S	S	S	S	S	S	S	S	S			1		
7		111-5109103	螺钉环 RING-SCREW	S	S	S	S	S	S	S	S	S	S	S	S	S	S			4		
8		6330-5109131	左后地毯压条 LEFT-REAR FLOOR BAR		S	S	S	S	S	S	S	S								1		
9		6330-5109132	右后地毯压条 RIGHT-REAR FLOOR BAR		S	S	S	S	S	S	S	S								1		
10		6320-5109030	后轮罩装饰板合件 REAR FENDER DECORATE PALTE		S	S	S	S	S	S	S	S	S	S	S	S	S			2		
10		6320-5109031-1	后轮罩装饰板合件 REAR FENDER DECORATE PALTE		S	S	S	S	S	S	S	S								2		
11		111-5109011	阳扣合件 BULGY BUCKLE	S	S	S	S	S	S	S	S	S	S	S	S	S	S		按需			

7310
FLOOR ASM-BRACKET FIXING
地板托盘安装总成

缩略语	车型	
	•: COMMON (共用)	S: Standard equipment(标配)
	O: Option equipment(选配)	A: 为适应地区法规要求而特别配置

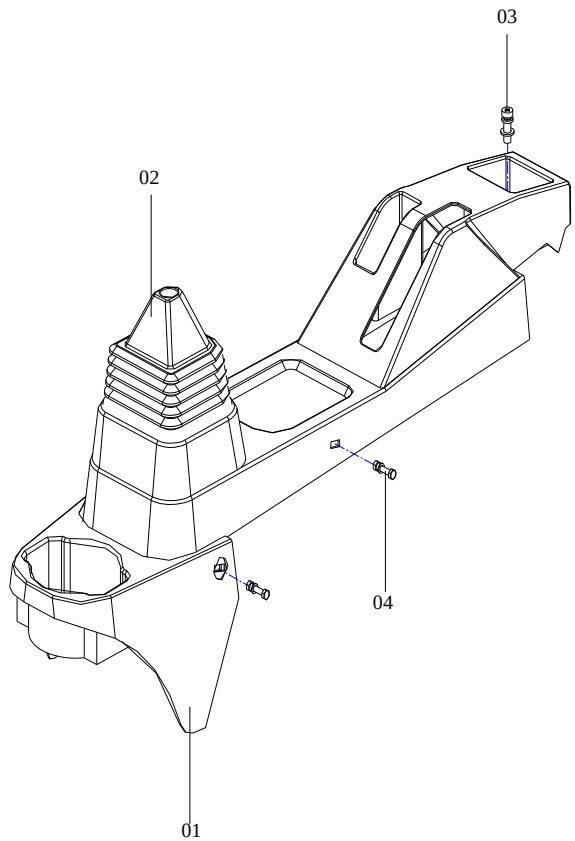

NO.序号	ICT	PARTNO. 零部件件号	PART NAME 零部件名称	PNC零件控制代码 车型 6320	6330	6330Bi1	6330Ei1	6360Bi1	6360Bi3	6360Ei1	6360Ei3	6363	6360FV	6360EV	6365	6358E	6358C	OPTION 选项	L/R 左/右	QTY 数量	VIN FROM 从开始/到TO	工时
0		111-5110101	地板托架主体组件 MAIN BODY GROUPWARE-FLOOR BOARD STOCK	S	S	S	S													1		
0		6330-5110101	地板托架主体组件 MAIN BODY GROUPWARE-FLOOR BOARD STOCK					S	S	S	S	S	S	S	S					1		
0		24516489	茶几板及杯托总成 MAIN BODY GROUPWARE-FLOOR BOARD STOCK													S	S			1		
1		6330-5110104	茶杯托架 TAECUP BRACKET	S	S	S	S	S	S	S	S	S	S	S	S	S	S			1		
2		6330-5110102	换挡护套 SHIFT JACKET					S	S	S	S	S	S	S	S					1		
2		24518829	换挡护套 SHIFT JACKET													S	S			1		
5		24518830	手刹防尘罩													S	S			1		
6		24518831	换档护套压板													S	S			1		

PART USAGE 零件

7410 SEAT AL-FRT 前座椅总成	缩略语	车型 •：COMMON (共用) O：Option equipment(选配)	S：Standard equipment(标配) A：为适应地区法规要求而特别配置	NO.序号	ICT	PARTNO. 零部件件号	PART NAME 零部件名称	PNC零件控制代码 车型 6320	6330	6330Bi1	6330Ei1	6360Bi1	6360Bi3	6360Ei1	6360Ei3	6363	6360FV	6360EV	6365	6358E	6358C	PART USAGE 零件 OPTION 选项	L/R 左/右	QTY 数量	VIN FROM 从开始/到TO	工时
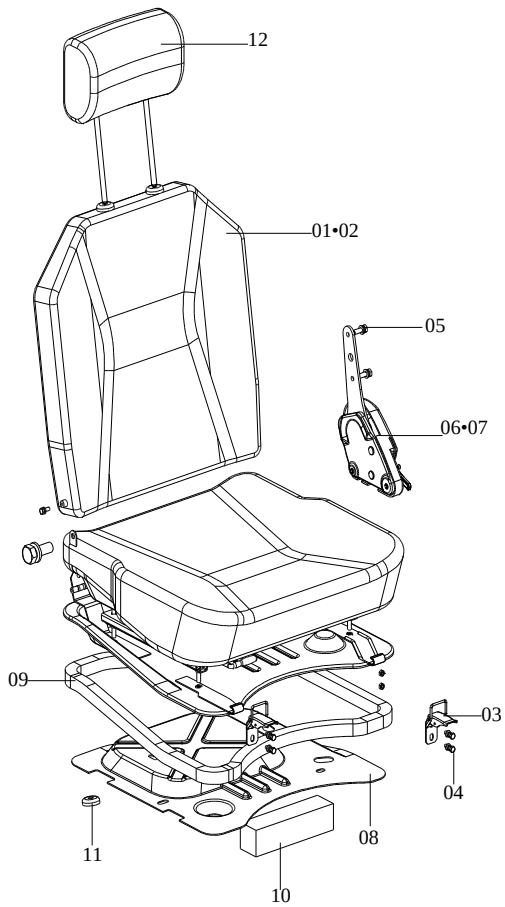				1		6330A-6800011-4	左前座椅组件 SEAT AL-FRT	S	S	S	S	S	S	S	S	S	S	S	S	S	S	经济型		1		1
				1		6360-6800011-1	左前座椅组件 SEAT AL-FRT	S	S	S	S	S	S	S	S	S	S	S	S	S	S	标准型		1		1
				1		6330-6800021	左前座椅组件 SEAT AL-FRT		S	S	S	S	S	S	S	S	S	S	S	S	S	五菱龙		1		1
				2		6360A-6800012-1	右前座椅组件 SEAT AL-FRT	S	S	S	S	S	S	S	S	S	S	S	S	S	S	经济型		1		1
				2		6360-6800012-1	右前座椅组件 SEAT AL-FRT	S	S	S	S	S	S	S	S	S	S	S	S	S	S	标准型		1		1
				2		6330-6800022	右前座椅组件 SEAT AL-FRT		S	S	S	S	S	S	S	S	S	S	S	S	S	五菱龙		1		1
				3		111-6807012	座椅扣组件 FASTENER UNIT	S	S	S	S	S	S	S	S	S	S	S	S	S	S			4		
				6		1010PS-6904770	左驾驶室座椅调角器 ADJUSTING HOMEWORK-LEFT CAB	S	S	S	S	S	S	S	S	S	S	S	S	S	S			1		2
				7		1010PS-6904880	右驾驶室座椅调角器 ADJUSTING HOMEWORK-RIGHT CAB	S	S	S	S	S	S	S	S	S	S	S	S	S	S			1		2

7420
SEAT AL-MIDDLE
中排座椅总成

缩略语

车型

•：COMMON (共用)

S：Standard equipment(标配)

O：Option equipment(选配)

A：为适应地区法规要求而特别配置

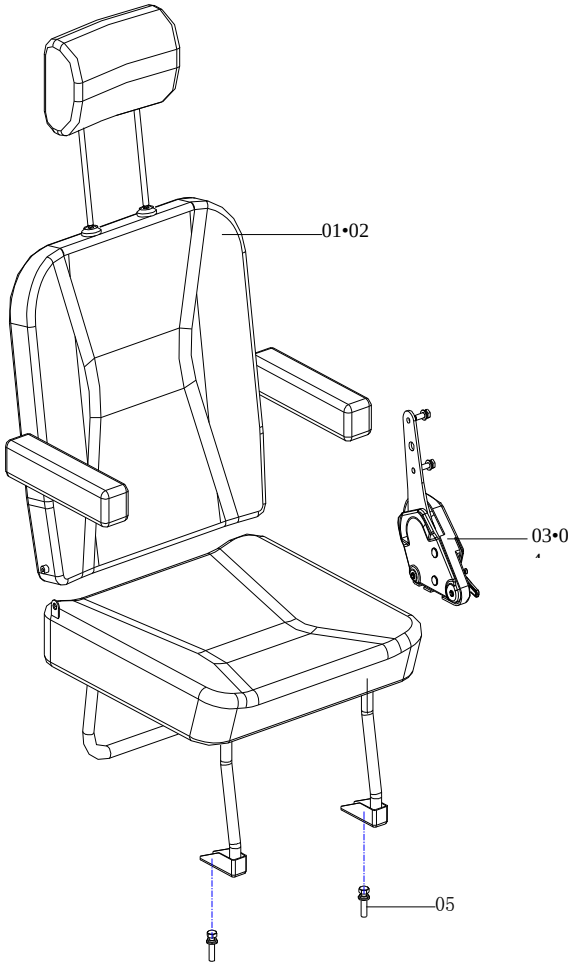

NO.序号	ICT	PARTNO. 零部件件号	PART NAME 零部件名称	PNC零件控制代码 车型 6320	6330	6330Bi1	6330Ei1	6360Bi1	6360Bi3	6360Ei1	6360Ei3	6363	6360FV	6360EV	6365	6358E	6358C	OPTION 选项	L/R 左/右	QTY 数量	VIN FROM 从开始/到TO	工时
1		6320-6900033	中排左座椅组件 SEAT AL-MIDDLE	S	S	S	S													1		1
1		6330-6900011	中排左座椅组件 SEAT AL-MIDDLE	S	S	S	S													1		1
1		6360-6900021	中排左座椅组件 SEAT AL-MIDDLE					S	S	S	S	S								1		
2		6320-6900034	中排右座椅组件 SEAT AL-MIDDLE	S	S	S	S													1		1
2		6360-6900022	中排右座椅组件 SEAT AL-MIDDLE					S	S	S	S	S								1		
3		6320A-6905040	左中排座椅调角器 ADJUSTING HOMEWORK-LEFT MIDDLE CAB	S	S	S	S	S	S	S	S	S								1		2
4		6320A-6905041	右中排座椅调角器 ADJUSTING HOMEWORK-RIGHT MIDDLE CAB	S	S	S	S	S	S	S	S	S								1		2
3		6330-6900063	左中排座椅调角器 ADJUSTING HOMEWORK-LEFT MIDDLE CAB		S	S	S	S	S	S	S	S								1		2
4		6330-6900064	右中排座椅调角器 ADJUSTING HOMEWORK-RIGHT MIDDLE CAB		S	S	S	S	S	S	S	S								1		2

7425 SEAT AL-MIDDLE 中排座椅总成	缩略语	车型 •：COMMON (共用) O：Option equipment(选配)	S：Standard equipment(标配) A：为适应地区法规要求而特别配置	NO.序号	ICT	PARTNO. 零部件件号	PART NAME 零部件名称	PNC零件控制代码 车型 6320	6330	6330Bi1	6330Ei1	6360Bi1	6360Bi3	6360Ei1	6360Ei3	6363	6360FV	6360EV	6365	6358E	6358C	PART USAGE 零件 OPTION 选项	L/R 左/右	QTY 数量	VIN FROM 从开始/到TO	工时
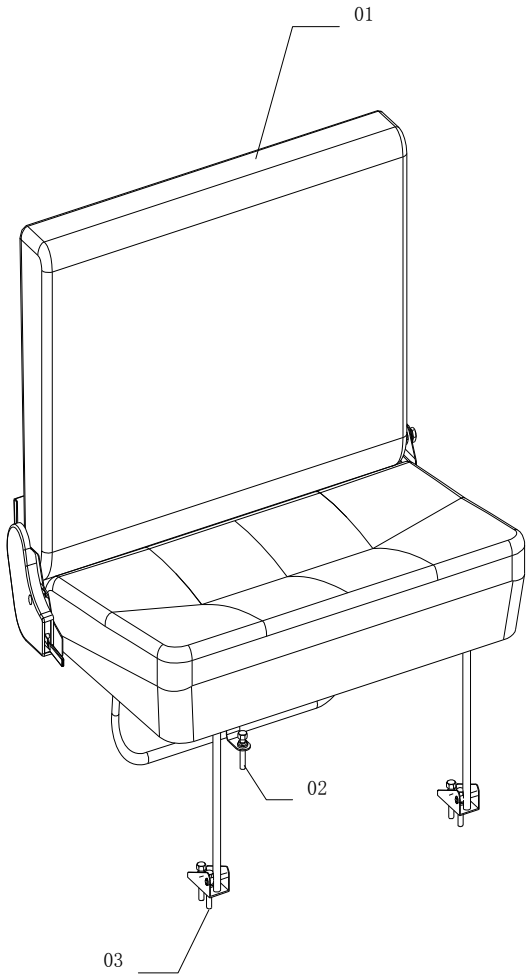				1		6360A-6900021	双人翻转座椅组件 DOUBLE MAN OVERTURN SEAT	S	S	S	S	S	S	S	S	S	S	S	S	S	S			1		1

7430 LEFT&RIGHT MIDDLE SLIPORBIT SINGLE SEAT 左/右中排滑轨单座	缩略语	车型 •：COMMON (共用) O：Option equipment(选配)	S：Standard equipment(标配) A：为适应地区法规要求而特别配置	NO.序号	ICT	PARTNO. 零部件件号	PART NAME 零部件名称	PNC零件控制代码 车型 6320	6330	6330Bi1	6330Ei1	6360Bi1	6360Bi3	6360Ei1	6360Ei3	6363	6360FV	6360EV	6365	6358E	6358C	PART USAGE 零件 OPTION 选项	L/R 左/右	QTY 数量	VIN FROM 从开始/到TO	工时
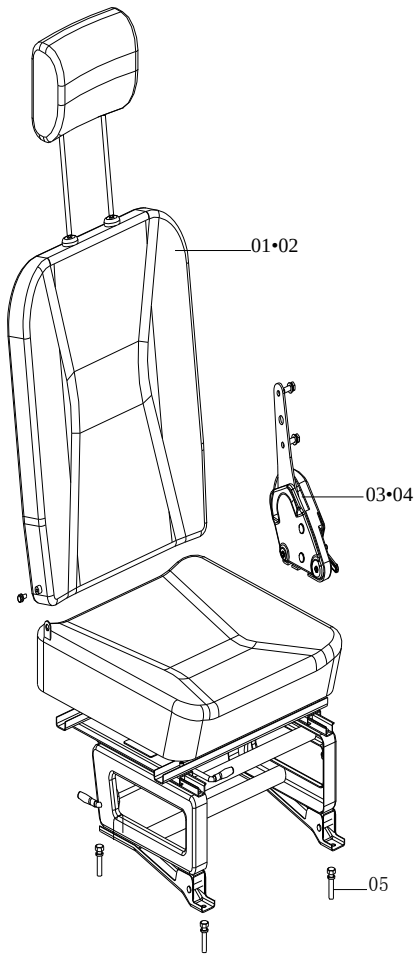				1		6330-6900011	左中排滑轨单座座椅总成 SEAT AL-MIDDLE		S	S	S	S	S	S	S	S								1		1
				2		6330-6900012	右中排滑轨单座座椅总成 SEAT AL-MIDDLE		S	S	S	S	S	S	S	S								1		1
				3		6330-6900063	左中排座椅调角器 ADJUSTING HOMEWORK-LEFT MIDDLE CAB		S	S	S	S	S	S	S	S								1		2
				4		6330-6900064	右中排座椅调角器 ADJUSTING HOMEWORK-RIGHT MIDDLE CAB		S	S	S	S	S	S	S	S								1		2
				5																						

7435 SEAT AL WITH AUXILIARY -MIDDLE 中排带副座座椅总成	缩略语	车型 •：COMMON (共用) O：Option equipment(选配)	S：Standard equipment(标配) A：为适应地区法规要求而特别配置	NO.序号	ICT	PARTNO. 零部件件号	PART NAME 零部件名称	PNC零件控制代码 车型														OPTION 选项	L/R 左/右	PART USAGE 零件 QTY 数量	VIN FROM 从开始/到TO	工时
								6320	6330	6330Bi1	6330Ei1	6360Bi1	6360Bi3	6360Ei1	6360Ei3	6363	6360FV	6360EV	6365	6358E	6358C					
				1		6360-6900012-1	中排带副座座椅主体组件 MIDDLE SEAT WITH AUXILIARY SEAT MAIN BODY UNIT					S	S	S	S	S	S	S	S	S	S			1		
				6		6360-6900017	靠背调角器组件 BACKREST MIX HORNWORK UNIT					S	S	S	S	S	S	S	S	S	S			1		
				7		6360-6900018	头枕组件 PILLOW UNIT					S	S	S	S	S	S	S	S	S	S			1		
				8		P6703-10002-1	蝶形螺栓M8×25 BUTTERFLY BOLT M8×25					S	S	S	S	S	S	S	S	S	S			1		

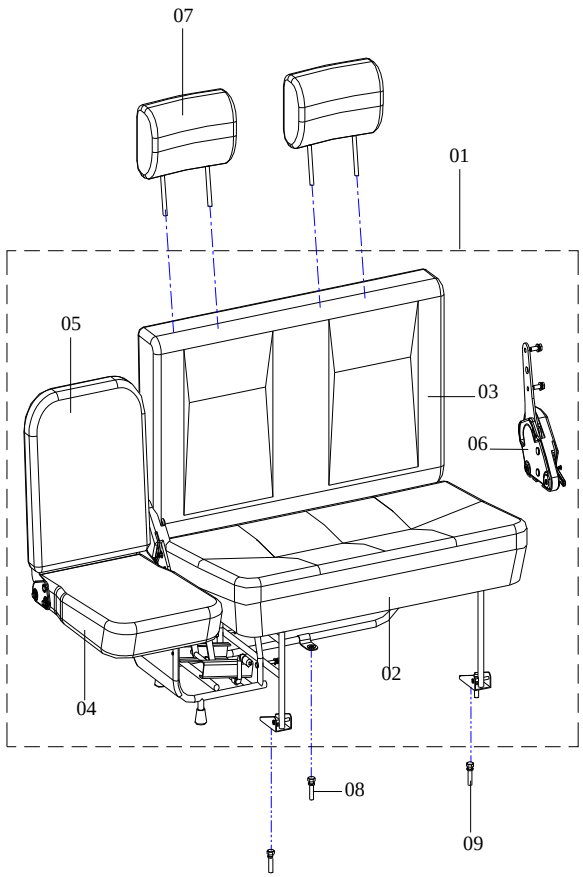

7440 SEAT AL-RR 后座椅总成	缩略语	车型 •：COMMON (共用) O：Option equipment(选配)	S：Standard equipment(标配) A：为适应地区法规要求而特别配置	NO.序号	ICT	PARTNO. 零部件件号	PART NAME 零部件名称	PNC零件控制代码 车型 6320	6330	6330Bi1	6330Ei1	6360Bi1	6360Bi3	6360Ei1	6360Ei3	6363	6360FV	6360EV	6365	6358E	6358C	PART USAGE 零件 OPTION 选项	L/R 左/右	QTY 数量	VIN FROM 从开始/到TO	工时
				1		6360A-7000021-1	后排座椅组件 （可折叠） A-SEAT，RR （PUCKER）	S	S	S	S	S	S	S	S	S	S	S	S	S	S			1		1
				1	Y	6360-7000011-1	后排座椅组件 （可折叠） A-SEAT，RR （PUCKER）	S	S	S	S	S	S	S	S	S	S	S	S	S	S			1		1
				1		6330-7000030	后排座椅组件（带靠头） A-SEAT，RR		S	S	S	S	S	S	S	S	S	S	S	S	S			1		1
				2		P6703-10002-1	碟形螺栓M8×25 BUTTERFLY BOLT M8×25	S	S	S	S	S	S	S	S	S	S	S	S	S	S			1		
				3		6320A-7000306	第三排座椅锁钩 CLAMP, REAR SEAT	S	S	S	S	S	S	S	S	S	S	S	S	S	S			1		

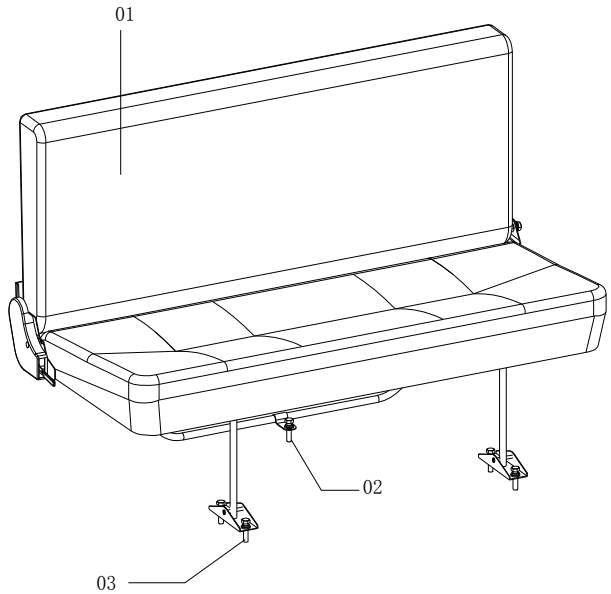

7510
LIFE BELT FIXING
前座椅安全带安装（6320/6330）

缩略语	车型	
	•：COMMON（共用）	S：Standard equipment（标配）
	O：Option equipment（选配）	A：为适应地区法规要求而特别配置

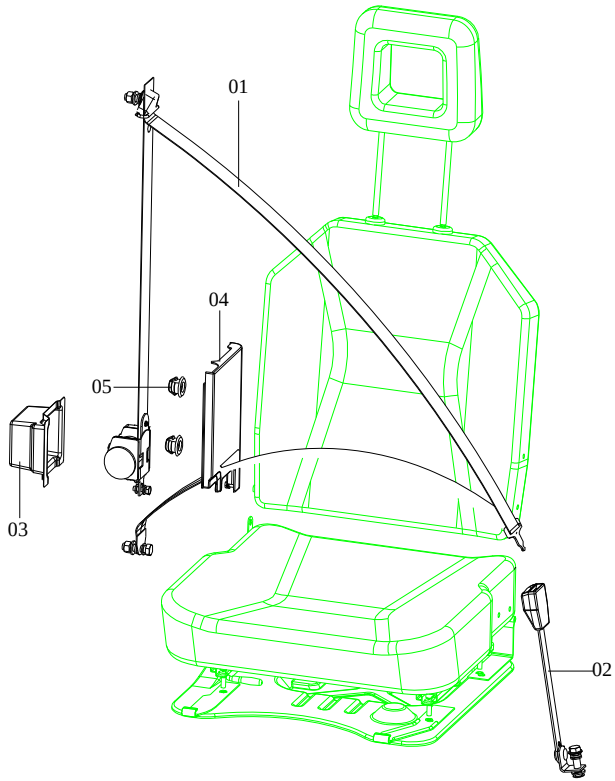

NO.序号	ICT	PARTNO.零部件件号	PART NAME零部件名称	PNC零件控制代码 车型 6320	6330	6330Bi1	6330Ei1	6360Bi1	6360Bi3	6360Ei1	6360Ei3	6363	6360FV	6360EV	6365	6358E	6358C	OPTION选项	L/R左/右	QTY数量	VIN FROM从开始/到TO	工时
1		111-6809013	左安全带合件 LEFT LIFE BELT	S	S	S	S												左	1		1
1		111-6809014	右安全带合件 RIGHT LIFE BELT	S	S	S	S												右	1		1
2		111-6809017	带扣总成 LIFE BELT BUTTON	S	S	S	S													2		
3		111VH-6809031-1	左安全带防尘盒 DUSTPROOF BOX-LEFT LIFE BELT	S	S	S	S												左	1		
3		111VH-6809032-1	右安全带防尘盒 DUSTPROOF BOX-RIGHT LIFE BELT	S	S	S	S												右	1		
4		111VH-6809101	左安全带外盖 OUTER COVER-LEFT LIFE BELT	S	S	S	S												左	1		
4		111VH-6809102	右安全带外盖 OUTER COVER-RIGHT LIFE BELT	S	S	S	S												右	1		

7520
FRONT SEAT LIFE BELT FIXING
前座椅安全带安装（6360）

缩略语	车型	
	•：COMMON（共用）	S：Standard equipment（标配）
	O：Option equipment（选配）	A：为适应地区法规要求而特别配置

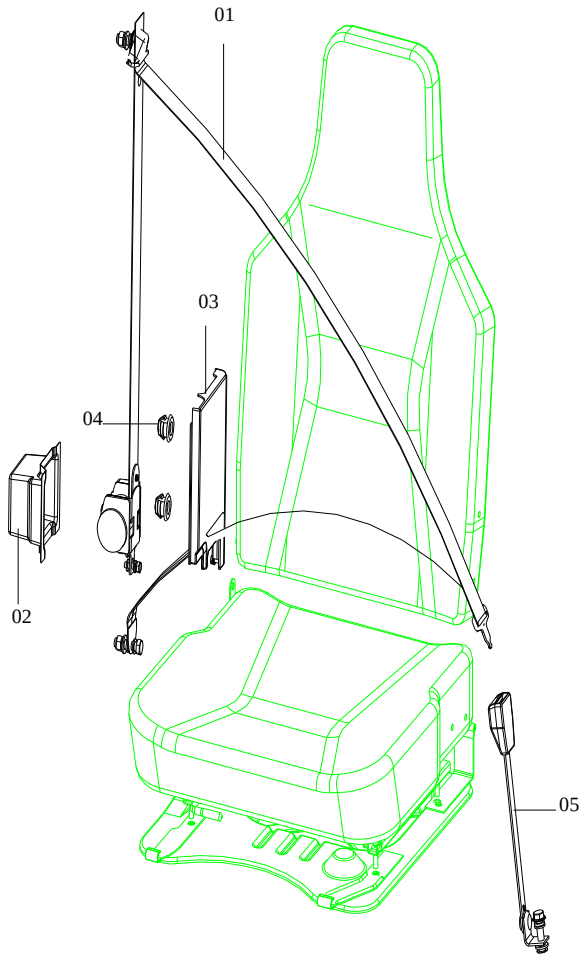

NO.序号	ICT	PARTNO.零部件件号	PART NAME零部件名称	PNC零件控制代码 车型 6320	6330	6330Bi1	6330Ei1	6360Bi1	6360Bi3	6360Ei1	6360Ei3	6363	6360FV	6360EV	6365	6358E	6358C	PART USAGE 零件 OPTION选项	L/R左/右	QTY数量	VIN FROM从开始/到TO	工时
1		6360-6809000	座椅安全带总成 RIGHT FRONT LIFE BELT ASM					S	S	S	S	S								1		
1		9051983	左卷收器组件 LEFT FRONT LIFE BELT ASM										S	S	S	S	S			1		
1		9052002	右卷收器组件 RIGHT FRONT LIFE BELT ASM										S	S	S	S	S			1		
2		111VH-6809031-1	左防尘盒组件 DUSTPROOF BOX GROUPWARE					S	S	S	S	S	S	S	S	S	S			1		
2		111VH-6809032-1	右防尘盒组件 DUSTPROOF BOX GROUPWARE					S	S	S	S	S	S	S	S	S	S			1		
3		111VH-6809101	左安全带外盖 OUTER COVER-LEFT LIFE BEL					S	S	S	S	S	S	S	S	S	S			1		
3		111VH-6809102	右安全带外盖 OUTER COVER-RIGHT LIFE BEL					S	S	S	S	S	S	S	S	S	S			1		
5		9001861	锁扣组件 LOCK BUTTON UNIT					S	S	S	S	S	S	S	S	S	S			2		

7530 MIDDLE SEAT LIFE BELT FIXING 中排安全带安装（6360）	缩略语	车型 •：COMMON（共用） O：Option equipment（选配）	S：Standard equipment（标配） A：为适应地区法规要求而特别配置	NO.序号	ICT	PARTNO. 零部件件号	PART NAME 零部件名称	PNC零件控制代码 车型 6320	6330	6330Bi1	6330Ei1	6360Bi1	6360Bi3	6360Ei1	6360Ei3	6363	6360FV	6360EV	6365	6358E	6358C	OPTION选项	L/R左/右	QTY数量	VIN FROM从开始/到TO	工时
				1		9035421	带锁组件 ZONAL LOCK UNIT					0	0	0	0	0	0	0	0	0	0			2		
				2		9035424	双组带扣组件 DOUBLE GROUP ZONAL LOCK UNIT					0	0	0	0	0	0	0	0	0	0			1		
				3		9035425	带扣组件 ZONAL BUTTON UNIT					0	0	0	0	0	0	0	0	0	0			1		

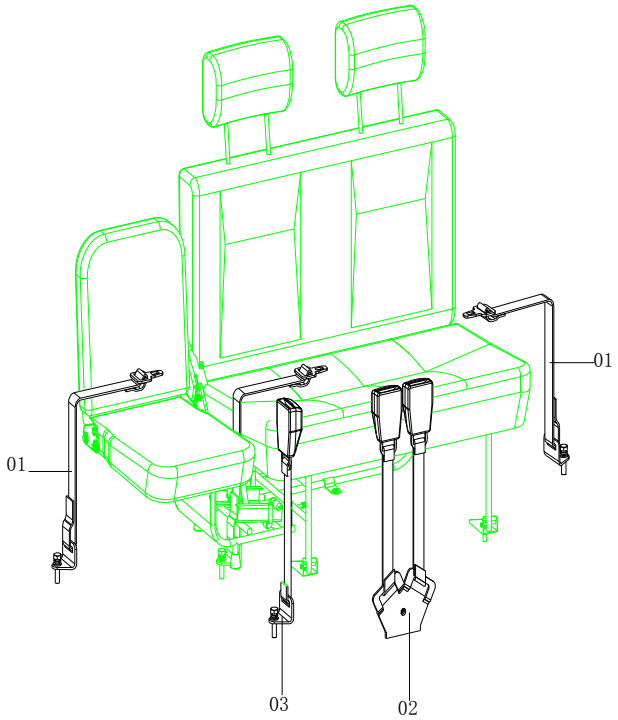

8130
MODULE-AIR CON
暖风机

缩略语

车型

•：COMMON（共用）

S：Standard equipment（标配）

O：Option equipment（选配）

A：为适应地区法规要求而特别配置

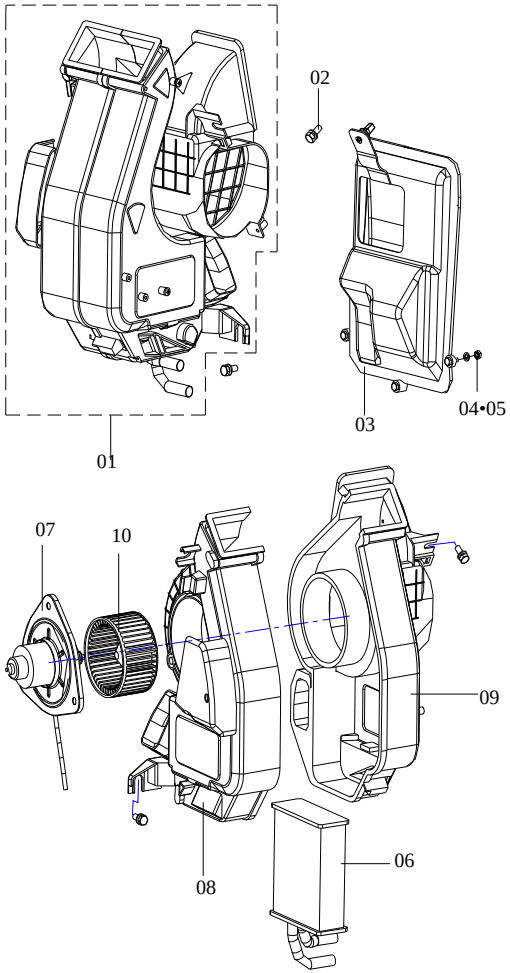

NO.序号	ICT	PARTNO.零部件件号	PART NAME 零部件名称	PNC零件控制代码 车型 6320	6330	6330Bi1	6330Ei1	6360Bi1	6360Bi3	6360Ei1	6360Ei3	6363	6360FV	6360EV	6365	6358E	6358C	OPTION 选项	L/R 左/右	QTY 数量	VIN FROM 从开始/到TO	PART USAGE 零件 工时
1		PR-8101021	暖风机总成 MODULE A-HEATER	S	S	S	S													1		
1		111-8101020	暖风机总成 MODULE A-HEATER	S	S	S	S	S	S	S	S	S	S	S	S					1		5
1		1010PSN-8101020	暖风机总成 MODULE A-HEATER	S	S	S	S	S	S	S	S	S	S	S	S					3		5
1		24525492	暖风机总成 MODULE A-HEATER													S	S			3		5
3		111-8101012	进风道组件 DUCT A-AIRINLET	S	S	S	S	S	S	S	S	S	S	S	S					1		
3		24521368	进风道组件 DUCT A-AIRINLET													S	S			1		
3		24521369	内外气转换箱													S	S			1		
3		24515545	内外气转换箱总成													S	S			1		
6		111-8101105	暖风机水箱 CORE-HEATER	S	S	S	S	S	S	S	S	S	S	S	S					1		6
7		111-8101013-PJ1	暖风机电机 GENERATOR-HEATER	S	S	S	S	S	S	S	S	S	S	S	S					1		2
8+9		111-8101103/4	暖风机壳 CASE-HEATER	S	S	S	S	S	S	S	S	S	S	S	S					1		6
10		111-8101013-PJ2	暖风机叶轮 IMPELLER-HEATER	S	S	S	S	S	S	S	S	S	S	S	S					1		2

8140
MODULE-AIR CON
PIPE FIXING
暖风机管件安装

缩略语

车型

•：COMMON (共用)

S：Standard equipment(标配)

O：Option equipment(选配)

A：为适应地区法规要求而特别配置

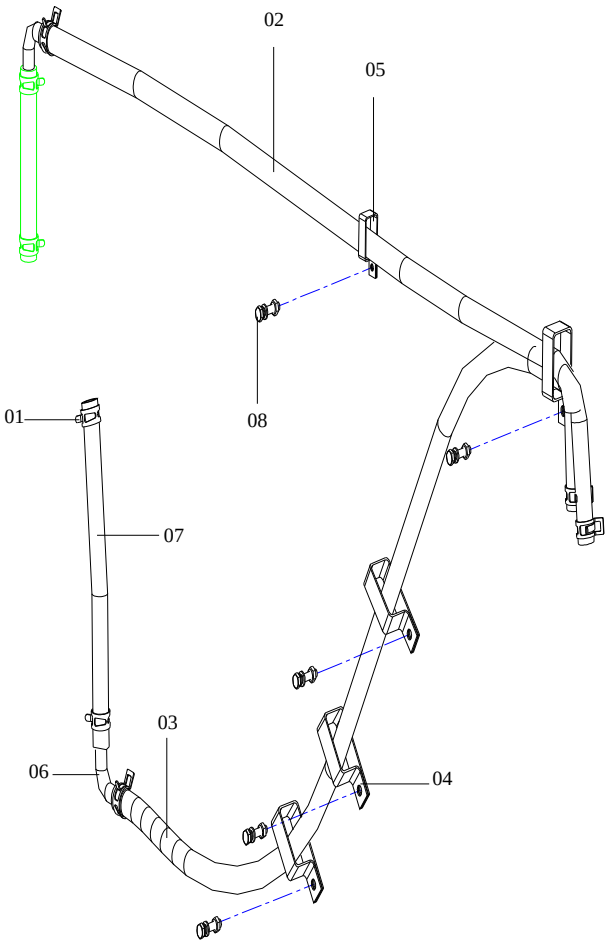

NO.序号	ICT	PARTNO. 零部件件号	PART NAME 零部件名称	6320	6330	6330Bi1	6330Ei1	6360Bi1	6360Bi3	6360Ei1	6360Ei3	6363	6360FV	6360EV	6365	6358E	6358C	OPTION 选项	L/R 左/右	QTY 数量	VIN FROM 从开始/到TO	工时
				PNC零件控制代码 车型														PART USAGE 零件				
2		111A/C-8103131	暖风机水管(2.55米) WATER PIPE	S	S	S	S	S	S	S	S	S	S	S	S	S	S			1		2
2		111-8103107	水管 WATER PIPE	S	S	S	S	S	S	S	S	S	S	S	S	S	S			1		2
3		111B-8103101	水管 WATER PIPE	S	S	S	S	S	S	S	S	S	S	S	S	S	S			1		2
6		111-8103108	两通接头 TWO WAY CONNECTER ASM	S	S	S	S	S	S	S	S	S	S	S	S	S	S			2		
7		XB-8103122	水管 WATER PIPE	S	S	S	S	S	S	S	S	S	S	S	S	S	S			1		1

车型 PNC零件控制代码 PART USAGE 零件

8160
AIR DISTRIBUTION FIXING
通风管安装

缩略语

•: COMMON (共用) | S: Standard equipment(标配)

O: Option equipment(选配) | A: 为适应地区法规要求而特别配置

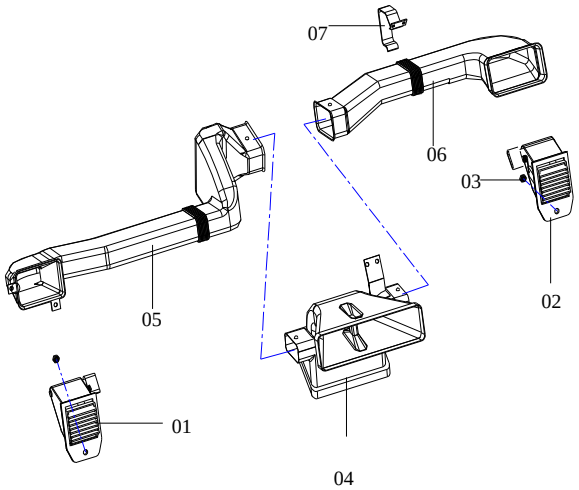

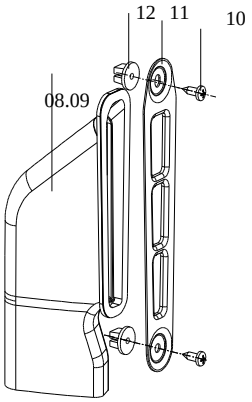

NO.序号	ICT	PARTNO. 零部件件号	PART NAME 零部件名称	6320	6330	6330Bi1	6330Ei1	6360Bi1	6360Bi3	6360Ei1	6360Ei3	6363	6360FV	6360EV	6365	6358E	6358C	OPTION 选项	L/R 左/右	QTY 数量	VIN FROM 从开始/到TO	工时
				车型																		
1		111-8115011	左通风盒组件 LEFT AERATION BOX	S	S	S	S	S	S	S	S	S	S	S	S	S	S			1		
2		111-8115012	右通风盒组件 RIGHT AERATION BOX	S	S	S	S	S	S	S	S	S	S	S	S	S	S			1		
3		Q32006	螺母M6 NUT M6	S	S	S	S	S	S	S	S	S	S	S	S	S	S			2		
4		PR-8117021	中间送风管道组件 MIDDLE BLAST PIPE A	S	S	S	S													1		
4		1010PN-3801021	中间送风管道组件 MIDDLE BLAST PIPE	S	S	S	S	S	S	S	S	S	S	S	S					1		
4		24523747	中间空调风管 MIDDLE BLAST PIPE													S	S			1		
5		PR-8117201	左风道 DUCT-AIRINL	S	S	S	S													1		
5		1010PN-3801107	左风道 DUCT-AIRINL	S	S	S	S	S	S	S	S	S	S	S	S					1		
5		24523746	左空调风管 DUCT-AIRINL													S	S			1		
6		PR-8117202	右风道 DUCT-AIRINL	S	S	S	S													1		
6		1010PN-3801111	右风道 DUCT-AIRINL	S	S	S	S	S	S	S	S	S	S	S	S					1		
6		24523748	右空调风管 DUCT-AIRINL													S	S			1		
7		1010PN-3801110	右风道支架 BRACKET-AIRINL DUCT	S	S	S	S	S	S	S	S	S	S	S	S					1		
7		24523749	风管左支架 BRACKET-AIRINL DUCT													S	S			1		
7		24523750	风管中间支架 BRACKET-AIRINL DUCT													S	S			1		
7		24525488	风管右支架 BRACKET-AIRINL DUCT													S	S			1		
8		111VH-8116011	左通风导管组件 LEFT AERATION CANAL UNIT	S	S	S	S	S	S	S	S	S								1		
9		111VH-8116012	右通风导管组件 RIGHT AERATION CANAL UNIT	S	S	S	S	S	S	S	S	S								1		
10		Q2714213	自攻螺钉组合件ST4.2×13-C-H SCREW-TAPPING ST4.2×13-C-H	S	S	S	S	S	S	S	S	S								4		
11		111VH-8116101-1	后通风装饰 RAER AERATION DECORATE	S	S	S	S	S	S	S	S	S								2		
12		111VH-8116102	密封螺钉座 BOLT SEAT-AIRPROOF	S	S	S	S	S	S	S	S	S								4		
		24515544	通风口盖板合件													S	S			1		

		车型																				
		•: COMMON	S: Standard equipment(标配)																			
				PNC零件控制代码																PART USAGE		零件
				车型																		

8180 DEFROSTER FIXING 除霜器安装	缩略语	(共用) O: Option equipment(选配)	S: Standard equipment(标配) A: 为适应地区法规要求而特别配置	NO. 序号	ICT	PARTNO. 零部件件号	PART NAME 零部件名称	6320	6330	6330Bi1	6330Ei1	6360Bi1	6360Bi3	6360Ei1	6360Ei3	6363	6360FV	6360EV	6365	6358E	6358C	OPTION 选项	L/R 左/右	QTY 数量	VIN FROM 从开始/到TO	工时
				1		1010PR-3801409	左除霜器嘴 LEFT DEFROSTER MOUTH	S	S	S	S													1		
				1		111-3801109	左除霜器 LEFT DEFROSTER MOUTH	S	S	S	S	S	S	S	S	S	S	S	S					1		
				1		1010PN-8102011/105	左侧除霜器嘴及风管组件 LEFT DEFROSTER MOUTH		S	S	S	S	S	S	S	S	S	S	S					1		
				1		24523777	左侧除霜风管出风口 LEFT DEFROSTER MOUTH													S	S			1		
				2		1010PR-3801410	右除霜器嘴 RIGHT DEFROSTER MOUTH	S	S	S	S													1		
				2		111-3801110	右除霜器 RIGHT DEFROSTER MOUTH	S	S	S	S	S	S	S	S	S	S	S	S					1		
				2		1010PN-8102012/106	右侧除霜器嘴及风管组件 RIGHT DEFROSTER MOUTH		S	S	S	S	S	S	S	S	S	S	S					1		
				2		24525491	右侧除霜风管出风口 RIGHT DEFROSTER MOUTH													S	S			1		
				3		PR-8102201	除霜器A管 DEFROSTER A PIPE	S	S	S	S													1		
				3		111-8102101	除霜器A管 DEFROSTER A PIPE	S	S	S	S	S	S	S	S	S	S	S	S	S	S			1		
				4		PR-8102202	除霜器B管 DEFROSTER B PIPE	S	S	S	S													1		
				4		111-8102102	除霜器B管 DEFROSTER B PIPE	S	S	S	S	S	S	S	S	S	S	S	S	S	S			1		
				5		PR-8102203	除霜器C管 DEFROSTER C PIPE	S	S	S	S													1		
				5		111-8102103	除霜器C管 DEFROSTER C PIPE	S	S	S	S	S	S	S	S	S	S	S	S	S	S			1		
				6		PR-8102206	右除霜器管 RIGHT DEFROSTER PIPE	S	S	S	S													1		
				6		111-8102106	右除霜器管 RIGHT DEFROSTER PIPE	S	S	S	S	S	S	S	S	S	S	S	S					1		
				6		24523778	右除霜风管 RIGHT DEFROSTER PIPE													S	S			1		
				6		24523779	右除霜导风管 RIGHT DEFROSTER PIPE													S	S			1		
				6		24523780	右侧除霜风管 RIGHT DEFROSTER PIPE													S	S			1		
				7		PR-8102205	左除霜器管 LEFT DEFROSTER PIPE	S	S	S	S													1		
				7		111-8102105	左除霜器管 LEFT DEFROSTER PIPE	S	S	S	S	S	S	S	S	S	S	S	S					1		
				7		24523774	左除霜风管 LEFT DEFROSTER PIPE													S	S			1		
				7		24523775	左除霜导风管 LEFT DEFROSTER PIPE													S	S			1		
				7		24523776	左侧除霜风管 LEFT DEFROSTER PIPE													S	S			1		
8310 CONDENSER AND		车型 •: COMMON (共用)	S: Standard equipment(标配)	NO				PNC零件控制代码 车型															PART USAGE		VIN	零件

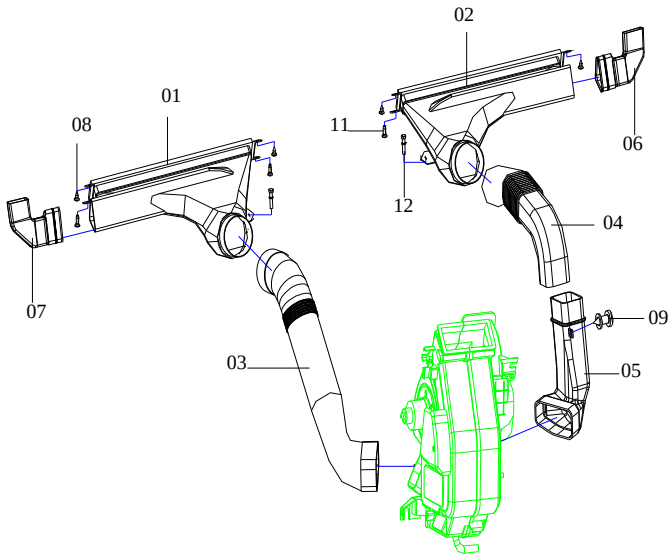

CONDENSER AND DEHYDRATOR(PREPOSITIVE) 冷凝器及干燥瓶（前置）	缩略语	O：Option equipment(选配)	A：为适应地区法规要求而特别配置

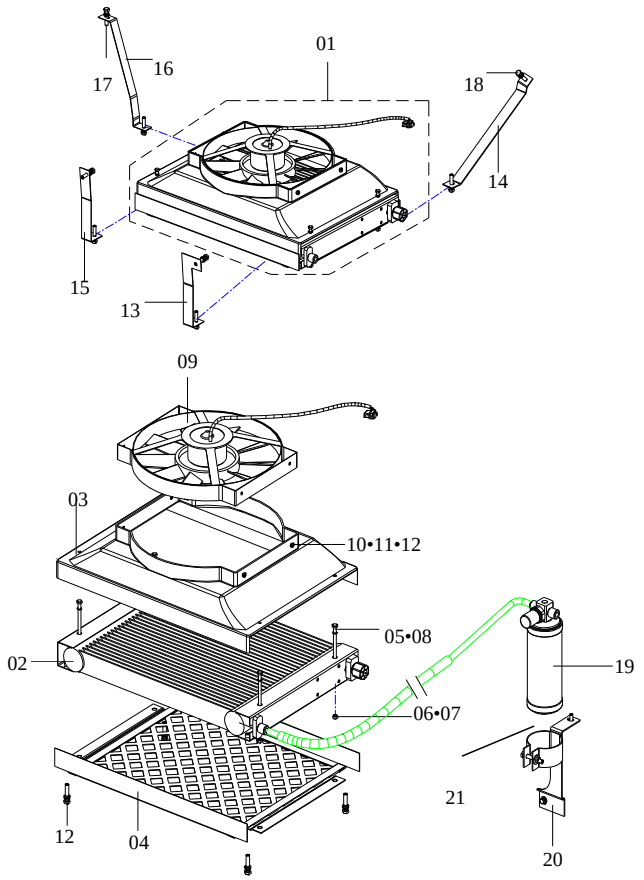

NO.序号	ICT	PARTNO. 零部件件号	PART NAME 零部件名称	6320	6330	6330Bi1	6330Ei1	6360Bi1	6360Bi3	6360Ei1	6360Ei3	6363	6360FV	6360EV	6365	6358E	6358C	OPTION 选项	L/R 左/右	QTY 数量	FROM 从开始/到TO	工时
1		6330E-8100011	冷凝器总成 CONDENSER ASM	S	S	S	S	S	S	S	S	S								1		3
1		MPSNEi1-8100017	冷凝器总成 CONDENSER ASM	S	S	S	S	S	S	S	S	S	S	S	S					1		3
1		24515519	冷凝器总成 CONDENSER ASM													S	S			1		3
2		1010PS-8100031-1	冷凝器芯子 CONDENSER CORE	S	S	S	S	S	S	S	S	S								1		3
2		MPSNEi1-8100201	冷凝器芯子 CONDENSER CORE	S	S	S	S	S	S	S	S	S	S	S	S					1		3
3		6330E-8100011-PJ11	冷凝器导风罩 SHROUD-COOLING FAN	S	S	S	S	S	S	S	S	S								1		
4		1010PS-8100029-1	防护网 SHIELD	S	S	S	S	S	S	S	S	S	S	S	S					1		
9		1010PS-8100028-1	电子扇 FAN-COOLING	S	S															1		3
9		M6330E-8100204	电子扇 FAN-COOLING			S	S	S	S	S	S	S	S	S	S					1		3
13		6320-8104101	冷凝器前外支架 BRACKET -CONDENSER ASM	S	S	S	S	S	S	S	S	S	S	S	S	S	S			1		
14		6320-8104102	冷凝器前内支架 BRACKET -CONDENSER ASM	S	S	S	S	S	S	S	S	S	S	S	S	S	S			1		
15		6330E-8100102	冷凝器后外支架 BRACKET -CONDENSER ASM	S	S	S	S	S	S	S	S	S	S	S	S	S	S			1		
16		6330E-8100103	冷凝器后内支架 BRACKET -CONDENSER ASM	S	S	S	S	S	S	S	S	S	S	S	S	S	S			1		
19		1010PSN-8100017	干燥瓶总成 RECEIVER & DEHYDRATOR ASM	S	S	S	S	S	S	S	S	S								1		
19		PSNEi1-8100018	干燥瓶总成 RECEIVER & DEHYDRATOR ASM	S	S	S	S	S	S	S	S	S	S	S	S	S	S			1		2
20		1010PS-8100016-1	干燥瓶支架焊合件 BRACKET A-RECEINER DRIER	S	S	S	S	S	S	S	S	S	S	S	S	S	S			1		2
		6330-0000118	空调装饰字体	S	S	S	S	S	S	S	S	S	S	S	S	S	S			1		

8315 CONDENSER AND DEHYDRATOR(TOPLAY) 冷凝器及干燥瓶（顶置）	缩略语	车型		NO.序号	ICT	PARTNO. 零部件件号	PART NAME 零部件名称	PNC零件控制代码														PART USAGE 零件				
		•：COMMON（共用）	S：Standard equipment（标配）					车型																	VIN	
		O：Option equipment（选配）	A：为适应地区法规要求而特别配置					6320	6330	6330Bi1	6330Ei1	6360Bi1	6360Bi3	6360Ei1	6360Ei3	6363	6360FV	6360EV	6365	6358E	6358C	OPTION 选项	L/R 左/右	QTY 数量	FROM 从开始/到TO	工时
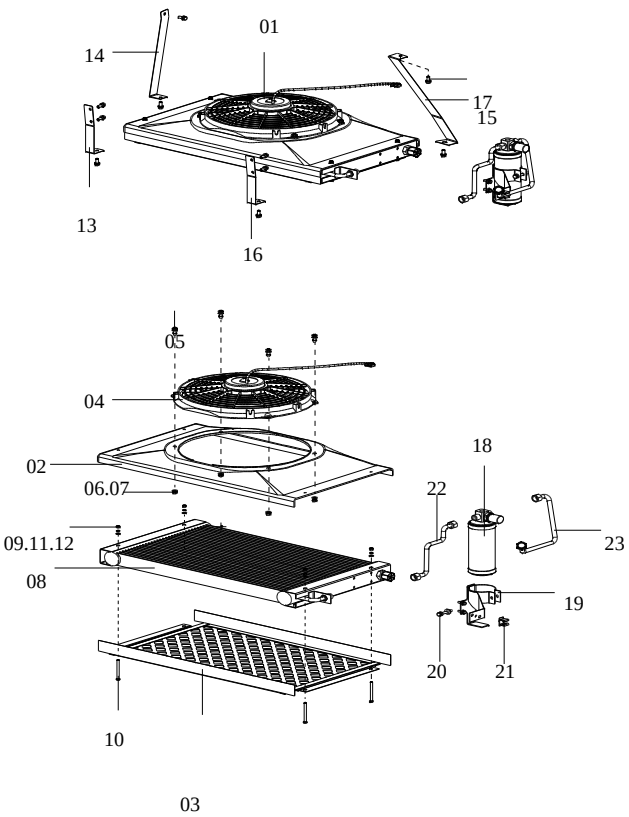				1		M6330Ei1-8100021	冷凝器总成 CONDENSER ASM			S	S	S	S	S	S	S								1		3
				1		P6330Ei1-8100011	冷凝器总成 CONDENSER ASM		S	S	S	S	S	S	S	S								1		4
				2		1010PS-8100119-1	吸风罩 SHROUD-COOLING FAN				S	S	S	S	S	S	S	S	S	S	S			1		
				2		M6330E-8100203	吸风罩(亚美) SHROUD-COOLING FAN				S	S	S	S	S	S	S	S	S	S	S			1		
				3		1010PS-8100029-1	防护网 SHIELD				S	S	S	S	S	S	S	S	S	S	S			1		
				4		1010PS-8100028-1	电子扇 FAN-COOLING		S													非电喷		1		3
				4		M6330E-8100204	电子扇 FAN-COOLING				S	S	S	S	S	S	S	S	S	S	S			1		3
				8		M6330Ei1-8100202	冷凝器芯子 CONDENSER CORE				S	S	S	S	S	S	S	S	S	S	S			1		3
				13		6330E-8100101	冷凝器后外支架 BRACKET -CONDENSER ASM		S		S	S	S	S	S	S	S	S	S	S	S			1		
				14		6330E-8100102	冷凝器后内支架 BRACKET -CONDENSER ASM		S		S	S	S	S	S	S	S	S	S	S	S			1		
				15		6330E-8100103	冷凝器前内支架 BRACKET -CONDENSER ASM		S		S	S	S	S	S	S	S	S	S	S	S			1		
				16		6330E-8100104	冷凝器前外支架 BRACKET -CONDENSER ASM		S		S	S	S	S	S	S	S	S	S	S	S			1		
				18		1010PS-8100017-1	干燥瓶总成 RECEIVER & DEHYDRATOR ASM		S															1		2
				18		PSNEi1-8100018	干燥瓶总成 RECEIVER & DEHYDRATOR ASM				S	S	S	S	S	S	S	S	S	S	S			1		2
				19		1010PS-8100016-1	干燥瓶支架焊合件 BRACKET A-RECEINER DRIER		S	S	S	S	S	S	S	S	S	S	S	S	S			1		2
				22		M6330Ei1-8100025	干燥瓶入口管总成 HOSE A-REFRIG,SUCTION				S	S	S	S	S	S	S	S	S	S	S			1		2
				23		M6330Ei1-8100012	干燥瓶出口管总成 HOSE A-REFRIG,SUCTION				S	S	S	S	S	S	S	S	S	S	S			1		2

8320 COMPRESSOR(PREPOSITIVE) 压缩机（前置/项置）	缩略语	车型		NO.序号	ICT	PARTNO. 零部件件号	PART NAME 零部件名称	PNC零件控制代码														PART USAGE 零件				
		•：COMMON（共用）	S：Standard equipment（标配）					车型														OPTION 选项	L/R 左/右	QTY 数量	VIN FROM 从开始/到TO	工时
		O：Option equipment（选配）	A：为适应地区法规要求而特别配置					6320	6330	6330Bi1	6330Ei1	6360Bi1	6360Bi3	6360Ei1	6360Ei3	6363	6360FV	6360EV	6365	6358E	6358C					
				1		1010PS-8100026	压缩机总成 COMPRESSOR ASM-A/C	S	S	S	S	S	S	S	S	S	S	S	S					1		3
				1		1010PS-8100026-1	压缩机总成 COMPRESSOR ASM-A/C	S	S	S	S	S	S	S	S	S	S	S	S					1		3
				1		24517863	压缩机总成 COMPRESSOR ASM-A/C													S	S			1		3
				2		1010PS-8104011-1	压缩机支架焊合件 BRACKET-A/C WITH P/S	S	S	S	S	S	S	S	S	S	S	S	S	S	S			1		3
				4		24521093	张紧调节板合件 BRACKET-A/C WITH P/S													S	S			1		3
				6		M6330E-8100111a	空调压缩机皮带 V BELT-A/C WITH P/S	S	S	S	S	S	S	S	S	S						亚美		1		1
				6		1010PS-8100118-1	空调压缩机皮带 V BELT-A/C WITH P/S	S	S	S	S	S	S	S	S	S	S	S	S					1		1
				6		24520964	空调压缩机皮带 V BELT-A/C WITH P/S													S	S			1		1

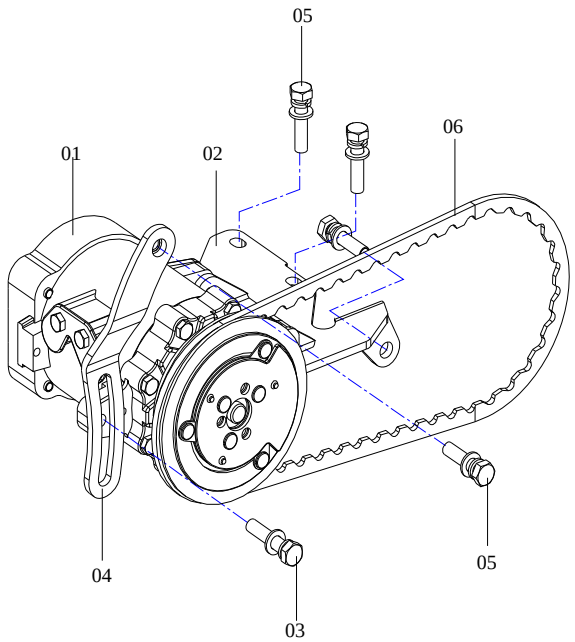

8330
EVAPORATOR(PREPOSITIVE)
蒸发器（前置）

缩略语

车型

•：COMMON（共用）　S：Standard equipment(标配)

O：Option equipment(选配)　A：为适应地区法规要求而特别配置

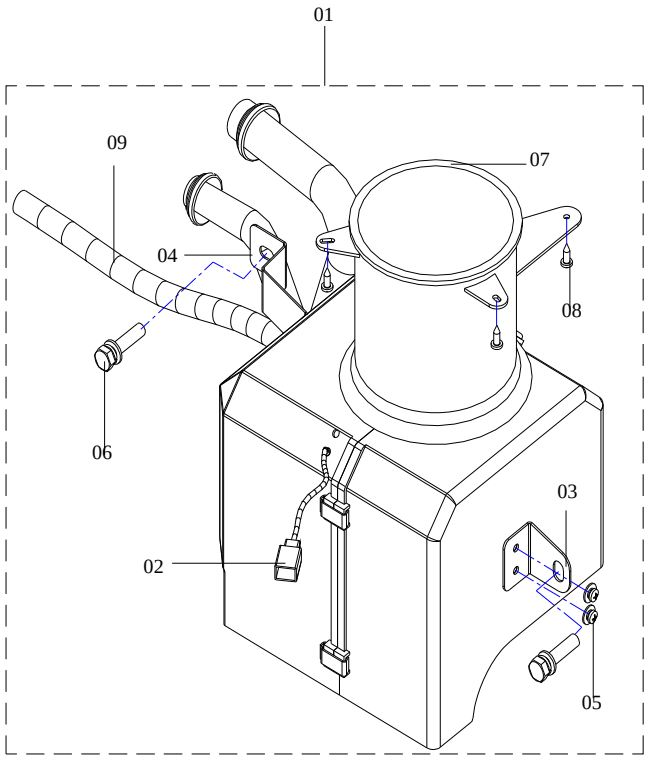

NO.序号	ICT	PARTNO. 零部件件号	PART NAME 零部件名称	6320	6330	6330Bi1	6330Ei1	6360Bi1	6360Bi3	6360Ei1	6360Ei3	6363	6360FV	6360EV	6365	6358E	6358C	OPTION 选项	L/R 左/右	QTY 数量	VIN FROM 从开始/到TO	工时
				PNC零件控制代码 车型														PART USAGE 零件				
1		PSNEi1-8107011	蒸发器总成 MODULEA-EVAPORATOR			S	S	S	S	S	S	S								1		4
1		PSNB-8100011	蒸发器总成 MODULEA-EVAPORATOR	S	S															1		3
1		MPSNEi1-8100016	蒸发器总成 MODULEA-EVAPORATOR			S	S	S	S	S	S	S	S	S	S					1		4
1		TPSNE-8100011	蒸发器总成 MODULEA-EVAPORATOR	S	S															1		4
1		24515518	蒸发器总成 MODULEA-EVAPORATOR													S	S			1		4
2		PSNEi1-8112016	温度传感器总成 THERMISTER A			S	S	S	S	S	S	S	S	S	S					1		2
2		M6330E-8100220	温度传感器总成(亚美) THERMISTER A	S	S															1		2
7		PSNB-8100012	过渡风道总成 DUCT-AIR INL	S	S	S	S	S	S	S	S	S	S	S	S					1		
8		Q2714213	自攻螺钉 ST4.2×13-C-H SCREW-TAPPING ST4.2×13-C-H	S	S	S	S	S	S	S	S	S	S	S	S					3		
9		1010PS-8100113-1	排水胶管 HOSE-CONDENSATE DRAIN	S	S	S	S	S	S	S	S	S	S	S	S					1		
10		PSNB-8100155	蒸发器下壳	S	S	S	S	S	S	S	S	S	S	S	S					1		
				PNC零件控制代码 车型														PART USAGE 零件				

8335 EVAPORATOR(YITONG TOPLAY) 蒸发器 （易通顶置）	缩略语	•：COMMON (共用)	S：Standard equipment(标配)
		O：Option equipment(选配)	A：为适应地区法规要求而特别配置

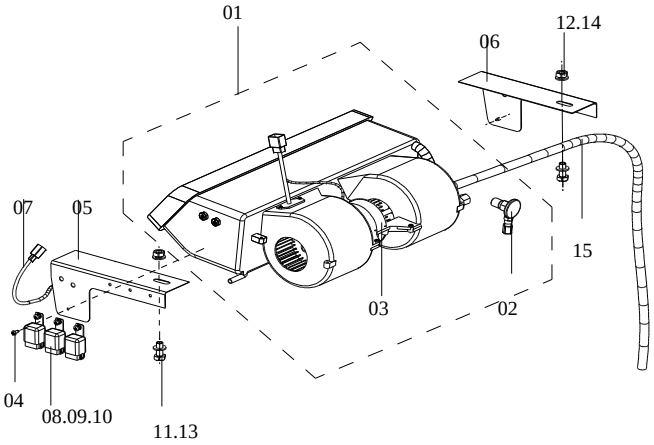

NO.序号	ICT	PARTNO. 零部件件号	PART NAME 零部件名称	6320	6330	6330Bi1	6330Ei1	6360Bi1	6360Bi3	6360Ei1	6360Ei3	6363	6360FV	6360EV	6365	6358E	6358C	OPTION 选项	L/R 左/右	QTY 数量	VIN FROM 从开始/到TO	工时
				车型																		
1		T6330E-8100011	蒸发器总成 MODULEA-EVAPORATOR		S													化油器		1		4
1		M6330E-8100015	蒸发器总成 MODULEA-EVAPORATOR				S	S	S	S	S	S	S	S	S	S	S	电喷		1		4
1		P6330Ei1-8100027	蒸发器总成 MODULEA-EVAPORATOR				S	S	S	S	S	S						电喷		1		4
2		M6330Ei1-8100205	膨胀阀 VALVE-THERMO EXPANSION				S	S	S	S	S	S	S	S	S	S	S	1.5冷吨134a内平衡式		1		3
2		6330E-8100024-PJ3	膨胀阀 VALVE-THERMO EXPANSION				S	S	S	S	S	S						1.5冷吨134a内平衡式		1		3
3		M6330E-8100216	风机组件 WIND MACHINE UNIT				S	S	S	S	S	S	S	S	S	S	S			1		3
5		6330E-8100218	蒸发器左安装支架 BRACKET-A/C EVPR				S	S	S	S	S	S	S	S	S	S	S			1		
6		6330E-8100230	蒸发器右安装支架 BRACKET-A/C EVPR				S	S	S	S	S	S	S	S	S	S	S			1		
7		PSNEi1-8112016	温度传感器总成 THERMISTER				S	S	S	S	S	S	S	S	S	S	S			1		2
8		1010PS-8100024-1	继电器 RELAY				S	S	S	S	S	S	S	S	S	S	S			3		3
11		6330E-8100109	蒸发器安装螺栓 FIXING BOLT-EVAPORATOR				S	S	S	S	S	S	S	S	S	S	S			2		
15		6330E-8100105	排水胶管 HOSE-CONDENSATE DRAIN				S	S	S	S	S	S	S	S	S	S	S			2		

		车型					PNC零件控制代码											PART USAGE 零件			
		•：COMMON	S：Standard equipment(标配)				车型														VIN

8340
EVAPORATOR(TOPLAY)
蒸发器
（顶置化油器）

缩略语

(共用)

O: Option equipment(选配)

S: Standard equipment(标配)

A：为适应地区法规要求而特别配置

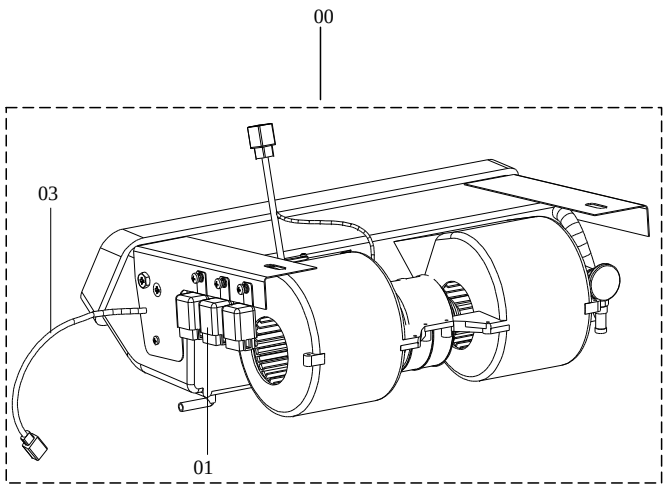

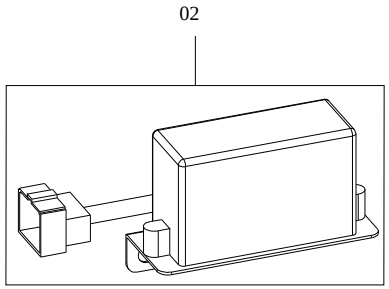

NO.序号	ICT	PARTNO. 零部件件号	PART NAME 零部件名称	6320	6330	6330Bi1	6330Ei1	6360Bi1	6360Bi3	6360Ei1	6360Ei3	6363	6360FV	6360EV	6365	6358E	6358C	OPTION 选项	L/R 左/右	QTY 数量	VIN FROM 从开始/到TO	工时
0		6330E-8100024	蒸发器总成 MODULEA-EVAPORATOR		S													化油器		1		3
1		1010PS-8100024-1	继电器 RELAY		S													化油器		2		2
2		1010PS-8100021-1	放大继电器合件 MAGNIFY RELAY		S													化油器		1		2
2		M6330E-8100107A	放大继电器合件(亚美) MAGNIFY RELAY		S													化油器		1		2
3		PSNEi1-8112016	温度传感器总成 THERMISTER ASM		S													化油器		1		2

8350
OUT AND INTER WIND

车型

•: COMMON (共用)

S: Standard equipment(标配)

NO | ICT | PNC零件控制代码 | 车型 | PART USAGE 零件 | VIN

OUT AND INTER WIND UNIT(YITONG TOPLAY) 出风口及进风口组件（易通顶置）	缩略语	O：Option equipment(选配)	A：为适应地区法规要求而特别配置	NO.序号	ICT	PARTNO. 零部件件号	PART NAME 零部件名称	6320	6330	6330Bi1	6330Ei1	6360Bi1	6360Bi3	6360Ei1	6360Ei3	6363	6360FV	6360EV	6365	6358E	6358C	OPTION 选项	L/R 左/右	QTY 数量	FROM 从开始/到TO	工时
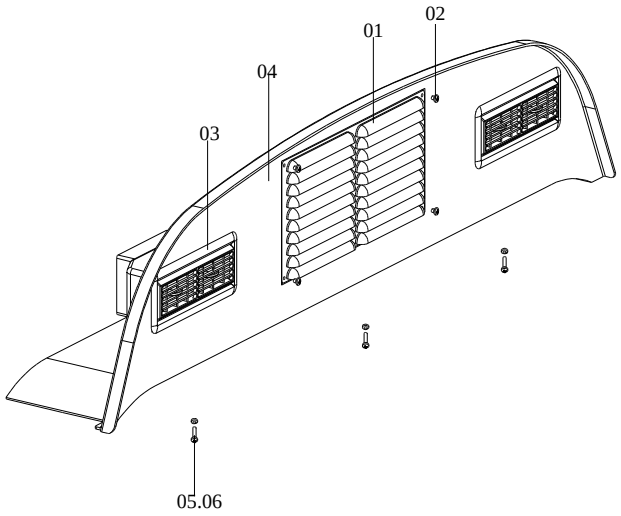				1		T6330E-8100110	进风窗 ENTER WIND WINDOW			S	S	S	S	S	S	S	S	S	S	S	S			1		
				3		M6330E-8100108	出风窗 OUT WIND WINDOW			S	S	S	S	S	S	S	S	S	S	S	S			1		
				4		M6330E-8100025	蒸发器后外罩组件 EVAPORATOR REAR OUTSIDE COVER UNIT			S	S	S	S	S	S	S	S	S	S	S	S			1		

8360
FRONT DECORATE PANEL AND WIND PATH(YITONG TOPLAY)
前装饰板及风道组件（易通顶置）

缩略语	车型	
	•：COMMON（共用）	S：Standard equipment（标配）
	O：Option equipment（选配）	A：为适应地区法规要求而特别配置

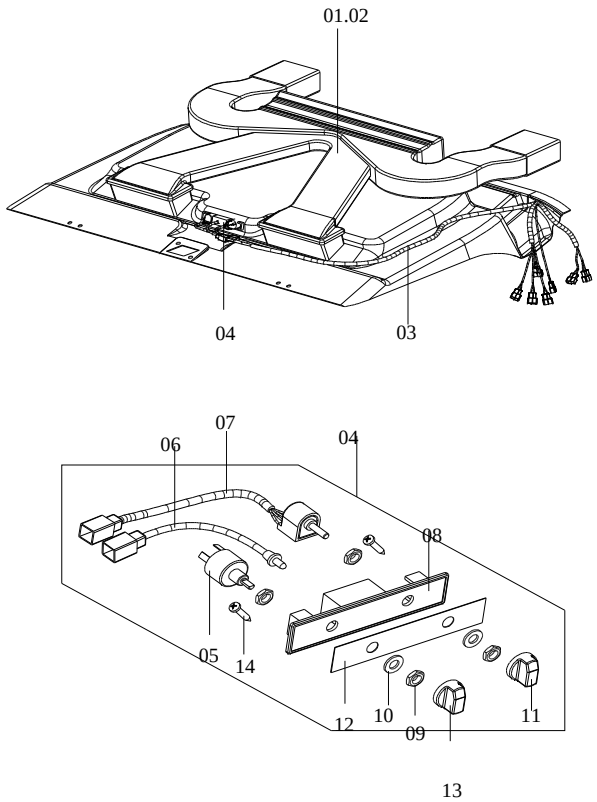

NO.序号	ICT	PARTNO. 零部件件号	PART NAME 零部件名称	PNC零件控制代码 车型														PART USAGE 零件				
				6320	6330	6330Bi1	6330Ei1	6360Bi1	6360Bi3	6360Ei1	6360Ei3	6363	6360FV	6360EV	6365	6358E	6358C	OPTION 选项	L/R 左/右	QTY 数量	VIN FROM 从开始/到TO	工时
2		M6330Ei1-8100016	前装饰板及风道 FRONT DECORATE PANEL AND WIND PATH				S	S	S	S	S	S	S	S	S	S	S			1		
3		T6330E-8100015	空调线束III WIRING A/C III	S	S													非电喷		1		3
3		M6330Ei1-8100019	空调线束III WIRING A/C III				S	S	S	S	S	S	S	S	S	S	S			1		3
4		M6330Ei1-8100026a	控制面板组件 CONTROL PANEL UNIT				S	S	S	S	S	S	S	S	S	S	S			1		
4		M6330E-8100026A	控制面板组件(亚美) CONTROL PANEL UNIT				S	S	S	S	S	S								1		
5		M6330E-8100239	三挡风机开关 SWITCH-3RD WIND MACHINE				S	S	S	S	S	S	S	S	S	S	S			1		
7		MPSNEi1-8100020-1	温控开关 SWITCH-TEMPERATURE CONTROL				S	S	S	S	S	S	S	S	S	S	S			1		3
11		M6330E-8100238-1	温控开关旋钮 KNOB-TEMPERATURE CONTROL SWITCH				S	S	S	S	S	S	S	S	S	S	S			1		
13		M6330E-8100238	三挡开关旋钮 KNOB-3RD SWITCH				S	S	S	S	S	S	S	S	S	S	S			1		

8370
AIR-CONDITION
PIPELINE AND
HARNESS(PREPOSITIVE)
空调管路及线束
（前置）

缩略语

车型

•：COMMON（共用）

S：Standard equipment(标配)

O：Option equipment(选配)

A：为适应地区法规要求而特别配置

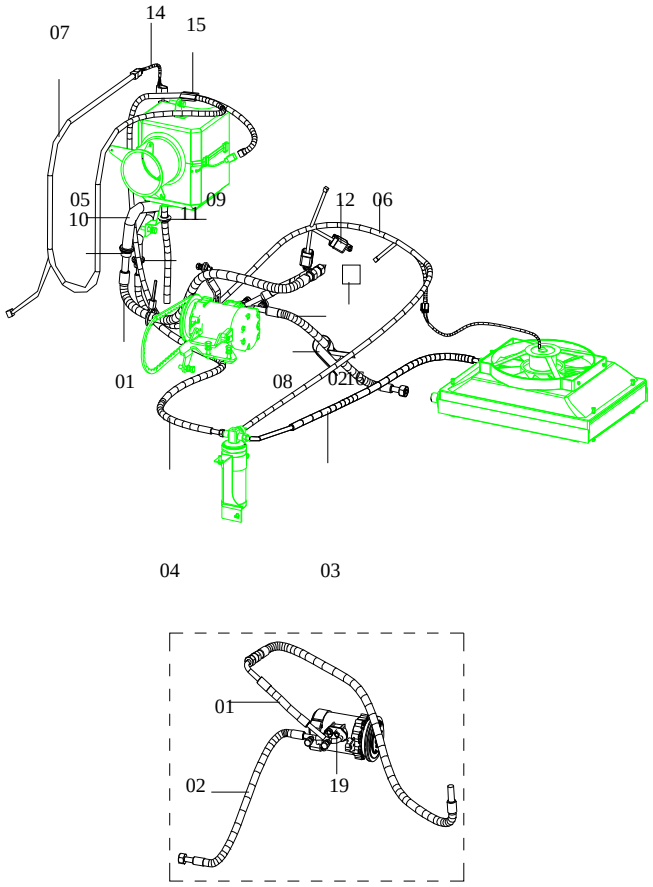

NO.序号	ICT	PARTNO.零部件件号	PART NAME零部件名称	6320	6330	6330Bi1	6330Ei1	6360Bi1	6360Bi3	6360Ei1	6360Ei3	6363	6360FV	6360EV	6365	6358E	6358C	OPTION选项	L/R左/右	QTY数量	VIN FROM从开始/到TO	工时
				PNC零件控制代码 车型														PART USAGE 零件				
1		PPSN-8100025	压缩机吸气管总成 HOSE A-REFRIG,SUCTION			S	S	S	S	S	S	S								1		2
1		MPSNEi1-8100015	压缩机吸气管总成 HOSE A-REFRIG,SUCTION			S	S	S	S	S	S	S	S	S	S					1		2
1		24515522	压缩机吸气管总成 HOSE A-REFRIG,SUCTION													S	S			1		2
2		PPSN-8108011	压缩机排气软管总成 HOSE A-DISCHARGE	S		S	S	S	S	S	S	S								1		2
2		MPSNEi1-8100011	压缩机排气软管总成 HOSE A-DISCHARGE			S	S	S	S	S	S	S	S	S	S					1		2
2		24515520	压缩机排气软管总成 HOSE A-DISCHARGE													S	S			1		2
3		PPSN-8100014	干燥瓶入口管总成 HOSE A-REFRIG,SUCTION	S		S	S	S	S	S	S	S								1		2
3		MPSNEi1-8100012	干燥瓶入口管总成 HOSE A-REFRIG,SUCTION			S	S	S	S	S	S	S	S	S	S	S	S			1		2
4		PPSN-8100013	蒸发器入口管总成 HOSE A-REFRIG,SUCTION			S	S	S	S	S	S	S								1		2
4		MPSNEi1-8100013	蒸发器入口管总成 HOSE A-REFRIG,SUCTION			S	S	S	S	S	S	S								1		2
4		6360-8100013-1	蒸发器入口管总成 HOSE A-REFRIG,SUCTION					S	S	S	S	S	S	S	S					1		2
4		24515521	蒸发器入口管总成 HOSE A-REFRIG,SUCTION													S	S			1		2
5		PPSN-8100022	蒸发器出口管总成 HOSE A-DISCHARGE			S	S	S	S	S	S	S								1		2
5		MPSNEi1-8100014	蒸发器出口管总成 HOSE A-DISCHARGE			S	S	S	S	S	S	S								1		2
5		6360-8100014	蒸发器出口管总成 HOSE A-DISCHARGE					S	S	S	S	S	S	S	S					1		2
5		24521063	蒸发器出口管总成 HOSE A-DISCHARGE													S	S			1		2
6		1010PS-8100027-1	空调线束I WIRING A/C I	S																1		3
6		6330Ei1-8112011	空调线束I WIRING A/C I	S		S	S	S	S	S	S	S	S	S	S					1		3
7		1010PS-8100023-1	空调线束II WIRING A/C II	S		S	S	S	S	S	S	S	S	S	S					1		3
7		6330Ei1-8112012	空调线束II WIRING A/C II	S		S	S	S	S	S	S	S	S	S	S					1		3
7		M6330EI1-8100018	空调线束II WIRING A/C II	S		S	S	S	S	S	S	S	S	S	S					1		3
8		24516250	冷凝器入口管总成 HOSE A-REFRIG,SUCTION													S	S			1		3
16		6330E-8100015-1	怠提速升器总成(浦发.亚美)	S		S	S	S	S	S	S	S								1		

车型 PNC零件控制代码 PART USAGE 零件

8371
AIR-CONDITION PIPELINE AND HARNESS(PREPOSITIVE)
空调管路及线束（前置）

缩略语

•：COMMON（共用）
S：Standard equipment(标配)
O：Option equipment(选配)
A：为适应地区法规要求而特别配置

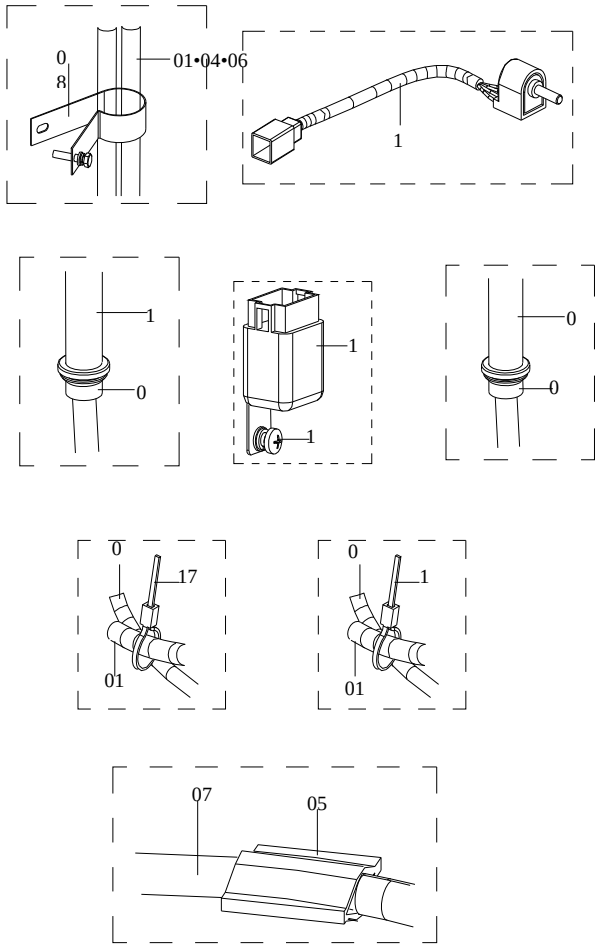

NO.序号	ICT	PARTNO. 零部件件号	PART NAME 零部件名称	6320	6330	6330Bi1	6330Ei1	6360Bi1	6360Bi3	6360Ei1	6360Ei3	6363	6360FV	6360EV	6365	6358E	6358C	OPTION 选项	L/R 左/右	QTY 数量	VIN FROM 从开始/到TO	工时
9		1010PS-8100110	小密封圈 GROMMET			S	S	S	S	S	S	S	S	S	S					1		
9		24521065	大密封圈 GROMMET													S	S			1		
10		1010PS-8100111	排水大密封圈 GROMMET			S	S	S	S	S	S	S								1		
10		24521067	排水大密封圈 GROMMET													S	S			1		
11		1010PS-8100112	排水管密封圈 GROMMET	S		S	S	S	S	S	S	S	S	S	S					1		
11		24521066	排水管密封圈 GROMMET													S	S			1		
12		1010PS-8100024-1	空调继电器 RELAY	S		S	S	S	S	S	S	S	S	S	S	S	S			2		3
14		PSNEi1-8112015	空调开关总成 BUTTON-A/C			S	S	S	S	S	S	S	S	S	S	S	S			1		3
14		MPSNEi1-8100020-1	空调开关总成 BUTTON-A/C	S		S	S	S		S	S	S								1		3
14		1010PS-8100020-1	空调开关总成 BUTTON-A/C	S		S	S	S	S	S	S	S	S	S	S	S	S			1		3
14		M6330E-8100241A	空调开关(扁位)(亚美) BUTTON-A/C	S		S	S	S	S	S	S	S								1		3
		MPSNE-8100207	空调开关旋纽	S		S	S	S	S	S	S	S								1		
		PS-8100020-1-PJ6	空调开关旋纽	S		S	S	S	S	S	S	S	S	S	S	S	S			1		

8375

车型	
•：COMMON	S：Standard equipment(标配)

PNC零件控制代码 车型 | PART USAGE 零件 VIN

AIR-CONDITION PIPELINE AND HARNESS(YITONG TOPLAY)
空调管路及线束（易通顶置）

缩略语

(共用)

O：Option equipment(选配)

S：Standard equipment(标配)

A：为适应地区法规要求而特别配置

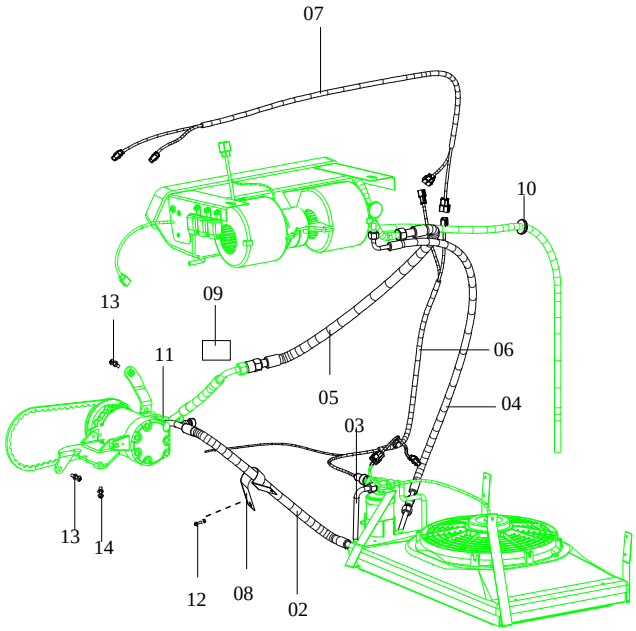

NO.序号	ICT	PARTNO.零部件件号	PART NAME零部件名称	6320	6330	6330Bi1	6330Ei1	6360Bi1	6360Bi3	6360Ei1	6360Ei3	6363	6360FV	6360EV	6365	6358E	6358C	OPTION选项	L/R左/右	QTY数量	VIN FROM从开始/到TO	工时
0		M6330Ei1-8114010	空调系统总成(顶置)				S	S	S	S	S	S	S	S	S	S	S			1		2
1		M6330Ei1-8100011	压缩机吸气管总成 HOSE A-REFRIG,SUCTION				S	S	S	S	S	S	S	S	S	S	S			1		2
2		M6330Ei1-8100020	排气软管总成 EXHAUST TUBE A				S	S	S	S	S	S	S	S	S	S	S			1		2
2		6330E-8100012	排气软管总成 EXHAUST TUBE A		S													非电喷		1		2
3		M6330Ei1-8100013	干燥瓶入口管总成 HOSE A-REFRIG,SUCTION				S	S	S	S	S	S	S	S	S	S	S			1		2
3		6330E-8100017	干燥瓶入口管总成 HOSE A-REFRIG,SUCTION		S													非电喷		1		2
3		M6330E-8100021	膨胀阀入口管总成(亚美) HOSE A-REFRIG,SUCTION		S													非电喷		1		2
4		M6330Ei1-8100013	蒸发器入口管总成 HOSE A-DISCHARGE				S	S	S	S	S	S	S	S	S	S	S			1		2
4		M6330E-8100013	冷凝器出口管总成(亚美) HOSE A-DISCHARGE		S													非电喷		1		2
4		M6330E-8100018	干燥瓶出口管总成(亚美) HOSE A-DISCHARGE		S													非电喷		1		2
5		M6330Ei1-8100014	蒸发器出口管总成 HOSE A-DISCHARGE				S	S	S	S	S	S	S	S	S	S	S			1		2
5		6330E-8100020	蒸发器出口管总成 HOSE A-DISCHARGE		S													非电喷		1		3
6		M6330Ei1-8100017	空调线束I WIRING A/C I				S	S	S	S	S	S	S	S	S	S	S			1		3
6		6330E-8100018	空调线束I WIRING A/C I		S													非电喷		1		3
7		6330Ei1-8100018	空调线束II WIRING A/C II				S	S	S	S	S	S	S	S	S	S	S			1		3
7		6330E-8100019	空调线束II WIRING A/C II		S													非电喷		1		3
8		6330E-8100019	吸气软管夹 TUBE CLIP-INSPIRATION		S		S	S	S	S	S	S	S	S	S	S	S			1		

9110 TOOL ASM 随车工具总成	缩略语	车型 •：COMMON（共用） O：Option equipment（选配）	S：Standard equipment（标配） A：为适应地区法规要求而特别配置	NO.序号	ICT	PARTNO. 零部件件号	PART NAME 零部件名称	PNC零件控制代码 车型 6320	6330	6330Bi1	6330Ei1	6360Bi1	6360Bi3	6360Ei1	6360Ei3	6363	6360FV	6360EV	6365	6358E	6358C	PART USAGE 零件 OPTION选项	L/R左/右	QTY数量	VIN FROM从开始/到TO	工时
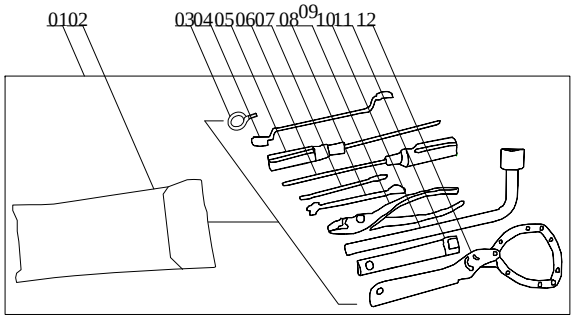 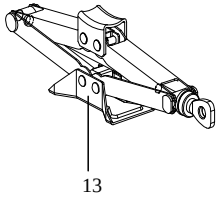 				1		6360-3901010-1	随车工具总成 TOOL ASM	S	S	S	S	S	S	S	S	S	S	S	S	S	S			1		
				13		111-3913010-1	千斤顶总成 JACK ASM	S	S	S	S	S	S	S	S	S	S	S	S	S	S			1		
						5499472	三角警告牌总成	S	S	S	S	S	S	S	S	S	S	S	S	S	S			1		

9120 OIL&PAINT 机油及油漆	缩略语	车型 •: COMMON (共用) O: Option equipment(选配)	S. Standard equipment(标配) A: 为适应地区法规要求而特别配置	NO.序号	ICT	PARTNO. 零部件件号	PART NAME 零部件名称	PNC零件控制代码 车型 6320	6330	6330Bi1	6330Ei1	6360Bi1	6360Bi3	6360Ei1	6360Ei3	6363	6360FV	6360EV	6365	6358E	6358C	PART USAGE 零件 OPTION 选项	L/R 左/右	QTY 数量	VIN FROM 从开始/到TO	工时
				1		SM0036	汽油机油 GAS (6 BOTTLES PER BOX)	S	S	S	S	S	S	S	S	S	S	S	S	S	S	15W40SF				
				1		SM0553	发动机油 15W/40 SG 3.5L/桶 OIL-ENG				S			S	S	S		S	S	S	S	壳牌				
				1		SM0037	汽油机油 GAS (6 BOTTLES PER BOX)	S	S	S	S	S	S	S	S	S	S	S	S	S	S	10W30SF				
				1		SM0554	发动机油 10W/30 SG 3.5L/桶 OIL-ENG				S			S	S	S		S	S	S	S	壳牌				
				1		SM0038	汽油机油（冬季） GAS (6 BOTTLES PER BOX)	S	S	S	S	S	S	S	S	S	S	S	S	S	S	5W30SF				
				2		SM0002	变速箱齿轮油GL-4-1.0 GEAR OIL - GEAR BOX	S	S	S	S	S	S	S	S	S	S	S	S	S	S					
				2		SM0002A	变速箱齿轮油GL-4-1.3 GEAR OIL - GEAR BOX	S	S	S	S	S	S	S	S	S	S	S	S	S	S					
				2		SM0034B	中负荷变速箱齿轮油 GEAR OIL - GEAR BOX	S	S	S	S	S	S	S	S	S	S	S	S	S	S	80W/90-GL				
				2		SM0030	变速箱齿轮油(冬季1.1) GEAR OIL - GEAR BOX	S	S	S	S	S	S	S	S	S	S	S	S	S	S					
				3		SM0033	后桥重负荷车辆齿轮油GL-5 GEAR OIL - REAR AXLE	S	S	S	S	S	S	S	S	S	S	S	S	S	S					
				3		SM0034	后桥重负荷车辆齿轮油 GEAR OIL - REAR AXLE	S	S	S	S	S	S	S	S	S	S	S	S	S	S					
				3		SM0035	后桥齿轮油(冬季) GEAR OIL - REAR AXLE	S	S	S	S	S	S	S	S	S	S	S	S	S	S					
				4		SM0004D	制动液(40瓶/箱) FLUID - BRAKE	S	S	S	S	S	S	S	S	S	S	S	S	S	S					
				5		SM0013B	防冻液(6桶/箱) ANTIFREEZE - COOLANT	S	S	S	S	S	S	S	S	S	S	S	S	S	S					
				6		SM0015	通用汽车润滑脂(12桶/箱) LUBRICATING GREASE	S	S	S	S	S	S	S	S	S	S	S	S	S	S					

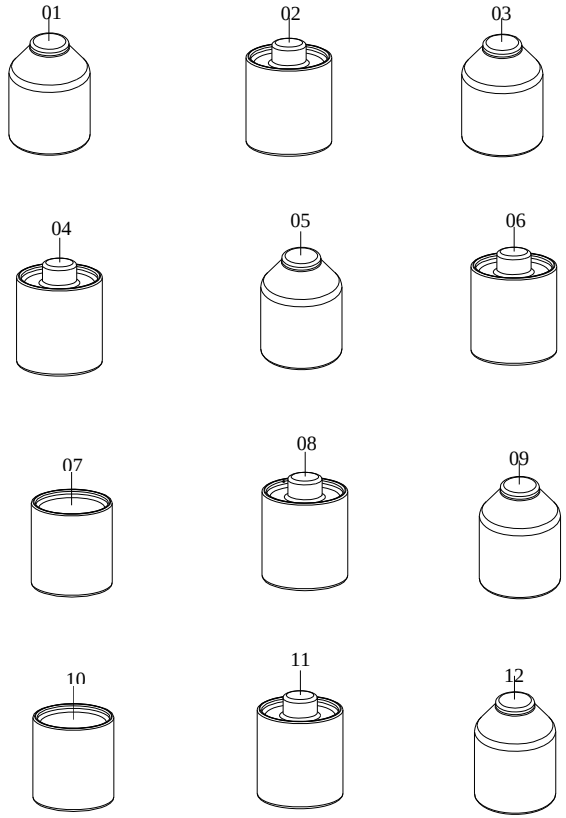

用途
REMARKS 备注
化油器 CARBURETOR
德尔福I代 DELPHI I
摩托罗拉 MOTOROLA
德尔福I代 DELPHI I
摩托罗拉 MOTOROLA
德尔福I代 DELPHI I
摩托罗拉 MOTOROLA
德尔福II代 DELPHI II
德尔福II代 DELPHI II
德尔福II代 DELPHI II
德尔福II代 DELPHI II
德尔福II代 DELPHI II
德尔福II代 DELPHI II
德尔福II代 DELPHI II
德尔福II代 DELPHI II
德尔福II代 DELPHI II
联合电子 UAES
联合电子 UAES
西门子 SIEMENS
西门子 SIEMENS

用途
REMARKS

REMARKS 备注
化油器 CARBURETOR
德尔福I代 DELPHI I
摩托罗拉 MOTOROLA
德尔福I代 DELPHI I
摩托罗拉 MOTOROLA
德尔福I代 DELPHI I
德尔福I代 DELPHI I
德尔福II代 DELPHI II
德尔福II代 DELPHI II
德尔福II代 DELPHI II
德尔福II代 DELPHI II
德尔福II代 DELPHI II
联合电子 UAES
联合电子 UAES
西门子 SIEMENS
西门子 SIEMENS

用途

REMARKS 备注

用途

REMARKS
备注

M10×1.25×60
M6×10
用途
REMARKS 备注
宗申 ZONG SHEN
西门子 SIEMENS

M10×1.25×60
GB/T6171-1986
联合电子 UAES
西门子 SIEMENS
用途
REMARKS 备注

M8×0.75×42
5×19
输入轴油封
用途

REMARKS 备注
M8×0.75×42

REMARKS 备注
M12×1.25×28

REMARKS 备注
降躁改进
用途
REMARKS 备注

降躁改进
用途
REMARKS 备注

GB819-85
用途
REMARKS 备注
M6×65

M10×1.25×87
化油器 CARBURETOR
用途
REMARKS 备注
M6×65

M10×1.25×87
西门子 SIEMENS
联合电子 UAES
化油器 CARBURETOR
宗申 ZONG　SHEN
用途
REMARKS 备注
M8×25

用途
REMARKS 备注
M6×65
M10×1.25×87

用途
REMARKS 备注

用途
REMARKS 备注
M6×65
M10×1.25×87

用途

REMARKS 备注

REMARKS 备注
M6×16
用途
REMARKS 备注

德尔福 DELPHI
德尔福 DELPHI
SIEMENS &UAES
M6×16
用途
REMARKS 备注
包含3，4

M6×12
M6×16
用途
REMARKS 备注
包含3，4
M6×12

M6×16
用途
REMARKS 备注
M6×10

5×19
用途
REMARKS 备注
M6×10

宗申 ZONG SHEN
用途
REMARKS 备注
德尔福I代 DELPHI I
德尔福II代 DELPHI II
摩托罗拉 MOTOROLA
联合电子 UAES
西门子 SIEMENS
德尔福I代 DELPHI I
德尔福II代 DELPHI II
摩托罗拉 MOTOROLA
联合电子 UAES
西门子 SIEMENS

摩托罗拉 MOTOROLA
摩托罗拉 MOTOROLA
摩托罗拉 MOTOROLA
德尔福II代 DELPHI II
用途
REMARKS 备注

用途
REMARKS 备注

用途
REMARKS 备注
德尔福I代 DELPHI I
德尔福II代 DELPHI II
摩托罗拉 MOTOROLA
德尔福I代 DELPHI I
德尔福II代 DELPHI II
摩托罗拉 MOTOROLA

德尔福 DELPHI
摩托罗拉 MOTOROLA
德尔福I代 DELPHI　I
德尔福II代 DELPHI　II
德尔福I代 DELPHI　I
德尔福II代 DELPHI　II
摩托罗拉 MOTOROLA
用途
REMARKS 备注
德尔福 DELPHI
摩托罗拉 MOTOROLA
德尔福I代 DELPHI　I
德尔福I代 DELPHI　I

用途
REMARKS 备注
降躁改进
德尔福I代 DELPHI I
德尔福II代 DELPHI II
联合电子 UAES
西门子 SIEMENS
摩托罗拉 MOTOROLA
德尔福 DELPHI
摩托罗拉 MOTOROLA
摩托罗拉 MOTOROLA

德尔福 DELPHI
联合电子 UAES
西门子 SIEMENS
德尔福I代 DELPHI I
用途
REMARKS 备注
德尔福II代 DELPHI II
摩托罗拉 MOTOROLA
联合电子 UAES
西门子 SIEMENS
德尔福I代 DELPHI I
德尔福II代 DELPHI II
联合电子 UAES
西门子 SIEMENS
摩托罗拉 MOTOROLA
德尔福 DELPHI
德尔福I代 DELPHI I
德尔福II代 DELPHI II
联合电子 UAES
西门子 SIEMENS
德尔福I代 DELPHI I
德尔福I代 DELPHI I

用途

REMARKS
备注

用途

REMARKS 备注

REMARKS 备注

降躁改进
降躁改进
降躁改进
德尔福I代 DELPHII
德尔福II代 DELPHIII
摩托罗拉 MOTOROLA
联合电子 UAES
西门子 SIEMENS
用途
REMARKS 备注

西门子 SIEMENS
用途
REMARKS 备注

用途

REMARKS
备注

用途
REMARKS 备注
65Ａ.75A共用

用途
REMARKS 备注

用途
REMARKS 备注
GB/T9074.14-1988
GB/T6171-1986

用途
REMARKS 备注
GB/T9074.14-1988
GB/T6171-1986

用途
REMARKS 备注

用途
REMARKS 备注
德尔福 DELPHI
摩托罗拉 MOTOROLA
德尔福 DELPHI
摩托罗拉 MOTOROLA
摩托罗拉 MOTOROLA

用途
REMARKS 备注

用途
REMARKS 备注
德尔福II代 DELPHI II
西门子 SIEMENS
德尔福II代 DELPHI II
德尔福II代 DELPHI II
西门子 SIEMENS
德尔福II代 DELPHI II
德尔福II代 DELPHI II
德尔福II代 DELPHI II
德尔福II代 DELPHI II
西门子 SIEMENS

用途
REMARKS 备注
德尔福II代 DELPHI II
西门子 SIEMENS
用途

REMARKS 备注

REMARKS 备注

REMARKS 备注
德尔福I代 DELPHI I
用途
REMARKS 备注
化油器 CARBURETOR

化油器 CARBURETOR
德尔福 DELPHI
德尔福 DELPHI
摩托罗拉 MOTOROLA
德尔福II代 DELPHI II
德尔福II代 DELPHI II
联合电子 UAES
联合电子 UAES
西门子 SIEMENS
西门子 SIEMENS
化油器 CARBURETOR
化油器 CARBURETOR
联合电子 UAES
西门子 SIEMENS
用途
REMARKS 备注
大圆
椭圆
大圆
椭圆

用途

REMARKS
备注

降躁改进
用途
REMARKS 备注
降躁改进
降躁改进
降躁改进
降躁改进
降躁改进

用途
REMARKS 备注

用途
REMARKS 备注
化油器 CARBURETOR
化油器 CARBURETOR
M10×1×16.5
M8×20

用途
REMARKS 备注
化油器 CARBURETOR
M10×1×16.5
宗申 ZONG SHEN

用途
REMARKS 备注

用途
REMARKS 备注
RCTS338SA
M8x40

用途
REMARKS 备注
青山 QINGSHAN
青山 QINGSHAN
化油器 CARBURETOR
江华 JIANGHUA
青山 QINGSHAN
江华 JIANGHUA
青山 QINGSHAN
唐山 TANGSHAN
进气侧 ENTERSIDE
排气侧 EXHAUSTSIDE
德尔福 DELPHI
摩托罗拉 MOTOROLA

用途
REMARKS 备注
青山四档 QINGSHAN
青山四档 QINGSHAN
青山四档
青山四档
青山四档
唐山四档
江华四档
江华四档
德尔福 DELPHI
摩托罗拉 MOTOROLA
用途
REMARKS

REMARKS 备注
青山 QINGSHAN
唐山 TANGSHAN
M8x120
M8x80
M8x100
M8x30-8.8
德尔福 DELPHI
摩托罗拉 MOTOROLA
联合电子 UAES

用途
REMARKS 备注
西门子 SIEMENS

用途
REMARKS 备注

REMARKS 备注

江华 JIANG HUA
17S5×22×17
江华 JIANG HUA
江华 JIANG HUA
唐山 TANG SHAN
江华 JIANG HUA
江华 JIANG HUA
唐山 TANG SHAN
江华 JIANG HUA
用途
REMARKS 备注
江华 JIANG HUA

唐山 TANG SHAN
20×52×15
江华 JIANG HUA
GB894.1-86
6204
GB893.1-86
江华 JIANG HUA
唐山 TANG SHAN
GB894.1-86
用途
REMARKS 备注

江华 JIANG HUA
GB894.1-86
GB894.1-86
用途
REMARKS 备注
江华 JIANG HUA
江华 JIANG HUA
江华 JIANG HUA

江华 JIANG HUA
唐山 TANG SHAN
江华 JIANG HUA
江华 JIANG HUA
江华 JIANG HUA
用途
REMARKS 备注
江华 JIANG HUA

用途
REMARKS 备注

用途
REMARKS 备注
降躁改进
降躁改进
6304

用途
REMARKS 备注
唐山 TANG SHAN
GB308-89Φ5
K354026S8

用途
REMARKS 备注
δ=5.5
δ=4.95
δ=2.2
6305
用途
REMARKS

REMARKS 备注
A6x12
用途
REMARKS 备注

K253022
K283319
K303524
6205N
6305
K303519
用途
REMARKS 备注

6203
用途
REMARKS 备注
硬轴用
GB5782-86
GB3452.1-82

硬轴用
GB97.1-85
GB6170-86

用途
REMARKS 备注

REMARKS 备注
Φ7.9375
M10x1.25x9
硬轴用
GB97S1-85
用途
REMARKS

REMARKS 备注
Φ9.525
P3x1.25
5x22
用途
REMARKS 备注

化油器 CARBURETOR
轿式换挡 LITTERSHIFT
轿式换挡 LITTERSHIFT
轿式换挡 LITTERSHIFT
轿式换挡 LITTERSHIFT
化油器 CARBURETOR
轿式换挡 LITTERSHIFT
轿式换挡 LITTERSHIFT
轿式换挡 LITTERSHIFT
轿式换挡 LITTERSHIFT
化油器 CARBURETOR
轿式换挡 LITTERSHIFT
轿式换挡 LITTERSHIFT
轿式换挡 LITTERSHIFT
轿式换挡 LITTERSHIFT
轿式换挡 LITTERSHIFT
轿式换挡 LITTERSHIFT
轿式换挡 LITTERSHIFT

用途
REMARKS 备注
轿式换挡 LITTERSHIFT
用途

REMARKS 备注
462小五档通用
465小五档通用
用途
REMARKS

REMARKS 备注

鼓式制动 DRUM BRAKE
盘式制动 TRAY BRAKE
盘式制动 TRAY BRAKE
盘式制动 TRAY BRAKE
鼓式制动 DRUM BRAKE
盘式制动 TRAY BRAKE
盘式制动 TRAY BRAKE
盘式制动 TRAY BRAKE
盘式制动 TRAY BRAKE
3/1/2005

用途
REMARKS 备注
盘式制动 TRAY BRAKE
盘式制动 TRAY BRAKE
盘式制动 TRAY BRAKE
盘式制动 TRAY BRAKE
盘式制动 TRAY BRAKE

REMARKS 备注
四块钢板
GB6176-86
GB889-86
用途
REMARKS 备注

四块钢板
四块钢板
四块钢板
四块钢板
用途
REMARKS 备注

GB889-86
GB5785-86
GB6187-86
GB5785-86
用途
REMARKS 备注
GB5785-86
GB5786-86

GB889-86
GB5785-86
用途
REMARKS 备注
GB5785-86
盘式制动 TRAY BRAKE
盘式制动 TRAY BRAKE
GB5786-86
盘式制动 TRAY BRAKE
盘式制动 TRAY BRAKE
盘式制动 TRAY BRAKE
盘式制动 TRAY BRAKE

盘式制动 TRAY BRAKE
GB5785-86
GB6187-86
用途
REMARKS 备注

用途
REMARKS 备注

用途
REMARKS 备注

用途
REMARKS 备注
右舵出口车

用途
REMARKS 备注
右舵出口车

用途
REMARKS 备注
鼓式制动 DRUM BRAKE
盘式制动 TRAY BRAKE
盘式制动 TRAY BRAKE
鼓式制动 DRUM BRAKE
鼓式制动 DRUM BRAKE
盘式制动 TRAY BRAKE

用途
REMARKS 备注

用途

REMARKS
备注

用途

REMARKS

REMARKS 备注
建安 JIAN AN

用途
REMARKS 备注

REMARKS 备注
3/1/2005
用途
REMARKS 备注
配鼓式制动器 DRUM TYPE

配盘式制动器 PLATE TYPE

REMARKS 备注
配盘式制动器 PLATE TYPE
配盘式制动器 PLATE TYPE
配盘式制动器 PLATE TYPE
配盘式制动器 PLATE TYPE
配盘式制动器 PLATE TYPE

REMARKS 备注

用途
REMARKS 备注
中置铁油箱

REMARKS 备注
不带锁NO LOCK
带锁LOCK

右舵出口车
右舵出口车
用途
REMARKS 备注

用途
REMARKS 备注
配盘式制动器 PLATE TYPE
配盘式制动器 PLATE TYPE

用途
REMARKS 备注
配盘式制动器 PLATE TYPE
配盘式制动器 PLATE TYPE

用途
REMARKS 备注
配盘式制动器 PLATE　TYPE
配盘式制动器 PLATE　TYPE

用途
REMARKS 备注
配盘式制动器 PLATE TYPE
配盘式制动器 PLATE TYPE

用途
REMARKS 备注
配鼓式制动器 DRUM TYPE
配盘式制动器 PLATE TYPE
用途

REMARKS 备注
配鼓式制动器 DRUM TYPE
配鼓式制动器 DRUM TYPE
配鼓式制动器 DRUM TYPE
配鼓式制动器 DRUM TYPE
配盘式制动器 PLATE TYPE

用途

REMARKS 备注

配鼓式制动器 DRUM TYPE
配盘式制动器 PLATE TYPE
用途
REMARKS 备注

配轿式换档
用途
REMARKS 备注

用途
REMARKS 备注
配鼓式制动器 DRUM TYPE
配盘式制动器 PLATETYPE

用途
REMARKS 备注
配鼓式制动器 DRUM TYPE
配盘式制动器 PLATE TYPE

用途
REMARKS 备注

用途
REMARKS 备注

用途
REMARKS 备注

用途
REMARKS 备注

用途

REMARKS
备注

用途

REMARKS 备注

配老仪表板 OLD PLANEL
配老仪表板 OLD PLANEL
用途
REMARKS 备注

用途
REMARKS 备注
调整螺钉

用途

REMARKS
备注

五菱龙
用途
REMARKS 备注
右舵出口车
限速40公里
限速40公里

用途
REMARKS 备注
旧仪表板

用途
REMARKS 备注

用途
REMARKS 备注
五菱龙
五菱龙
五菱龙

用途
REMARKS 备注
五菱龙
五菱龙
五菱龙
五菱龙
五菱龙

用途
REMARKS 备注
化油器
德尔福I代
德尔福II代
摩托罗拉MOTORALA
联合电子 UAES
西门子 SIEMENS
联合电子 UAES
西门子 SIEMENS
用途

REMARKS 备注

4插， 配旧仪表板
6插，配新仪表板
7插配新仪表板
带音频输入口

用途

REMARKS
备注

用途

REMARKS 备注

REMARKS 备注

REMARKS 备注
德尔福I代 DELPHI I
德尔福I代 DELPHI I
德尔福I代 DELPHI I
德尔福I代 DELPHI I
德尔福II代 DELPHI II
德尔福II代 DELPHI II
德尔福II代 DELPHI II
德尔福II代 DELPHI II
德尔福II代 DELPHI II
摩托罗拉 MOTOROLA
摩托罗拉 MOTOROLA
西门子 SIEMENS
西门子 SIEMENS
联合电子 UAES
联合电子 UAES
德尔福II代 DELPHI II
摩托罗拉 MOTOROLA
用途

REMARKS 备注
老仪表板
新仪表板
五菱龙
右舵出口车
旧仪表板用
新仪表板用
五菱龙
老仪表板
五菱龙
旧仪表板用
新仪表板用
11/1/2005
德尔福I代 DELPHI I
德尔福II代 DELPHI II
用途

REMARKS 备注
右舵出口车
旧仪表板
新仪表板
右舵出口车
五菱龙
五菱龙
用途

REMARKS 备注
五菱龙
老仪表板
五菱龙
联合电子 UAES
联合电子 UAES
西门子 SIEMENS
西门子 SIEMENS
五菱龙
五菱龙
五菱龙
五菱龙

用途
REMARKS 备注
五菱龙
用途

REMARKS 备注

封窗出口车
封窗出口车
用途
REMARKS 备注

大镰刀 BIG HOOK
大镰刀 BIG HOOK

用途
REMARKS 备注

REMARKS 备注
右舵出口车

REMARKS 备注

用途
REMARKS 备注

REMARKS 备注

右舵出口车
右舵出口车
用途
REMARKS 备注

用途
REMARKS 备注

用途
REMARKS 备注

用途
REMARKS 备注

用途
REMARKS 备注

用途
REMARKS 备注
普通玻璃 ORDINARY GLASS
普通玻璃 ORDINARY GLASS
绿色玻璃 GREEN GLASS
绿色玻璃 GREEN GLASS
普通玻璃 ORDINARY GLASS
普通玻璃 ORDINARY GLASS
绿色玻璃 GREEN GLASS
绿色玻璃 GREEN GLASS

用途
REMARKS 备注
五菱龙
五菱龙
固定窗
固定窗
固定窗
固定窗
用途

REMARKS 备注

REMARKS 备注
夹层玻璃用
夹层玻璃用
普通玻璃 ORDINARY GLASS
夹层玻璃
绿色玻璃 GREEN GLASS
绿色玻璃 GREEN GLASS
绿色玻璃 GREEN GLASS
绿色玻璃(除霜) GREEN GLASS
用途
REMARKS 备注

用途

REMARKS
备注

五菱龙
用途
REMARKS 备注

用途
REMARKS 备注
普通玻璃 ORDINARY GLASS
普通玻璃 ORDINARY GLASS
绿色玻璃 GREEN GLASS
绿色玻璃 GREEN GLASS

用途
REMARKS 备注
五菱龙
五菱龙

用途
REMARKS 备注
无电机
普通玻璃 ORDINARY GLASS
普通玻璃 ORDINARY GLASS
绿色玻璃 GREEN GLASS
绿色玻璃 GREEN GLASS

用途
REMARKS 备注
标准型
标准型
经济型
经济型
经济型

用途
REMARKS 备注

用途
REMARKS 备注

经济型 ECONOMY
经济型 ECONOMY
经济型 ECONOMY
经济型 ECONOMY

用途
REMARKS 备注
用途
REMARKS

REMARKS 备注
五菱龙 LUXURY
五菱龙 LUXURY
用途
REMARKS 备注
银白

银白
银白
银白
银白
银白
银白
银灰
银灰
银灰
银灰
银灰
银灰
粘贴裙板用
用途
REMARKS 备注
银白
银白
银白
银白

用途

REMARKS
备注

WULING
用途
REMARKS 备注
经济型 ECONOMY
经济型 ECONOMY
经济型 ECONOMY
经济型 ECONOMY
五菱龙 LUXURY
五菱龙 LUXURY

五菱.新龙
用途
REMARKS 备注

用途
REMARKS 备注

用途
REMARKS 备注

用途
REMARKS 备注
8/1/2004
用途

REMARKS 备注

不带油漆
香槟
银白
珍珠银
欧宝蓝
珍珠白
不带油漆
不带油漆
用途
REMARKS 备注
五菱.新龙
珠光宝红
珍珠银

欧宝蓝
不带油漆
不带油漆
银白2004-8-1
银白2004-8-1

不带油漆
不带油漆
不带油漆
不带油漆
不带油漆
用途
REMARKS 备注
五菱龙
不带油漆
珍珠银
五菱.新龙
不带油漆

非空调
非空调
用途
REMARKS 备注

用途
REMARKS 备注

用途
REMARKS 备注

用途
REMARKS 备注

用途
REMARKS 备注

用途
REMARKS 备注
经济型
标准型
标准型
用途
REMARKS 备注

备注
经济型
标准型
五菱龙
经济型
标准型
五菱龙
经济型
标准型
经济型
五菱龙
用途
REMARKS 备注
经济型

五菱龙
经济型
五菱龙

五菱龙

用途
REMARKS 备注
五菱龙
五菱龙
五菱龙

用途
REMARKS 备注
五菱龙

用途
REMARKS 备注
连体头枕
连体头枕

用途
REMARKS 备注
标准型
五菱龙
五菱龙
标准型
五菱龙
五菱龙
五菱龙

用途
REMARKS 备注
经济型

用途
REMARKS 备注
五菱龙
五菱龙
五菱龙
五菱龙

用途
REMARKS 备注

用途
REMARKS 备注
五菱龙
借用件
用途

REMARKS 备注

REMARKS 备注

REMARKS 备注
1+1单人座、双人连座及2+1座
1+1单人座、双人连座及2+1座
2+1座
用途

REMARKS 备注
右舵出口车
配前置空调

用途
REMARKS 备注
2550
用途

REMARKS 备注
右舵出口车
右舵出口车
右舵出口车
用途

REMARKS 备注
右舵出口车
配新仪表板
右舵出口车
配新仪表板
右舵出口车
右舵出口车
右舵出口车
右舵出口车
右舵出口车
用途

REMARKS 备注
浦发
易通
易通
浦发
易通
浦发
浦发
易通
浦发
易通
冷气空调
用途

REMARKS 备注
易通亚美
浦发
亚美
浦发
易通
易通
浦发
易通
用途
REMARKS 备注

R134a环保
SDB7
周长=723
用途
REMARKS 备注
浦发
浦发化油器

易通
易通化油器
易通
亚美
用途

REMARKS 备注
易通
易通
浦发
易通
浦发
易通

REMARKS 备注
亚美/浦发
亚美
用途

REMARKS 备注

REMARKS 备注
亚美
用途

REMARKS 备注
浦发
易通
易通
浦发
易通
易通
浦发
易通
浦发
易通
易通
易通
浦发
易通
易通
易通
浦发
易通、浦发
易通、浦发
浦发
易通
易通
(浦发. 亚美
用途

REMARKS 备注
易通
易通
浦发
易通
易通、浦发
易通
易通、浦发
易通
浦发
易通、浦发
扁位亚美
浦发
用途

REMARKS 备注
亚美
亚美
亚美
用途

REMARKS 备注

6桶/箱
6桶/箱
6桶/箱
6桶/箱
6桶/箱
20桶/箱.一坪
15桶/箱.一坪
20桶/箱.一坪
20桶/箱.一坪
80W/90GL-5 1.10L/桶
75W/90-GL-5-1.1
JG3 0.35kg/瓶
4L/桶
12/箱.一坪